NORLYS VASA DIPSWITCH CCT DS186

AC 220-240V 50-60Hz | IP 65 | IK 08 | LED | DALI2 TD

Vasa DipSwitch CCT
186XX0009
06.11.2026 v.09.7
www.norlys.no

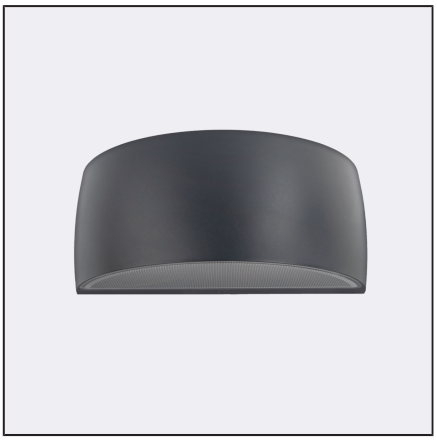

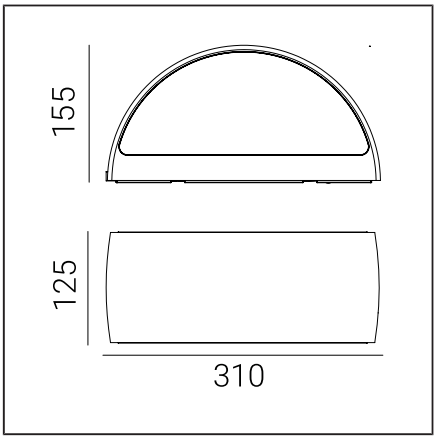

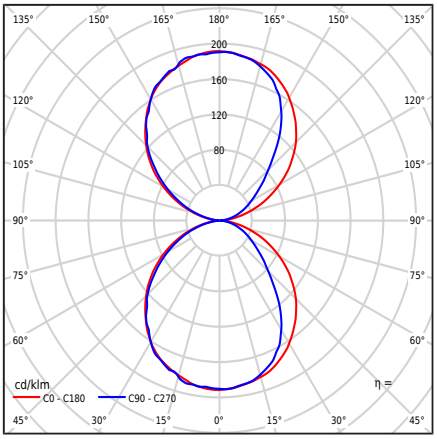

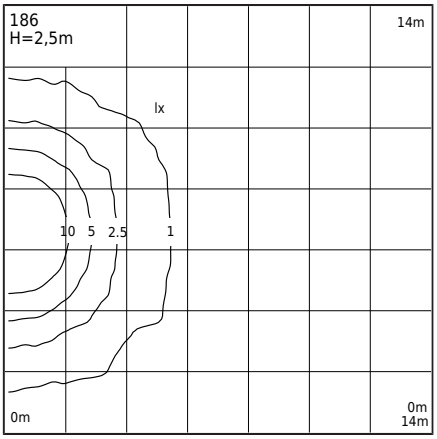

Тип світильника

Тип світильника	Настінний світильник,
Фотометричне тіло	Двостороннє світло: спрямоване вгору і вниз.
Характеристики світильника	Світильник з широким спектром застосування, включаючи освітлення: поверхні стін та інших архітектурних концепцій. 1. Можливість регулювання кольору LED у діапазоні: - 2700K / 3000K / 4000K - заводська установка 3000K - регулювання кольору за допомогою перемикача на драйвері 2. Фотометричне дослідження світлового потоку наведено для значення - 3000K Інші значення надаються в інструкції для клієнта 3. Можливі частини DALI2/IEC62386: 101; 102; 207 Додаткова інформація - Відділ продажів Norlys.

Загальна інформація

Матеріали	Алюмінієвий литий виріб, пофарбований порошковою фарбою. Лінза - прозорий полікарбонат зі структурою, стабілізований проти УФ. Силіконова прокладка. Кабельний ввод EPDM.
Метод монтажу	Кріплення світильника: проміжна пластина з 2 регульованими отворами 5x10мм, відстань 45мм; безпосередньо з 2 отворами ø5мм, відстань 68мм. Відповідно до доданої інструкції з монтажу. Інші аксесуари потрібно придбати окремо.
Термінал	З'єднувальні клеми: макс 5x2,5мм², можливість підключення світильника в петлю макс 5x1,5мм². Кабель в круглому кожусі діаметром ø7...10,5мм.
Тип джерела світла	Світлодіодний модуль, електронне джерело живлення DALI / TD Зйомне (тільки LED) джерело світла професійним фахівцем. Заміна обладнання управління професіоналом.
Керування освітленням	Керування освітленням у системі: DALI2/TD.
Вага світильника нетто / брутто	2,28kg / 2,68kg
Розміри коробки [cm]	34,5cm x 15cm x 17cm
Розміри світильника [cm]	31cm x 12,5cm x 15,5cm

Технічні дані

Світлодіодний модуль	Cree DK251013 J2835B CTW 2700K-3000K-4000K (Таблиця даних)
Драйвер	Так
Тривалість роботи драйвера	50000h
Зовнішнє керування	DALI2-TD (Інструкція користувача)
Потужність джерела світла	12,7W
Потужність світильника	14,6W
Світловий потік лампи	3000K: 1924lm
Світловий потік світильника	3000K: 974lm
Світлова інтенсивність світильника	3000K: 190cd
ULOR	50%
Колірна температура	2700-3000-4000K
Стабільність кольору (еліпс МакАдама)	SDCM3
Мерехтіння світла (Pst LM)	≤1
Ефект стробоскопа (SVM)	≤0.4
Індекс кольоропередачі CRI	80
L80TM-21 [wg LM-80]	>102 000h
L90 TM-21 [wg LM-80]	>52 600h
Світильник Power Factor	PF: 0,93
Температура Ta рейтингу	+25°C
Діапазон робочих температур навколишнього середовища	-20...+45°C

Цей продукт містить джерело світла класу енергоефективності D / EPREL

Пусковий струм	6.7A/2.4us
Рейтинг BUG	B0-U3-G0

Максимальна кількість світильників цього типу на один MCB:

B 10A: 46, **B 16A**: 74, **C 10A**: 74, **C 16A**: 119

Norlys AS
P.B 1014 Hoff, 0218
Oslo
Hovfaret 4B, 0275 Oslo
Norway
+47 24 12 40 11
firmapost@norlys.no

TÜVRheinland CERTIFIED — Management System ISO 9001:2015 IATF 16949:2016 — www.tuv.com ID 9108651873

PCC cert CERTIFICATE ISO 14001

RoHS 2011/65/UE

Перед початком монтажу необхідно ознайомитися з інструкцією, що додається до світильника. Монтаж та сервісні роботи повинні виконувати особи з відповідними повноваженнями та кваліфікаціями, згідно з чинними правилами. Через динамічний розвиток технологій освітлення, додаткову інформацію надаємо на запит клієнта. Конденсація, яка може виникати в світильниках, є природним явищем і не погіршує якість світильника.

VASA DIPSWITCH CCT DS186

Запасні частини

99zzx0009	Комплект для технічного обслуговування освітлювальних приладів
ZN0901860000	Електричний сервісний комплект.

Файли для завантаження

Фотометричні файли LDT	Фотометричні файли IES
Посібник	BIM ArchiCAD

Індекси

Індекс	Колір	RAL
DS186AL	АЛЮМІНІЙ	9006
DS186WH	БІЛИЙ	9003
DS186GR	ГРАФІТ	7016
DS186GM	ЗЕРНО МІНЕРАЛ	-
DS186CS	КОРТЕНОВА СТАЛЬ	zbliż. do 8011
DS186CB	МІДНИЙ КОРИЧНЕВИЙ	8004
DS186GB	СІРИЙ БЕЖ	7006
DS186CG	ЦЕМЕНТ СІРИЙ	7033
DS186BL	ЧОРНИЙ	9005

Інші кольори відповідно до книги шаблонів "Colors Template" / RAL - доступні на запит, за погодженням з відділом продажів Norlys.

Norlys AS
P.B 1014 Hoff, 0218
Oslo
Hovfaret 4B, 0275 Oslo
Norway
+47 24 12 40 11
firmapost@norlys.no

Management System ISO 9001:2015 IATF 16949:2016
www.tuv.com ID 9108651873
CERTIFICATE ISO 14001

Перед початком монтажу необхідно ознайомитися з інструкцією, що додається до світильника. Монтаж та сервісні роботи повинні виконувати особи з відповідними повноваженнями та кваліфікаціями, згідно з чинними правилами. Через динамічний розвиток технологій освітлення, додаткову інформацію надаємо на запит клієнта. Конденсація, яка може виникати в світильниках, є природним явищем і не погіршує якість світильника.