VASA DIPSWITCH CCT DS186

Vasa DipSwitch CCT
186XX0009
06.11.2026 v.09.7
www.norlys.no

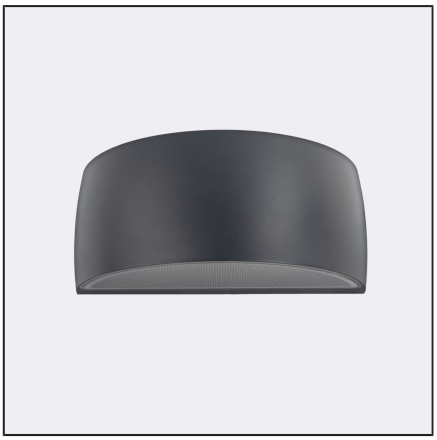

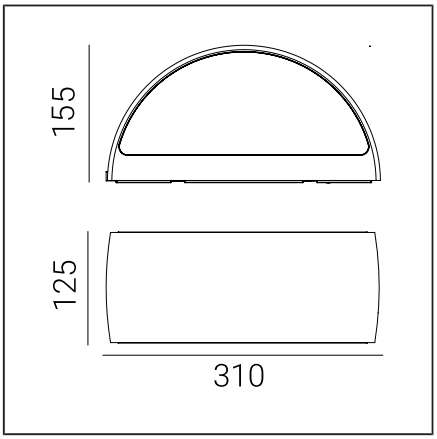

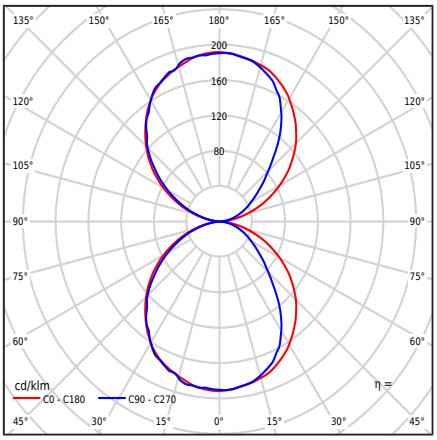

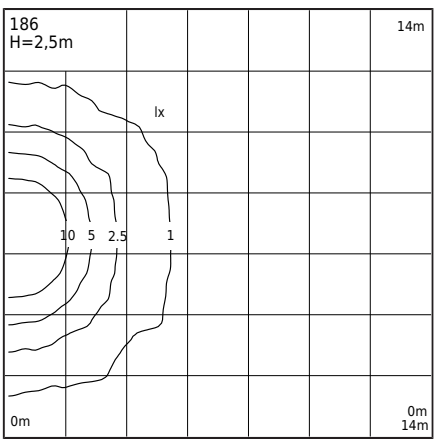

Typ av armatur

Typ armatur	Vägglampa,
Fotometrisk kropp	Dubbelsidigt ljus: riktat uppåt och nedåt.
Armaturens egenskaper	Armatur med brett användningsområde, inklusive belysning: väggytor och andra arkitektoniska koncept. 1. Möjlighet att justera LED-färgtemperatur inom intervallet: - 2700K / 3000K / 4000K - Fabriksinställning 3000K - Färgreglering via brytare på drivdon 2. Fotometrisk studie av ljusflödet ges för värdet - 3000K Övriga värden anges i kundens manual 3. Möjliga DALI2 / IEC62386: 101; 102; 207 Mer information - Försäljningsavdelningen Norlys.

Allmän information

Material	Pulverlackerad aluminium Polykarbonat med optisk struktur, UV stabiliserat Silikontätning. EPDM kabelgenomföring
Monteringsmetod	Armaturmontering: mellanskiva med 2 justerbara hål 5x10mm, 45mm avstånd; direkt med 2 hål ø5mm, 68mm avstånd. Enligt den bifogade installationsanvisningen. Andra tillbehör måste köpas separat.
Terminal	Anslutningsklämmor: max 5x2,5mm², möjlighet att ansluta armaturen i en loop max 5x1,5mm². Kabel i runt hölje med en diameter på ø7...10,5mm.
Typ ljuskälla	LED-modul, DALI / TD elektronisk strömförsörjning Utbytbar (endast LED) ljuskälla av en behörig elektriker Utbytbar kontrolldon av en behörig elektriker
Ljusstyrning	Ljusstyrning i systemet: DALI2/TD.
Armaturvikt netto / brutto	2,28kg / 2,68kg
Förpackning mått [cm]	34,5cm x 15cm x 17cm
Armaturens mått [cm]	31cm x 12,5cm x 15,5cm

Teknisk data

LED-modul	Cree DK251013 J2835B CTW 2700K-3000K-4000K (Produktblad)
Drivdon	Ja
Drivdon hållbarhet	50000h
Külső ellenőrzés	DALI2-TD (Användarhandbok)
Led modul effekt	12,7W
Armatur effekt	14,6W
Lumen modul	3000K: 1924lm
Lumen ut	3000K: 974lm
Luminous intensity of the luminaire	3000K: 190cd
ULOR	50%
Färgtemperatur	2700-3000-4000K
Färgbeständighet (McAdam ellipse)	SDCM3
Ljusflimmer (Pst LM)	≤1
Stroboseffekt (SVM)	≤0.4
Färgtolkningsindex (CRI/Ra)	80
L80TM-21 [wg LM-80]	>102 000h
L90 TM-21 [wg LM-80]	>52 600h
Effektfaktor	PF: 0,93
Ta nominel:	+25°C
Omgivningens driftstemp. intervall	-20...+45°C
Denna produkt innehåller en ljuskälla med energieffektivitetsklass D / EPREL	
Inrush current	6.7A/2.4us
BUG-bedömning	B0-U3-G0

Antal armaturer på automatsäkring
B 10A: 46, B 16A: 74, C 10A: 74, C 16A: 119

Norlys AS
P.B 1014 Hoff, 0218
Oslo
Hovfaret 4B, 0275
Oslo
Norway
+47 24 12 40 11
firmapost@norlys.no

Management System ISO 9001:2015 IATF 16949:2016 TÜVRheinland CERTIFIED www.tuv.com ID 9108651873

PCC cert CERTIFICATE ISO 14001

RoHS 2011/65/UE

Innan montering påbörjas, vänligen läs igenom instruktionerna som medföljer armaturen. Montering och servicearbete ska utföras av personer med lämpliga behörigheter och kvalifikationer, i enlighet med gällande bestämmelser. På grund av den dynamiska utvecklingen av belysningsteknik, tillhandahålls ytterligare information på kundens begäran. Kondensation som kan uppstå i armaturer är ett naturligt fenomen och försämrar inte armaturens kvalitet.

VASA DIPSWITCH CCT DS186

Reservdelar

99zzx0009	Underhållssats för armaturer
ZN0901860000	Elektriskt servicekit.

Filer som kan laddas ned

Photometric LDT files	Photometric IES files
Manualer	BIM ArchiCAD

Norlys AS
P.B 1014 Hoff, 0218
Oslo
Hovfaret 4B, 0275
Oslo
Norway
+47 24 12 40 11
firmapost@norlys.no

Management System ISO 9001:2015 IATF 16949:2016
www.tuv.com ID 9108651873
CERTIFICATE ISO 14001
RoHS 2011/65/UE

Innan montering påbörjas, vänligen läs igenom instruktionerna som medföljer armaturen. Montering och servicearbete ska utföras av personer med lämpliga behörigheter och kvalifikationer, i enlighet med gällande bestämmelser. På grund av den dynamiska utvecklingen av belysningsteknik, tillhandahålls ytterligare information på kundens begäran. Kondensation som kan uppstå i armaturer är ett naturligt fenomen och försämrar inte armaturens kvalitet.