NORLYS VASA DIPSWITCH CCT DS186

AC 220-240V 50-60Hz | IP 65 | IK 08 | LED | DALI2 TD

Vasa DipSwitch CCT
186XX0009
06.11.2026 v.09.7
www.norlys.no

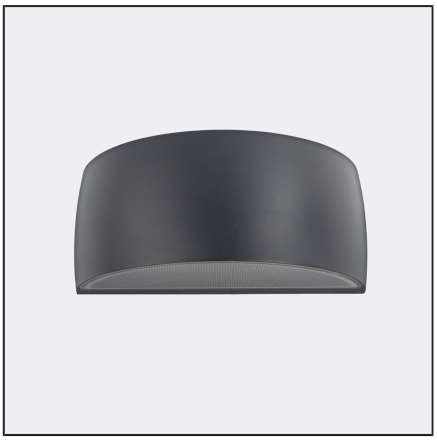

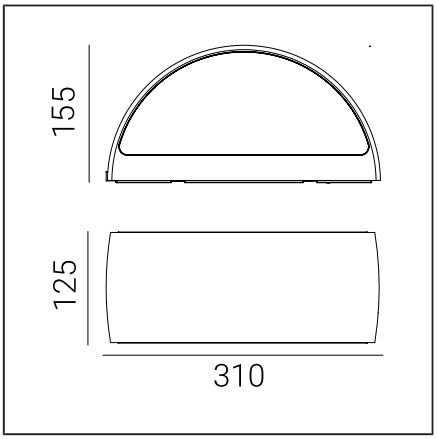

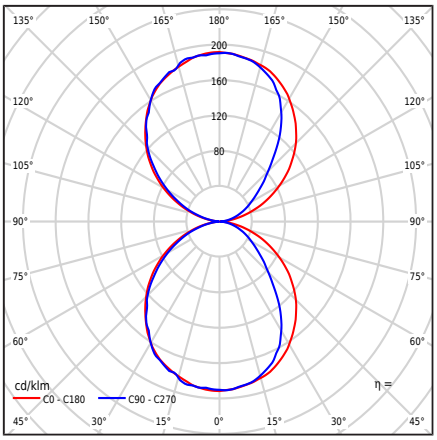

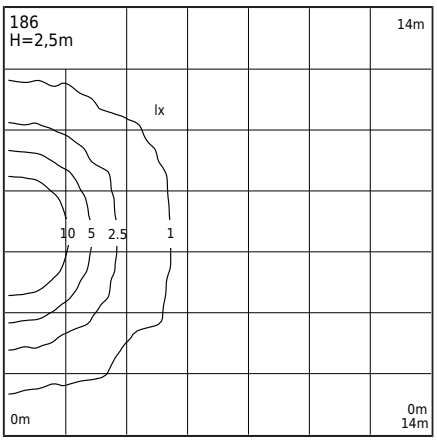

Typ svietidla

Fotometrické teleso	Dvojstranné svetlo: smerované nahor a nadol.
Charakteristiky svietidla	Svietidlo so širokým rozsahom aplikácií vrátane osvetlenia: povrchov stien a iných architektonických konceptov. 1. Možnosť nastavenia farebnej teploty LED v rozsahu: - 2700K / 3000K / 4000K - výrobná nastavenie 3000K - nastavenie farby pomocou prepínača na ovládači 2. Fotometrická štúdia svetelného toku uvedená pre hodnotu - 3000K Ďalšie hodnoty uvedené v príručke zákazníka 3. Možné časti DALI2 / IEC62386: 101; 102; 207 Viac informácií - Obchodné oddelenie Norlys.

Všeobecné informácie

Materiály	Práškovou farbou natretý hliníkový odliatok. Šošovka - transparentný polykarbonát so štruktúrou, UV stabilizovaný. Silikónové tesnenie. EPDM priechodka kábla.
Metóda montáže	Montáž svietidla: medziplocha s 2 nastaviteľnými otvormi 5x10mm, rozstup 45mm; priamo s 2 otvormi ø5mm, rozstup 68mm. Podľa priloženého návodu na montáž. Ostatné príslušenstvo je potrebné zakúpiť samostatne.
Terminál	Pripojovacie svorky: max 5x2,5mm², možnosť pripojenia svietidla do slučky max 5x1,5mm². Kábel v okrúhlom plášti s priemerom ø7...10,5mm.
Typ svetelného zdroja	LED modul, DALI / TD elektronický zdroj napájania Vymeniteľný (iba LED) svetelný zdroj odborníkom. Vymeniteľné riadiace zariadenie odborníkom.
Ovládanie osvetlenia	Riadenie osvetlenia v systéme: DALI2/TD.
Hmotnosť svietidla netto / brutto	2,28kg / 2,68kg
Rozmery krabice [cm]	34,5cm x 15cm x 17cm
Rozmery svietidla [cm]	31cm x 12,5cm x 15,5cm

Technické údaje

LED moduly	Cree DK251013 J2835B CTW 2700K-3000K-4000K (Technický list)
Ovládač	Áno
Odolnosť ovládača	50000h
Externé ovládanie	DALI2-TD (Používateľská príručka)
Výkon svetelného zdroja	12,7W
Príkon svietidla	14,6W
Svetelný tok lampy	3000K: 1924lm
Svetelný tok svietidla	3000K: 974lm
Svetelná intenzita svietidla	3000K: 190cd
ULOR	50%
Teplota farby	2700-3000-4000K
Farebná konzistencia (McAdamova elipsa)	SDCM3
Blikanie svetla (Pst LM)	≤1
Stroboskopický efekt (SVM)	≤0.4
Index podania farieb CRI	80
L80TM-21 [wg LM-80]	>102 000h
L90 TM-21 [wg LM-80]	>52 600h
Svietidlo Power Factor	PF: 0,93
Ta Nominálna teplota	+25°C
Rozsah prevádzkovej teploty okolia (temp.)	-20...+45°C

Tento produkt obsahuje svetelný zdroj energetickej triedy účinnosti D / EPREL

Nábehový prúd	6.7A/2.4us
Hodnotenie BUG	B0-U3-G0

Maximálny počet svietidiel tohto typu na jeden MCB:

B 10A: 46, B 16A: 74, C 10A: 74, C 16A: 119

Norlys AS
P.B 1014 Hoff, 0218
Oslo
Hovfaret 4B, 0275
Oslo
Norway
+47 24 12 40 11
firmapost@norlys.no

TÜVRheinland CERTIFIED — Management System ISO 9001:2015 IATF 16949:2016 — www.tuv.com ID 9108651873

PCC cert CERTIFICATE ISO 14001

RoHS 2011/65/UE

Pred začatím montáže sa oboznámte s pokynmi priloženými k svietidlu. Montážne a servisné práce by mali vykonávať osoby s príslušnými oprávneniami a kvalifikáciami, v súlade s platnými predpismi. Z dôvodu dynamického rozvoja osvetľovacej technológie sú na požiadanie zákazníka poskytnuté ďalšie informácie. Kondenzácia, ktorá sa môže vyskytnúť v svietidlách, je prirodzený jav a nezhoršuje kvalitu svietidla.

VASA DIPSWITCH CCT DS186

Náhradné diely

99zzx0009	Údržbová sada pre osvetľovacie zariadenia
ZN0901860000	Elektrický servisný kit.

Súbory na stiahnutie

Fotometrické LDT súbory	Fotometrické IES súbory
Manuál	BIM ArchiCAD

Indexy

Register	Farba	RAL
DS186WH	BIELA	9003
DS186CG	CEMENTOVÁ SIVÁ	7033
DS186BL	ČIERNA	9005
DS186CS	CORTENOVÁ OCEĽ	zbliž. do 8011
DS186GR	GRAFIT	7016
DS186GM	GRAIN MINERÁL	-
DS186AL	HLINÍK	9006
DS186CB	MEDENÁ HNEDÁ	8004
DS186GB	SIVÁ BÉŽOVÁ	7006

Ostatné farby podľa vzorkovníka "Colors Template" / RAL - na objednávku, po dohode s obchodným oddelením spoločnosti Norlys.

Norlys AS
P.B 1014 Hoff, 0218
Oslo
Hovfaret 4B, 0275
Oslo
Norway
+47 24 12 40 11
firmapost@norlys.no

Management System ISO 9001:2015 IATF 16949:2016
www.tuv.com ID 9108651873
CERTIFICATE ISO 14001
RoHS 2011/65/UE

Pred začatím montáže sa oboznámte s pokynmi priloženými k svietidlu. Montážne a servisné práce by mali vykonávať osoby s príslušnými oprávneniami a kvalifikáciami, v súlade s platnými predpismi. Z dôvodu dynamického rozvoja osvetľovacej technológie sú na požiadanie zákazníka poskytnuté ďalšie informácie. Kondenzácia, ktorá sa môže vyskytnúť v svietidlách, je prirodzený jav a nezhoršuje kvalitu svietidla.