NORLYS VASA DIPSWITCH CCT DS186

AC 220-240V 50-60Hz | IP 65 | IK 08 | LED | DALI2 TD

Vasa DipSwitch CCT
186XX0009
06.11.2026 v.09.7
www.norlys.no

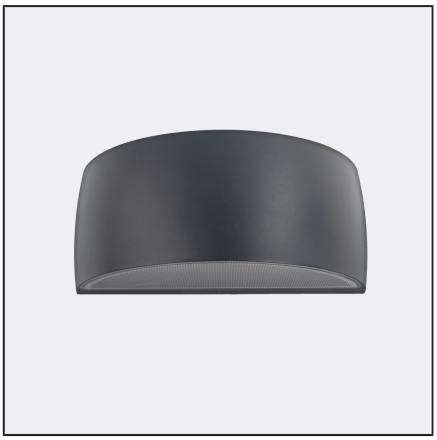

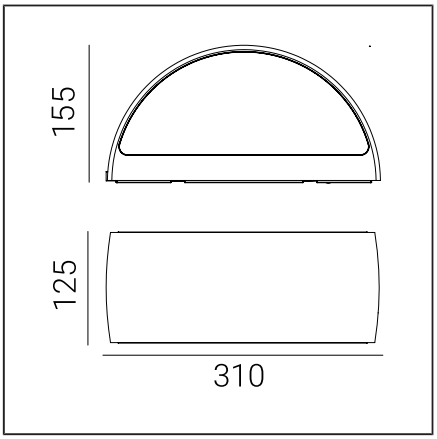

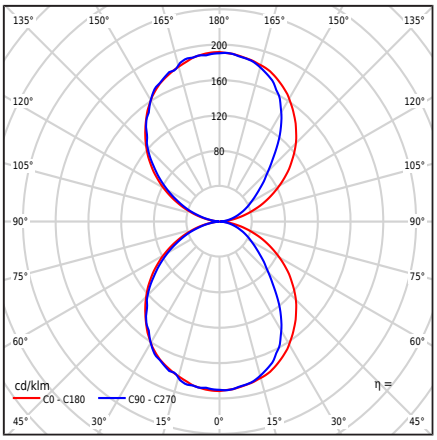

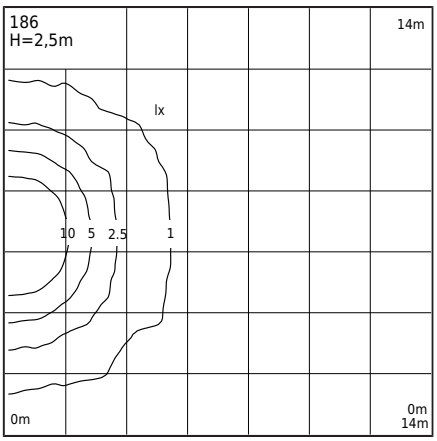

Тип светильника

Тип переплета	Настенный светильник,
Фотометрическое тело	Двустороннее освещение: направлено вверх и вниз.
Характеристики светильника	Светильник с широким диапазоном применения, включая освещение: поверхностей стен и других архитектурных концепций. 1. Возможность регулировки цветовой температуры LED в диапазоне: - 2700K / 3000K / 4000K - Заводская настройка 3000K - изменение цвета с помощью переключателя на драйвере 2. Фотометрическое исследование светового потока приведено для значения - 3000K Остальные значения указаны в инструкции клиента 3. Возможные компоненты DALI2 / IEC62386: 101; 102; 207 Дополнительная информация - Отдел продаж Norlys.

Основная информация

материалы	Силиконовая прокладка.
Способ крепления	Крепление светильника: промежуточная пластина с 2 регулирующими отверстиями 5x10мм, расстояние 45мм; непосредственно с 2 отверстиями ø5мм, расстояние 68мм. Согласно приложенной инструкции по монтажу. Другие аксессуары необходимо приобретать отдельно.
терминал	Соединительные клеммы: макс 5x2,5мм², возможность подключения светильника в петлю макс 5x1,5мм². Кабель в круглой оболочке диаметром ø7...10,5мм.
Управление светом	Управление освещением в системе: DALI2/TD.
Вес светильника нетто / брутто	2,28kg / 2,68kg
Размеры коробки [cm]	34,5cm x 15cm x 17cm
Размеры светильника [cm]	31cm x 12,5cm x 15,5cm

Технические данные

Светодиодный модуль	Cree DK251013 J2835B CTW 2700K-3000K-4000K (Техническая спецификация)
Водитель	да
Водитель долговечность	50000h
Внешнее управление	DALI2-TD (Руководство пользователя)
Мощность источника света	12,7W
Мощность светильника	14,6W
Лампа светового потока	3000K: 1924lm
Световой световой поток	3000K: 974lm
Сила света светильника	3000K: 190cd
ULOR	50%
Цветовая температура	2700-3000-4000K
консистенция	SDCM3
Мерцание света (Pst LM)	≤1
Строб-эффект (SVM)	≤0.4
CRI	80
L80TM-21 [wg LM-80]	>102 000h
L90 TM-21 [wg LM-80]	>52 600h
Светильник с коэффициентом мощности	PF: 0,93
Ta Номинальная температура	+25°C
Диапазон раб. темп. окружающей среды	-20...+45°C
Этот продукт содержит источник света класса энергоэффективности. D / EPREL	
Пусковой ток	6.7A/2.4us
Оценка BUG	B0-U3-G0

Максимальное количество светильников этого типа на MCB:

B 10A: 46, **B 16A**: 74, **C 10A**: 74, **C 16A**: 119

Запасные части

99zzx0009	Набор для обслуживания светильников
ZN0901860000	Электрический сервисный набор.

Norlys AS
P.B 1014 Hoff, 0218
Oslo
Hovfaret 4B, 0275 Oslo
Norway
+47 24 12 40 11
firmapost@norlys.no

TÜVRheinland CERTIFIED — Management System ISO 9001:2015 IATF 16949:2016 — www.tuv.com ID 9108651873

PCC cert CERTIFICATE ISO 14001

RoHS 2011/65/UE

Перед началом монтажа необходимо ознакомиться с инструкцией, прилагаемой к светильнику. Монтаж и сервисные работы проводят лица с соответствующими полномочиями и квалификацией, согласно действующим правилам. Ввиду динамичного развития светотехнической технологии, дополнительная информация предоставляется по запросу клиента. Конденсация, которая может образоваться в светильниках, является естественным явлением и не влияет на ухудшение качества светильника.

VASA DIPSWITCH CCT DS186

Файлы для скачивания

Фотометрические файлы LDT	Фотометрические файлы IES
Руководство	BIM ArchiCAD

Индексы

Индекс	цвет	RAL
DS186AL	АЛЮМИНИЙ	9006
DS186WH	БЕЛЫЙ	9003
DS186GR	ГРАФИТНЫЙ	7016
DS186GM	ЗЕРНО МИНЕРАЛ	-
DS186CS	КОРТЕНОВСКАЯ СТАЛЬ	прибл. до 8011
DS186CB	МЕДНЫЙ БРОНЗ	8004
DS186GB	СЕРЫЙ БЕЖЕВЫЙ	7006
DS186CG	СЕРЫЙ ЦЕМЕНТ	7033
DS186BL	ЧЕРНЫЙ	9005

Другие цвета по образцу "Colors Template" / RAL — под заказ, по согласованию с отделом продаж компании Norlys.

Norlys AS
P.B 1014 Hoff, 0218
Oslo
Hovfaret 4B, 0275 Oslo
Norway
+47 24 12 40 11
firmapost@norlys.no

Management System ISO 9001:2015 IATF 16949:2016
TÜVRheinland CERTIFIED
www.tuv.com ID 9108651873
PCC cert CERTIFICATE ISO 14001
RoHS 2011/65/UE

Перед началом монтажа необходимо ознакомиться с инструкцией, прилагаемой к светильнику. Монтаж и сервисные работы проводят лица с соответствующими полномочиями и квалификацией, согласно действующим правилам. Ввиду динамичного развития светотехнической технологии, дополнительная информация предоставляется по запросу клиента. Конденсация, которая может образоваться в светильниках, является естественным явлением и не влияет на ухудшение качества светильника.