NORLYS VASA DIPSWITCH CCT DS186

Vasa DipSwitch CCT
186XX0009
06.11.2026 v.09.7
www.norlys.no

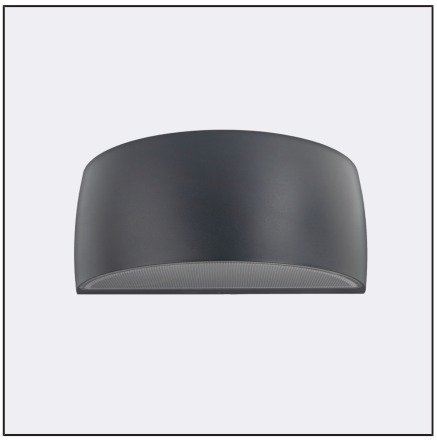

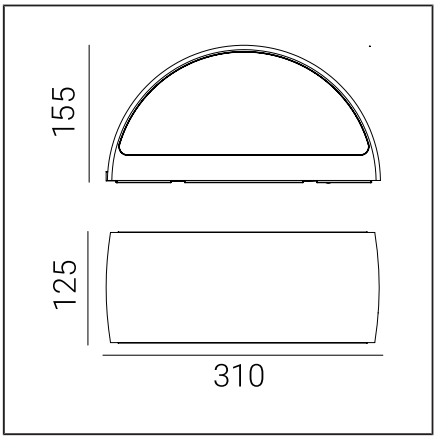

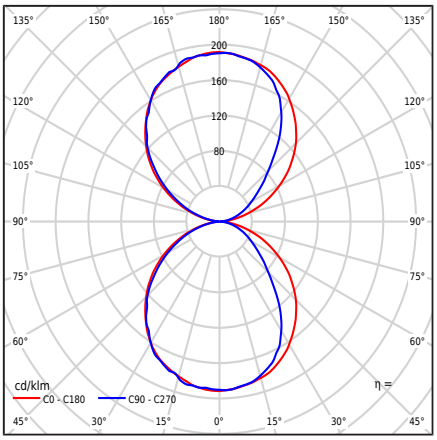

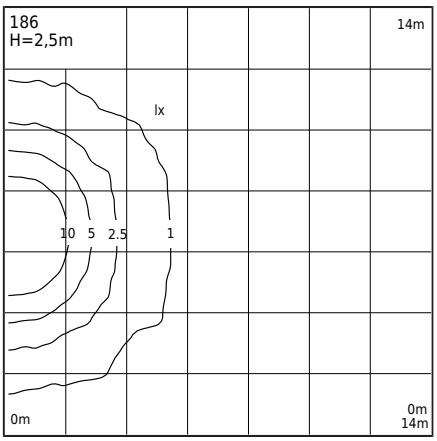

Type armatur

Type armatur	Vegglampe,
Fotometrisk kropp	Dobbeltsidig lys: rettet oppover og nedover.
Karakteristikkene til armaturet	Armatur med stort anvendelsesområde, inkludert belysning: veggflater og andre arkitektoniske konsepter. 1. Mulighet for å justere LED-fargetemperatur i området: - 2700K / 3000K / 4000K - Fabrikkinnstilling 3000K - Fargejustering via bryter på driver 2. Fotometrisk undersøkelse av lysstrømmen oppgitt for verdien - 3000K Andre verdier oppgitt i kundens manual 3. Mulige DALI2 / IEC62386-deler: 101; 102; 207 Mer informasjon - Salgsavdelingen Norlys.

Generell informasjon

Materialer	Pulver lakkert aluminiumstøp Polykarbonat med optisk struktur, UV stabilisert Silikonpakning. EPDM-kabelnippel
Monteringsmetode	Festeanordning for armatur: mellomplate med 2 justeringshull 5x10mm, 45mm avstand; direkte med 2 hull ø5mm, 68mm avstand. I henhold til den vedlagte installasjonsveiledningen. Andre tilbehør må kjøpes separat.
Terminal	Tilkoblingsklemmer: maks 5x2,5mm², mulighet for å koble armaturen i sløyfe maks 5x1,5mm². Kabel i rundt dekke med en diameter på ø7...10,5mm.
Type lyskilde	LED-modul, DALI / TD elektronisk strømforsyning. Utskiftbar (kun LED) lyskilde av en profesjonell. Utskiftbart styreutstyr av en profesjonell.
Lysstyring	Lysstyring i systemet: DALI2/TD.
Armaturens vekt netto / brutto	2,28kg / 2,68kg
Forpakningsstørrelse [cm]	34,5cm x 15cm x 17cm
Armaturmål [cm]	31cm x 12,5cm x 15,5cm

Tekniske data

LED-modul	Cree DK251013 J2835B CTW 2700K-3000K-4000K (Produktblad/FDV)
Driver	Ja
Driver holdbarhet	50000h
Ekstern kontroll	DALI2-TD (Brukerhåndbok)
Effekt W	12,7W
Armatureffekt	14,6W
Modul lumen	3000K: 1924lm
Lumen ut	3000K: 974lm
Luminous intensity of the luminaire	3000K: 190cd
ULOR	50%
Fargetemperatur	2700-3000-4000K
Farvekonsistens (McAdam-Ellipse)	SDCM3
Lysflimmer (Pst LM)	≤1
Strobeeffekt (SVM)	≤0.4
Fargegjengivelsesindeks	80
L80TM-21 [wg LM-80]	>102 000h
L90 TM-21 [wg LM-80]	>52 600h
Virkningsgrad	PF: 0,93
Ta nominel:	+25°C
Omgivelsens driftstemp. område	-20...+45°C
Dette produktet inneholder en lyskilde med energieffektivitetsklasse D / EPREL	
Inrush current	6.7A/2.4us
BUG-vurdering	B0-U3-G0

Antall armaturer på automatsikring

B 10A: 46, B 16A: 74, C 10A: 74, C 16A: 119

Norlys AS
P.B 1014 Hoff, 0218
Oslo
Hovfaret 4B, 0275
Oslo
Norway
+47 24 12 40 11
firmapost@norlys.no

Management System ISO 9001:2015 IATF 16949:2016 TÜVRheinland CERTIFIED www.tuv.com ID 9108651873

PCC cert CERTIFICATE ISO 14001

RoHS 2011/65/UE

Før montering begynner, vennligst gjør deg kjent med instruksjonene som følger med armaturen. Montering og servicearbeid bør utføres av personer med passende autorisasjoner og kvalifikasjoner, i samsvar med gjeldende forskrifter. På grunn av den dynamiske utviklingen av belysningsteknologi, gis ytterligere informasjon på forespørsel fra kunden. Kondens som kan oppstå i armaturer er et naturlig fenomen og påvirker ikke kvaliteten på armaturen.

VASA DIPSWITCH CCT DS186

Reservedeler

99zzx0009	Vedlikeholdssett for lysarmaturer
ZN0901860000	Elektrisk servicepakke.

Filer som kan lastes ned

Photometric LDT files	Photometric IES files
Manual	BIM ArchiCAD

Norlys AS
P.B 1014 Hoff, 0218
Oslo
Hovfaret 4B, 0275
Oslo
Norway
+47 24 12 40 11
firmapost@norlys.no

Management System ISO 9001:2015 IATF 16949:2016
www.tuv.com ID 9108651873
CERTIFICATE ISO 14001
RoHS 2011/65/UE

Før montering begynner, vennligst gjør deg kjent med instruksjonene som følger med armaturen. Montering og servicearbeid bør utføres av personer med passende autorisasjoner og kvalifikasjoner, i samsvar med gjeldende forskrifter. På grunn av den dynamiske utviklingen av belysningsteknologi, gis ytterligere informasjon på forespørsel fra kunden. Kondens som kan oppstå i armaturer er et naturlig fenomen og påvirker ikke kvaliteten på armaturen.