NORLYS VASA DIPSWITCH CCT DS186

Vasa DipSwitch CCT
186XX0009
06.11.2026 v.09.7
www.norlys.no

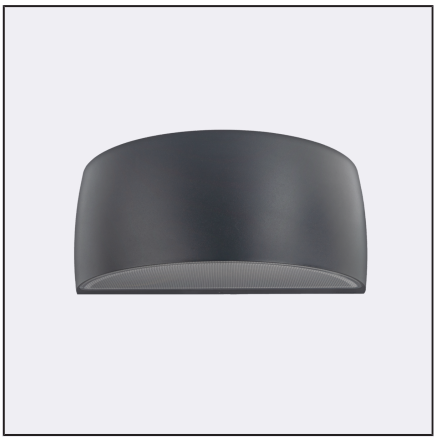

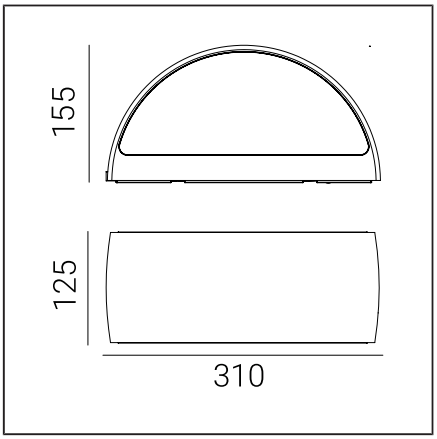

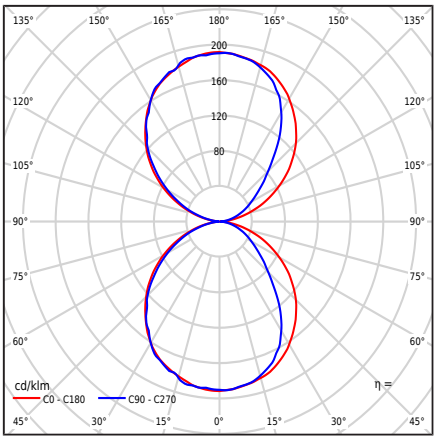

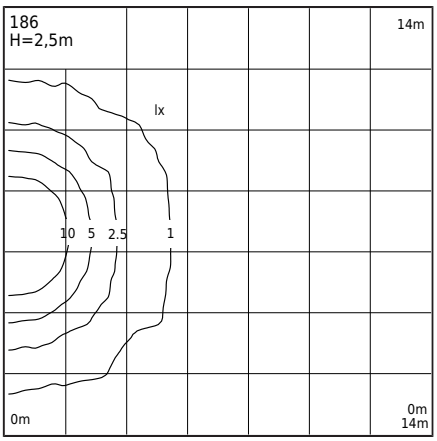

Lámpatest típusa

A kötés típusa	Fali lámpa,
Fotometriai test	Kétszínű fény: felfelé és lefelé irányított.
A lámpatest jellemzői	A világítótest széles alkalmazási körrel rendelkezik, ideértve a megvilágítást: falak felületei és egyéb építészeti koncepciók. 1. Beállítható LED színhőmérsékleti tartomány: - 2700K / 3000K / 4000K - gyári beállítás 3000K - színbeállítás a meghajtón lévő kapcsolóval 2. A fényáram fotometriai vizsgálata megadva a következő értékre: - 3000K A további értékek az ügyfél kézikönyvében találhatók 3. Lehetséges DALI2 / IEC62386 részek: 101; 102; 207 További információ - Norlys értékesítési osztály.

Általános információ

Anyagok	Porfestett alumínium öntvény Lencse - átlátszó polikarbonát, UV stabilizált Szilikon tömítés. Gumi kábel
Felszerelési módszer	Lámpatest rögzítés: köztes lemez 2 állítható lyukkal 5x10mm, 45mm távolságra; közvetlenül 2 lyukkal ø5mm, 68mm távolságra. A mellékelt szerelési útmutató szerint. További tartozékok külön megvásárolhatók.
Terminál	Csatlakozó kapcsok: max 5x2,5mm², tl lehetőség a lámpatest hurkolt csatlakoztatására max 5x1,5mm². Kábel kör alakú burkolatban, átmérője ø7...10,5mm.
Fényszabályozás	Fényvezérlés a rendszerben: DALI2/TD.
Világítótest súlya nettó / bruttó	2,28kg / 2,68kg
Doboz méretei [cm]	34,5cm x 15cm x 17cm
A lámpatest méretei [cm]	31cm x 12,5cm x 15,5cm

Műszaki adatok

LED modul	Cree DK251013 J2835B CTW 2700K-3000K-4000K (Adatlap)
Sofőr	Igen
Sofőr tartósság	50000h
Felhasználói kézikönyv	DALI2-TD (Felhasználói kézikönyv)
Fényforrás teljesítmény	12,7W
Lámpatest teljesítmény	14,6W
Lámpa fényáram	3000K: 1924lm
Világító fényáram	3000K: 974lm
A lámpatest fényerőssége	3000K: 190cd
ULOR	50%
Színhőmérséklet	2700-3000-4000K
Konzisztencia	SDCM3
Fény villogása (Pst LM)	≤1
Stroboszkóp hatás (SVM)	≤0.4
CRI	80
L80TM-21 [wg LM-80]	>102 000h
L90 TM-21 [wg LM-80]	>52 600h
Power Factor lámpatest	PF: 0,93
Ta Névleges hőmérséklet	+25°C
Környezeti üzemi hőmérs. tartomány	-20...+45°C
Ez a termék energiahatékonysági osztályú fényforrást tartalmaz D / EPREL	
Bekapcsolási áram	6.7A/2.4us
BUG értékelés	B0-U3-G0

Az ilyen típusú lámpatestek maximális száma MCB-enként:

B 10A: 46, B 16A: 74, C 10A: 74, C 16A: 119

Alkatrészek

99zzx0009	Karbantartó készlet világítótestekhez
ZN0901860000	Elektromos szervizkészlet.

Norlys AS
P.B 1014 Hoff, 0218
Oslo
Hovfaret 4B, 0275
Oslo
Norway
+47 24 12 40 11
firmapost@norlys.no

Management System ISO 9001:2015 IATF 16949:2016
TÜVRheinland CERTIFIED
www.tuv.com ID 9108651873

PCC cert CERTIFICATE ISO 14001

RoHS 2011/65/UE

A szerelés megkezdése előtt kérjük, ismerkedjen meg a lámpatesthez mellékelt útmutatóval. A szerelést és a karbantartási munkákat megfelelő engedélyekkel és képesítésekkel rendelkező személyek végezhetik el, a hatályos előírásoknak megfelelően. A világítástechnológia dinamikus fejlődése miatt, a további információkat az ügyfél kérésére nyújtjuk. A lámpatestekben előforduló kondenzáció természetes jelenség, és nem rontja a lámpatest minőségét.

VASA DIPSWITCH CCT DS186

Letölthető fájlok

Fotometrikus LDT fájlok	Fotometrikus IES fájlok
Kézikönyv	BIM ArchiCAD

Indexek

Index	Szín	RAL
DS186AL	ALUMÍNIUM	9006
DS186CS	CORTEN ACÉL	kb. 8011
DS186WH	FEHÉR	9003
DS186BL	FEKETE	9005
DS186GR	GRAFIT	7016
DS186GM	GRAIN MINERAL	-
DS186CB	RÉZBRONZ	8004
DS186GB	SZÜRKE BÉZS	7006
DS186CG	SZÜRKE CEMENT	7033

A "Colors Template" / RAL színmintakönyv szerinti további színek - megrendelésre, a Norlys értékesítési osztályával egyeztetve.

Norlys AS
P.B 1014 Hoff, 0218
Oslo
Hovfaret 4B, 0275
Oslo
Norway
+47 24 12 40 11
firmapost@norlys.no

A szerelés megkezdése előtt kérjük, ismerkedjen meg a lámpatesthez mellékelt útmutatóval. A szerelést és a karbantartási munkákat megfelelő engedélyekkel és képesítésekkel rendelkező személyek végezhetik el, a hatályos előírásoknak megfelelően. A világítástechnológia dinamikus fejlődése miatt, a további információkat az ügyfél kérésére nyújtjuk. A lámpatestekben előforduló kondenzáció természetes jelenség, és nem rontja a lámpatest minőségét.