NORLYS VASA DIPSWITCH CCT DS186

Vasa DipSwitch CCT
186XX0009
06.11.2026 v.09.7
www.norlys.fr

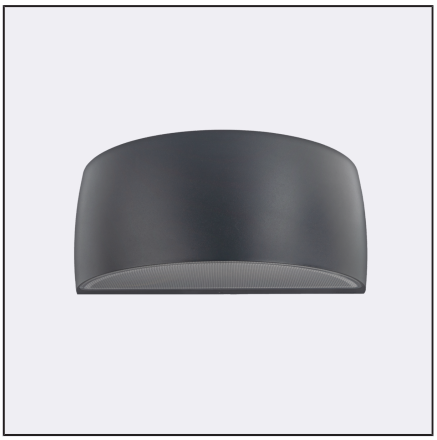

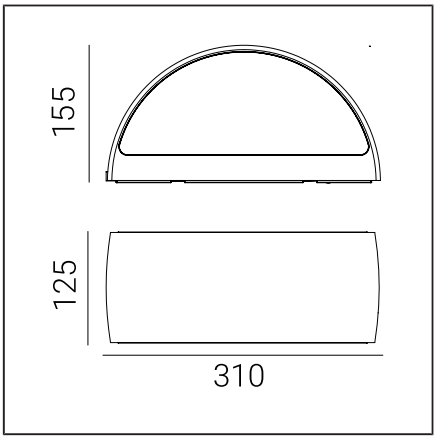

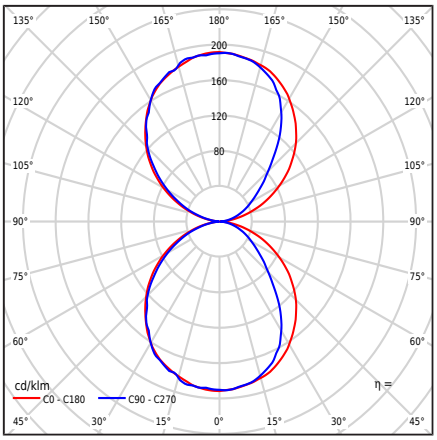

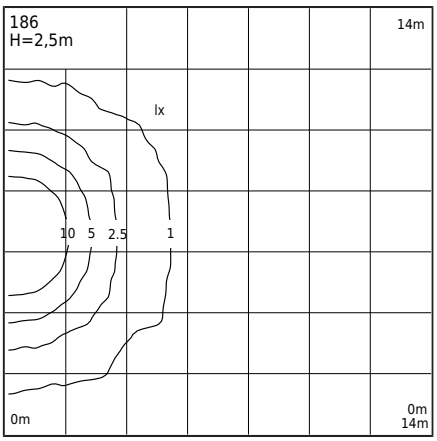

Type de luminaire

Type de luminaire	Applique murale,
Répartition photométrique	Lumière à double face : dirigée vers le haut et vers le bas.
Caractéristiques du luminaire	Luminaire avec une large gamme d'applications, y compris l'éclairage : les surfaces murales et d'autres concepts architecturaux. 1. Possibilité de réglage de la température de couleur LED dans la gamme : - 2700K / 3000K / 4000K - Réglage d'usine 3000K - Réglage des couleurs via un interrupteur sur le driver 2. Étude photométrique du flux lumineux fournie pour la valeur - 3000K D'autres valeurs sont fournies dans le manuel du client 3. Pièces DALI2 / IEC62386 possibles : 101 ; 102 ; 207 Plus d'informations - Département commercial Norlys.

Informations générales

Matériaux	Fonte d'aluminium et peinture par poudrage. Diffuseur - polycarbonate transparent avec structure, stabilisé aux UV. Joint en silicone. Presse-étoupe d'étanchéité en EPDM.
Instructions de montage	Fixation du luminaire : plaque intermédiaire avec 2 trous de réglage 5x10mm, espacement de 45mm ; directement avec 2 trous ø5mm, espacement de 68mm. Conformément aux instructions de montage fournies. Les autres accessoires doivent être achetés séparément.
Connecteur	Bornes de connexion : max 5x2,5mm², possibilité de connecter l'appareil en boucle max 5x1,5mm². Câble sous enveloppe ronde d'un diamètre de ø7...10,5mm.
Type de source lumineuse	Module LED, alimentation électronique DALI / TD Source lumineuse remplaçable (LED uniquement) par un professionnel.
Contrôle de l'éclairage	Contrôle de l'éclairage dans le système: DALI2/TD.
Poids du luminaire net / brut	2,28kg / 2,68kg
Dimensions du carton [cm]	34,5cm x 15cm x 17cm
Dimensions du luminaire [cm]	31cm x 12,5cm x 15,5cm

Données techniques

Module LED	Cree DK251013 J2835B CTW 2700K-3000K-4000K (Fiche produit)
Alimentation ou Driver	Oui
Le feeder durabilité	50000h
Contrôle externe	DALI2-TD (Manuel de l'utilisateur)
Puissance racordée de la source lumineuse	12,7W
Puissance racordée du luminaire	14,6W
Flux lumineux de la source lumineuse	3000K: 1924lm
Flux lumineux du luminaire	3000K: 974lm
Intensité lumineuse du luminaire	3000K: 190cd
ULOR	50%
Température de couleur	2700-3000-4000K
Cohérence chromatique	SDCM3
Scintillement de lumière (Pst LM)	≤1
Effet stroboscopique (SVM)	≤0.4
CRI	80
L80TM-21 [wg LM-80]	>102 000h
L90 TM-21 [wg LM-80]	>52 600h
Facteur de puissance du luminaire	PF: 0,93
Température de référence	+25°C
Plage de temp. de fonctionnement ambiante	-20...+45°C

Ce produit contient une source lumineuse de classe d'efficacité énergétique D / EPREL

Courant d'appel	6.7A/2.4us
Évaluation BUG	B0-U3-G0

Nombre max. de luminaires de ce type par disjoncteur :

B 10A: 46, B 16A: 74, C 10A: 74, C 16A: 119

Avant de commencer le montage, veuillez vous familiariser avec les instructions jointes à la lampe. L'installation et les travaux de maintenance doivent être effectués par des personnes ayant les autorisations et qualifications appropriées, conformément aux réglementations en vigueur. En raison du développement dynamique de la technologie d'éclairage, des informations supplémentaires sont fournies à la demande du client. La condensation qui peut se produire dans les lampes est un phénomène naturel et n'altère pas la qualité de la lampe.

NORLYS S.A.R.L
Centre Hermès - Bt 6
Parc Tertiaire de Valgora
83160 La Valette du Var
FRANCE
+33 04 94 08 14 00
info@norlys.fr

TÜVRheinland CERTIFIED
Management System ISO 9001:2015 IATF 16949:2016
www.tuv.com ID 9108651873
IQNet CERTIFICATE ISO 14001
RoHS 2011/65/UE

VASA DIPSWITCH CCT DS186

Pièces détachées

99zzx0009	Kit d'entretien pour luminaires
ZN0901860000	Kit de service électrique.

Fichiers à télécharger

Fichiers photométriques format LTD	Fichiers photométriques format IES
Manuel	BIM ArchiCAD

Index

Index	Couleur	RAL
DS186CS	ACIER CORTEN	env. 8011
DS186AL	ALUMINIUM	9006
DS186VI	BLANC	9003
DS186GM	GRAIN MINÉRAL	-
DS186GR	GRAPHITE	7016
DS186GB	GRIS BEIGE	7006
DS186SV	NOIR	9005
DS186CB	TERRACOTTA	8004
DS186CG	VERT AMANDE	7033

Autres couleurs selon le nuancier "Colors Template" / RAL - disponibles sur commande, après accord avec le service commercial de Norlys.

NORLYS S.A.R.L
Centre Hermès - Bt 6
Parc Tertiaire de Valgora
83160 La Valette du Var
FRANCE
+33 04 94 08 14 00
info@norlys.fr

Management System ISO 9001:2015 IATF 16949:2016 www.tuv.com ID 9108651873
CERTIFIED ISO 14001
RoHS 2011/65/UE

Avant de commencer le montage, veuillez vous familiariser avec les instructions jointes à la lampe. L'installation et les travaux de maintenance doivent être effectués par des personnes ayant les autorisations et qualifications appropriées, conformément aux réglementations en vigueur. En raison du développement dynamique de la technologie d'éclairage, des informations supplémentaires sont fournies à la demande du client. La condensation qui peut se produire dans les lampes est un phénomène naturel et n'altère pas la qualité de la lampe.