VASA DIPSWITCH CCT DS186

Vasa DipSwitch CCT
186XX0009
06.11.2026 v.09.7
www.norlys.no

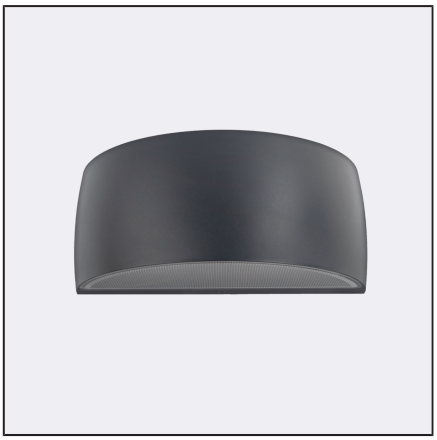

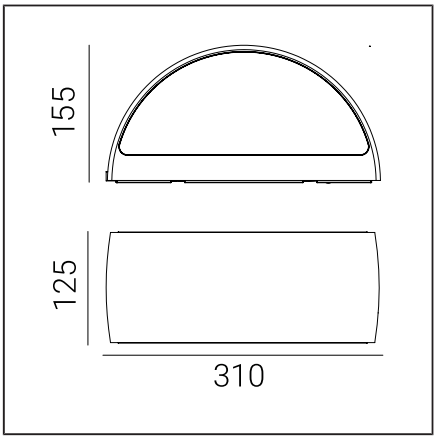

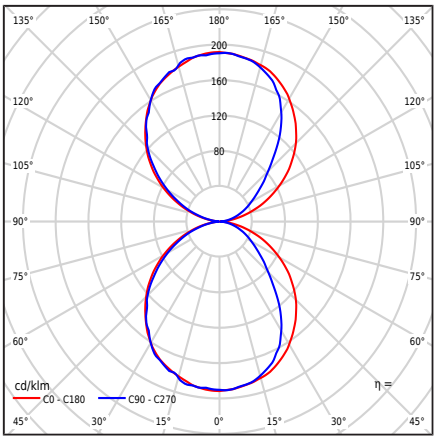

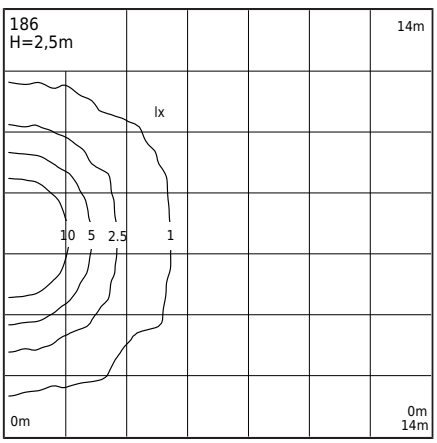

Typ svítidla

Fotometrické tělo	Dvoustranné osvětlení: směřující nahoru a dolů.
Charakteristiky svítidla	Svítidlo se širokým spektrem aplikací, včetně osvětlení: povrchů stěn a dalších architektonických konceptů. 1. Možnost nastavení barevné teploty LED v rozsahu: - 2700K / 3000K / 4000K - tovární nastavení 3000K - nastavení barev pomocí přepínače na driveru 2. Fotometrická studie světelného toku podaná pro hodnotu - 3000K Ostatní hodnoty uvedeny v příručce zákazníka 3. Možné části DALI2 / IEC62386: 101; 102; 207 Více informací - Obchodní oddělení Norlys.

Obecné informace

Materiály	Práškově lakovaný hliníkový odlitek. Čočka - průhledný polykarbonát s texturou, UV stabilizovaný. Silikonové těsnění. EPDM kabelová průchodka.
Metoda montáže	Montáž svítidla: mezera s 2 nastavitelnými otvory 5x10mm, rozteč 45mm; přímo s 2 otvory ø5mm, rozteč 68mm. Podle přiloženého návodu k montáži. Ostatní příslušenství je nutné zakoupit samostatně.
Terminál	Připojovací svorky: max 5x2,5mm², možnost připojení svítidla do smyčky max 5x1,5mm². Kabel v kulatém pouzdře o průměru ø7...10,5mm.
Typ světelného zdroje	LED modul, elektronický napájecí zdroj DALI / TD Vyměnitelný (pouze LED) světelný zdroj odborníkem. Vyměnitelné ovládací zařízení odborníkem.
Ovládání osvětlení	Řízení osvětlení v systému: DALI2/TD.
Čistá / hrubá hmotnost svítidla	2,28kg / 2,68kg
Rozměry krabice [cm]	34,5cm x 15cm x 17cm
Rozměry svítidla [cm]	31cm x 12,5cm x 15,5cm

Technické údaje

Řidič	Ano
Odolnost řidiče	50000h
Externí ovládání	DALI2-TD (Uživatelská příručka)
Příkon světelného zdroje	12,7W
Příkon svítidla	14,6W
Světelný tok lampy	3000K: 1924lm
Světelný tok svítidla	3000K: 974lm
Svítivost svítidla	3000K: 190cd
ULOR	50%
Teplota chromatičnosti	2700-3000-4000K
Konzistence barev (McAdamova elipsa)	SDCM3
Blikání světla (Pst LM)	≤1
Stroboskopický efekt (SVM)	≤0.4
Index podání barev CRI	80
L80TM-21 [wg LM-80]	>102 000h
L90 TM-21 [wg LM-80]	>52 600h
Svítidlo Power Factor	PF: 0,93
Ta Jmenovitá teplota	+25°C
Rozsah provozní teploty okolí (temp.)	-20...+45°C

Tento produkt obsahuje světelný zdroj energetické třídy účinnosti D / EPREL

Záběhový proud	6.7A/2.4us
Hodnocení BUG	B0-U3-G0

Maximální počet svítidel tohoto typu na jistič:

B 10A: 46, B 16A: 74, C 10A: 74, C 16A: 119

Náhradní díly

99zzx0009	Údržbová sada pro svítidla
ZN0901860000	Elektrická servisní sada.

Norlys AS
P.B 1014 Hoff, 0218
Oslo
Hovfaret 4B, 0275
Oslo
Norway
+47 24 12 40 11
firmapost@norlys.no

TÜVRheinland CERTIFIED
Management System ISO 9001:2015 IATF 16949:2016
www.tuv.com ID 9108651873

PCC cert CERTIFICATE ISO 14001

RoHS 2011/65/UE

Před zahájením montáže je třeba se seznámit s pokyny přiloženými ke svítidlu. Montáž a servisní práce by měly být prováděny osobami s odpovídajícími oprávněními a kvalifikacemi, v souladu s platnými předpisy. Vzhledem k dynamickému rozvoji osvětlovací technologie jsou na žádost zákazníka poskytnuty dodatečné informace. Kondenzace, která se může objevit ve svítidlech, je přirozený jev a nezhoršuje kvalitu svítidla.

VASA DIPSWITCH CCT DS186

Soubory ke stažení

Fotometrické LDT soubory	Fotometrické IES soubory
Příručka	BIM ArchiCAD

Indexy

Rejstřík	Barva	RAL
DS186WH	BÍLÁ	9003
DS186CG	CEMENTOVÁ ŠEDÁ.	7033
DS186BL	ČERNÁ	9005
DS186CS	CORTEN STEEL	zbliž. do 8011
DS186GR	GRAFIT	7016
DS186AL	HLINÍK	9006
DS186CB	MĚDĚNÁ HNĚDÁ	8004
DS186GB	ŠEDÁ BÉŽOVÁ	7006
DS186GM	ZRNITOST MINERÁL	-

Ostatní barvy dle vzorníku "Colors Template" / RAL - na objednávku, po dohodě s obchodním oddělením společnosti Norlys.

Norlys AS
P.B 1014 Hoff, 0218
Oslo
Hovfaret 4B, 0275
Oslo
Norway
+47 24 12 40 11
firmapost@norlys.no

Management System ISO 9001:2015 IATF 16949:2016
www.tuv.com ID 9108651873
CERTIFICATE ISO 14001
RoHS 2011/65/UE

Před zahájením montáže je třeba se seznámit s pokyny přiloženými ke svítidlu. Montáž a servisní práce by měly být prováděny osobami s odpovídajícími oprávněními a kvalifikacemi, v souladu s platnými předpisy. Vzhledem k dynamickému rozvoji osvětlovací technologie jsou na žádost zákazníka poskytnuty dodatečné informace. Kondenzace, která se může objevit ve svítidlech, je přirozený jev a nezhoršuje kvalitu svítidla.