NORLYS VASA DIPSWITCH CCT-POWER DS184

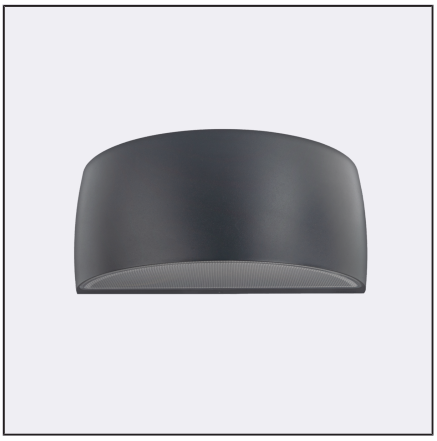

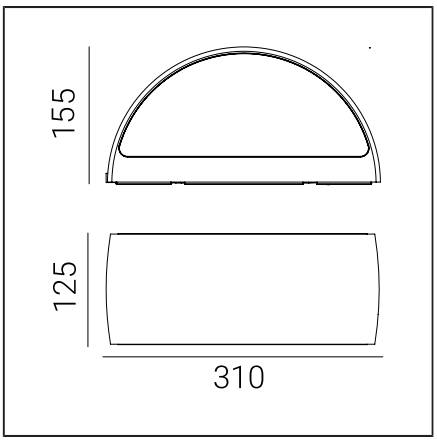

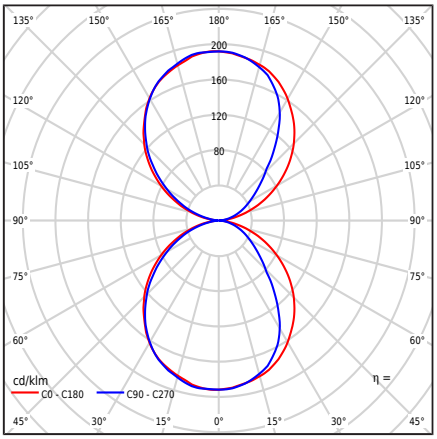

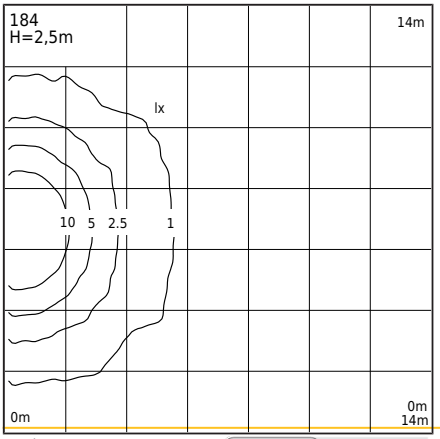

Тип світильника

Тип світильника	Настінний світильник,
Фотометричне тіло	Двостороннє світло: спрямоване вгору і вниз.
Характеристики світильника	Світильник з широким діапазоном застосування, зокрема для освітлення: поверхонь стін та інших архітектурних концепцій. 1. Можливість регулювання потужності світильника в діапазоні: - 7,7 Вт / 10,2 Вт / 12,6 Вт / 15 Вт - заводські налаштування 10,2 Вт/667 лм - регулювання потужності за допомогою перемикача на живленні 2. Можливість регулювання кольору LED в діапазоні: - 2700K / 3000K / 4000K - заводські налаштування 3000K - регулювання кольору за допомогою перемикача на живленні 3. Фотометричне дослідження світлового потоку вказано для значень: - 3000K - 15 Вт Інші значення вказані в інструкції для клієнта

Загальна інформація

Матеріали	Алюмінієвий литий виріб, пофарбований порошковою фарбою. Лінза - прозорий полікарбонат зі структурою, стабілізований проти УФ. Силіконова прокладка. Кабельний ввод EPDM.
Метод монтажу	Кріплення світильника: проміжна пластина з 2 регульованими отворами 5x10мм, відстань 45мм, безпосередньо 2 отвори ø5мм, відстань 68мм. Відповідно до доданої інструкції з монтажу. Інші аксесуари потрібно купувати окремо.
Термінал	Затискачі підключення: макс 3x2,5мм², можливість підключення світильника в петлю макс 3x1,5мм². Кабель в круглій оболонці діаметром ø7...10,5мм.
Тип джерела світла	Світлодіодний модуль, електронне джерело живлення Зйомне (тільки LED) джерело світла професійним фахівцем. Заміна обладнання управління професіоналом.
Керування освітленням	Trailing edge (TE) dimming
Вага світильника нетто / брутто	2,25kg / 2,65kg
Розміри коробки [cm]	34,5cm x 15cm x 17cm
Розміри світильника [cm]	31cm x 12,5cm x 15,5cm

Norlys AS
P.B 1014 Hoff, 0218
Oslo
Hovfaret 4B, 0275 Oslo
Norway
+47 24 12 40 11
firmapost@norlys.no

TÜVRheinland CERTIFIED
Management System ISO 9001:2015 IATF 16949:2016
www.tuv.com ID 9108651873
PCC cert CERTIFICATE ISO 14001
RoHS 2011/65/UE

Перед початком монтажу слід ознайомитися з інструкцією, що додається до світильника. Монтаж та сервісні роботи повинні виконуватись особами із відповідними дозволами та кваліфікацією, згідно з чинними нормами. Через динамічний розвиток освітлювальних технологій додаткову інформацію надаємо за запитом клієнта. Конденсація, яка може виникати у світильниках, є природним явищем і не впливає на погіршення якості світильника.

VASA DIPSWITCH CCT-POWER DS184

AC 220-240V 50-60Hz | IP 65 | IK 08 | LED | DIM

Технічні дані

Світлодіодний модуль	Cree DK251013 J2835B CTW 2700K-3000K-4000K (Таблиця даних)
Драйвер	Так
Тривалість роботи драйвера	50000h
Зовнішнє керування	Дип-Перемикач CCT-Потужність 2,7K-3K-4K (Інструкція користувача)
Потужність джерела світла	6W / 8,2W / 10,4W / 12,7W
Потужність світильника	7,6W / 10W / 12,4W / max15W
Режим очікування потужності (Psb)	0W
Світловий потік лампи	3000K: 1022 / 1334 / 1634 /1924lm
Світловий потік світильника	3000K: 509 / 677 / 839 / 996lm
Світлова інтенсивність світильника	3000K: 99 / 132 / 164 / 192cd
ULOR	50%
Колірна температура	2700-3000-4000K
Стабільність кольору (еліпс МакАдама)	SDCM3
Мерехтіння світла (Pst LM)	≤1
Ефект стробоскопа (SVM)	≤0.4
Індекс кольоропередачі CRI	80
L80TM-21 [wg LM-80]	>102 000h
L90 TM-21 [wg LM-80]	>52 600h
Світильник Power Factor	PF: 0,85 / 0,90 / 0,92 / 0,94
Фактор THD	< 15%
Перенапруга	2kV
Температура Ta рейтингу	+25°C
Діапазон робочих температур навколишнього середовища	-20...+45°C

Цей продукт містить джерело світла класу енергоефективності D / EPREL

Опціонально, світильник доступний також:
- для аварійних установок з постійною напругою близько 180 ÷ 270 В
- режим роботи/затемнення: фазове затемнення; DALI2; 1...10В
- у версії з датчиком руху
- для кольору LED 2700K [1/0]
- для іншої величини світлового потоку
- для іншого кольору світильника (згідно з палітрою кольорів RAL)

Умови продажу та інша інформація після узгодження з відділом продажу компанії Norlys.

Пусковий струм	5,8A / 40µs
Рейтинг BUG	B0-U3-G0

Максимальна кількість світильників цього типу на один MCB:

B 10A: 103, B 16A: 166, C 10A: 166, C 16A: 265

Запасні частини

99zzx0009	Комплект для технічного обслуговування освітлювальних приладів
ZN0917100601	Електричний сервісний комплект.

Файли для завантаження

Фотометричні файли LDT	Фотометричні файли IES
Посібник	BIM ArchiCAD

Norlys AS
P.B 1014 Hoff, 0218
Oslo
Hovfaret 4B, 0275 Oslo
Norway
+47 24 12 40 11
firmapost@norlys.no

TÜVRheinland CERTIFIED Management System ISO 9001:2015 IATF 16949:2016 www.tuv.com ID 9108651873
PCC cert CERTIFICATE ISO 14001
RoHS 2011/65/UE

Перед початком монтажу слід ознайомитися з інструкцією, що додається до світильника. Монтаж та сервісні роботи повинні виконуватись особами із відповідними дозволами та кваліфікацією, згідно з чинними нормами. Через динамічний розвиток освітлювальних технологій додаткову інформацію надаємо за запитом клієнта. Конденсація, яка може виникати у світильниках, є природним явищем і не впливає на погіршення якості світильника.

VASA DIPSWITCH CCT-POWER DS184



Індекси

Індекс	Колір	RAL
DS184AL	АЛЮМІНІЙ	9006
DS184WH	БІЛИЙ	9003
DS184GR	ГРАФІТ	7016
DS184GM	ЗЕРНО МІНЕРАЛ	-
DS184CS	КОРТЕНОВА СТАЛЬ	zbliż. do 8011
DS184GB	СІРИЙ БЕЖ	7006
DS184CG	ЦЕМЕНТ СІРИЙ	7033
DS184BL	ЧОРНИЙ	9005

Інші кольори відповідно до книги шаблонів "Colors Template" / RAL - доступні на запит, за погодженням з відділом продажів Norlys.

Norlys AS
P.B 1014 Hoff, 0218
Oslo
Hovfaret 4B, 0275 Oslo
Norway
+47 24 12 40 11
firmapost@norlys.no

Management System ISO 9001:2015 IATF 16949:2016
www.tuv.com ID 9108651873
CERTIFIED
CERTIFICATE ISO 14001
RoHS 2011/65/UE

Перед початком монтажу слід ознайомитися з інструкцією, що додається до світильника. Монтаж та сервісні роботи повинні виконуватись особами із відповідними дозволами та кваліфікацією, згідно з чинними нормами. Через динамічний розвиток освітлювальних технологій додаткову інформацію надаємо за запитом клієнта. Конденсація, яка може виникати у світильниках, є природним явищем і не впливає на погіршення якості світильника.