NORLYS VASA DIPSWITCH CCT-POWER DS184

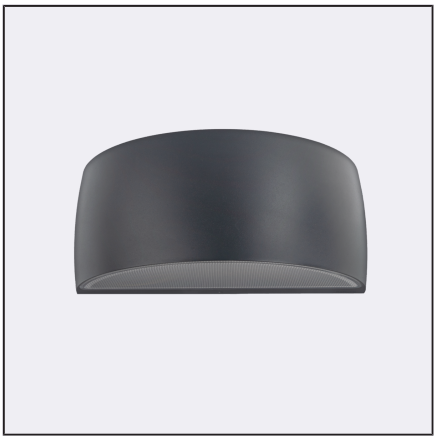

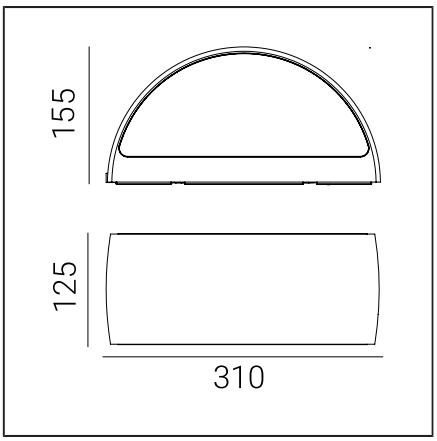

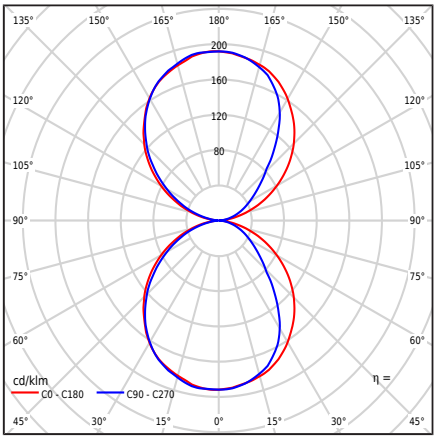

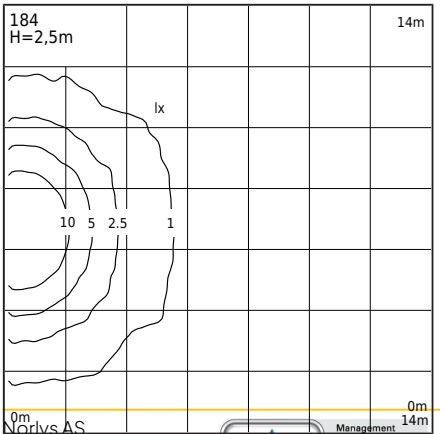

Typ av armatur

Typ armatur	Vägglampa,
Fotometrisk kropp	Dubbelsidigt ljus: riktat uppåt och nedåt.
Armaturens egenskaper	En armatur med ett brett användningsområde, inklusive belysning av: väggytor och andra arkitektoniska koncept. 1. Möjlighet att justera armaturens effektområde: - 7,7W / 10,2W / 12,6W / 15W - fabriksinställningar 10,2W/667lm - effektjustering via en strömbrytare på strömförsörjningen 2. Möjlighet att justera LED-färgområdet: - 2700K / 3000K / 4000K - fabriksinställningar 3000K - färgjustering via en strömbrytare på strömförsörjningen 3. Fotometrisk test av ljusflödet anges för värden: - 3000K - 15W Övriga värden finns angivna i kundens instruktion

Allmän information

Material	Pulverlackerad aluminium Polykarbonat med optisk struktur, UV stabiliserat Silikontätning. EPDM kabelgenomföring
Monteringsmetod	Montering av armatur: mellanplatta med 2 justeringshål 5x10mm, avstånd 45mm, direkt 2 hål ø5mm, avstånd 68mm. Enligt bifogade monteringsanvisningar. Övriga tillbehör måste köpas separat.
Terminal	Anslutningsklämmor: max 3x2,5mm², möjlighet att koppla armaturen i en slinga max 3x1,5mm². Kabel i ett runt yttre med en diameter på ø7...10,5mm.
Typ ljuskälla	LED-modul, elektronisk strömförsörjning Utbytbar (endast LED) ljuskälla av en behörig elektriker Utbytbar kontrolldon av en behörig elektriker
Ljusstyrning	Bakkantsdimmer - Trailing Edge (TE)
Armaturvikt netto / brutto	2,25kg / 2,65kg
Förpackning mått [cm]	34,5cm x 15cm x 17cm
Armaturens mått [cm]	31cm x 12,5cm x 15,5cm

Norlys AS
P.B 1014 Hoff, 0218
Oslo
Hovfaret 4B, 0275
Oslo
Norway
+47 24 12 40 11
firmapost@norlys.no

TÜVRheinland CERTIFIED
Management System ISO 9001:2015 IATF 16949:2016
www.tuv.com ID 9108651873
PCC cert CERTIFICATE ISO 14001
RoHS 2011/65/UE

Innan montering bör du bekanta dig med instruktionerna som medföljer armaturen. Montering och servicearbete ska utföras av en person med relevanta behörigheter och kvalifikationer, i enlighet med gällande bestämmelser. På grund av den snabba utvecklingen av belysningsteknik, erbjuds ytterligare information på kundens begäran. Kondens som kan uppstå i armaturer är ett naturligt fenomen och påverkar inte armaturens kvalitet.

VASA DIPSWITCH CCT-POWER DS184



Teknisk data

LED-modul	Cree DK251013 J2835B CTW 2700K-3000K-4000K (Produktblad)
Drivdon	Ja
Drivdon hållbarhet	50000h
Külső ellenőrzés	Dip Switch CCT-Effekt 2,7K-3K-4K (Användarhandbok)
Led modul effekt	6W / 8,2W / 10,4W / 12,7W
Armatur effekt	7,6W / 10W / 12,4W / max15W
Standby-effekt (Psb)	0W
Lumen modul	3000K: 1022 / 1334 / 1634 /1924lm
Lumen ut	3000K: 509 / 677 / 839 / 996lm
Luminous intensity of the luminaire	3000K: 99 / 132 / 164 / 192cd
ULOR	50%
Färgtemperatur	2700-3000-4000K
Färgbeständighet (McAdam ellipse)	SDCM3
Ljusflimmer (Pst LM)	≤1
Stroboseffekt (SVM)	≤0.4
Färgtolkningsindex (CRI/Ra)	80
L80TM-21 [wg LM-80]	>102 000h
L90 TM-21 [wg LM-80]	>52 600h
Effektfaktor	PF: 0,85 / 0,90 / 0,92 / 0,94
THD-faktor	< 15%
Spänning	2kV
Ta nominel:	+25°C
Omgivningens driftstemp. intervall	-20...+45°C

Denna produkt innehåller en ljuskälla med energieffektivitetsklass D / EPREL

Alternativt är armaturen också tillgänglig:
- för nödsysteminstallationer med likspänning cirka 180 ÷ 270 V
- driftläge/neddämpning: fasdimring; DALI2; 1...10V
- i en version med rörelsesensor
- för LED-färg 2700K [1/0]
- för annat ljusflödesvärde
- för annan armaturfärg (enligt RAL-färgpaletten)

Försäljningsvillkor och annan information, efter överenskommelse med Norlys' försäljningsavdelning.

Inrush current	5,8A / 40µs
BUG-bedömning	B0-U3-G0

Antal armaturer på automatsäkring
B 10A: 103, B 16A: 166, C 10A: 166, C 16A: 265

Reservdelar

99zzx0009	Underhållssats för armaturer
ZN0917100601	Elektriskt servicekit.

Filer som kan laddas ned

Photometric LDT files	Photometric IES files
Manualer	BIM ArchiCAD

Norlys AS
P.B 1014 Hoff, 0218
Oslo
Hovfaret 4B, 0275
Oslo
Norway
+47 24 12 40 11
firmapost@norlys.no

TÜVRheinland CERTIFIED
Management System ISO 9001:2015 IATF 16949:2016
www.tuv.com ID 9108651873

PCC cert CERTIFICATE ISO 14001

RoHS 2011/65/UE

Innan montering bör du bekanta dig med instruktionerna som medföljer armaturen. Montering och servicearbete ska utföras av en person med relevanta behörigheter och kvalifikationer, i enlighet med gällande bestämmelser. På grund av den snabba utvecklingen av belysningsteknik, erbjuds ytterligare information på kundens begäran. Kondens som kan uppstå i armaturer är ett naturligt fenomen och påverkar inte armaturens kvalitet.