VASA DIPSWITCH CCT-POWER DS184

AC 220-240V 50-60Hz | IP 65 | IK 08 | LED | DIM

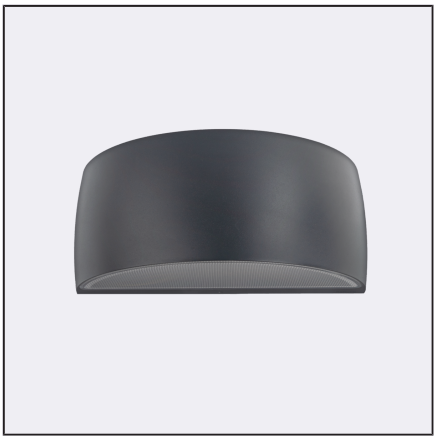

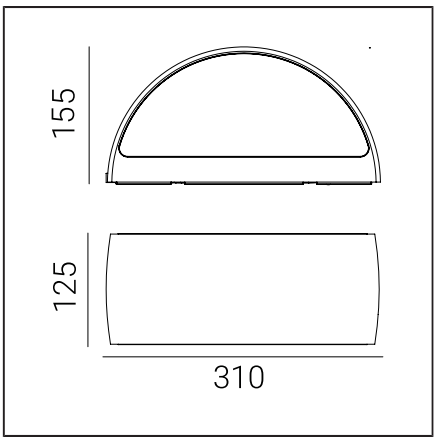

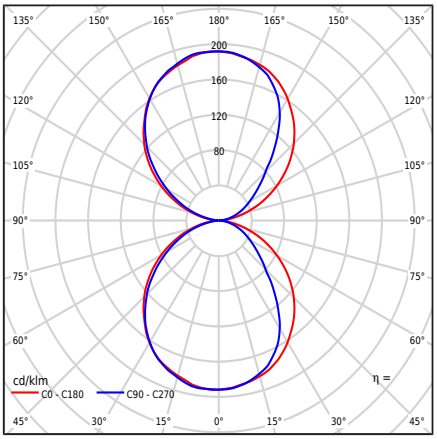

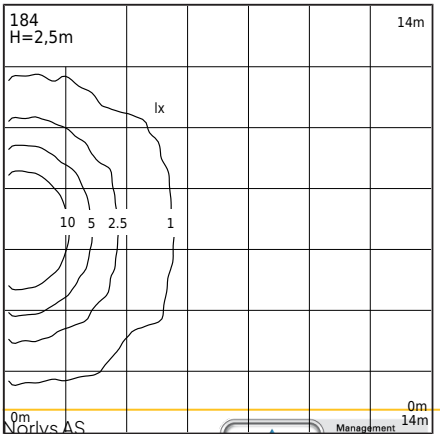

Typ svietidla

Fotometrické teleso	Dvojstranné svetlo: smerované nahor a nadol.
Charakteristiky svietidla	Svietidlo so širokým spektrom použitia, vrátane osvetlenia: povrchov stien a iných architektonických koncepcií. 1. Možnosť nastavenia výkonu svietidla v rozsahu: - 7,7W / 10,2W / 12,6W / 15W - nastavenie z výroby 10,2W/667lm - nastavenie výkonu pomocou prepínača na napájacom zdroji 2. Možnosť nastavenia farby LED v rozsahu: - 2700K / 3000K / 4000K - nastavenie z výroby 3000K - nastavenie farby pomocou prepínača na napájacom zdroji 3. Fotometrické meranie svetelného toku pre hodnoty: - 3000K - 15W Ďalšie hodnoty sú uvedené v návode pre zákazníka

Všeobecné informácie

Materiály	Práškovou farbou natretý hliníkový odliatok. Šošovka - transparentný polykarbonát so štruktúrou, UV stabilizovaný. Silikónové tesnenie. EPDM priechodka kábla.
Metóda montáže	Upevnenie svietidla: medziplítka s 2 regulačnými otvormi 5x10mm, rozstup 45mm, priamo 2 otvory ø5mm, rozstup 68mm. Podľa priložených montážnych pokynov. Ostatné príslušenstvo je potrebné zakúpiť samostatne.
Terminál	Pripojovacie svorky: max 3x2,5mm², možnosť pripojiť svietidlo do slučky max 3x1,5mm². Kábel v okrúhlom plášti s priemerom ø7...10,5mm.
Typ svetelného zdroja	LED modul, elektronický napájací zdroj Vymeniteľný (iba LED) svetelný zdroj odborníkom. Vymeniteľné riadiace zariadenie odborníkom.
Hmotnosť svietidla netto / brutto	2,25kg / 2,65kg
Rozmery krabice [cm]	34,5cm x 15cm x 17cm
Rozmery svietidla [cm]	31cm x 12,5cm x 15,5cm

Norlys AS
P.B 1014 Hoff, 0218
Oslo
Hovfaret 4B, 0275
Oslo
Norway
+47 24 12 40 11
firmapost@norlys.no

TÜVRheinland CERTIFIED
Management System ISO 9001:2015 IATF 16949:2016
www.tuv.com ID 9108651873

PCC Cert CERTIFICATE ISO 14001

RoHS 2011/65/UE

Pred začatím montáže by ste sa mali oboznámiť s pokynmi, ktoré sú súčasťou svietidla. Montáž a servisné práce musí vykonávať osoba s príslušnými oprávneniami a kvalifikáciami podľa platných predpisov. Vzhľadom na dynamický rozvoj osvetľovacej technológie sú dodatočné informácie poskytované na požiadanie zákazníka. Kondenzácia, ktorá sa môže vyskytnúť v svietidlách, je prirodzený jav a neovplyvňuje zhoršenie kvality svietidla.

VASA DIPSWITCH CCT-POWER DS184



Technické údaje

LED moduly	Cree DK251013 J2835B CTW 2700K-3000K-4000K (Technický list)
Ovládač	Áno
Odolnosť ovládača	50000h
Externé ovládanie	Dip Prepínač CCT-Výkon 2,7K-3K-4K (Používateľská príručka)
Výkon svetelného zdroja	6W / 8,2W / 10,4W / 12,7W
Príkon svietidla	7,6W / 10W / 12,4W / max15W
Pohotovostný výkon (Psb)	0W
Svetelný tok lampy	3000K: 1022 / 1334 / 1634 /1924lm
Svetelný tok svietidla	3000K: 509 / 677 / 839 / 996lm
Svetelná intenzita svietidla	3000K: 99 / 132 / 164 / 192cd
ULOR	50%
Teplota farby	2700-3000-4000K
Farebná konzistencia (McAdamova elipsa)	SDCM3
Blikanie svetla (Pst LM)	≤1
Stroboskopický efekt (SVM)	≤0.4
Index podania farieb CRI	80
L80TM-21 [wg LM-80]	>102 000h
L90 TM-21 [wg LM-80]	>52 600h
Svietidlo Power Factor	PF: 0,85 / 0,90 / 0,92 / 0,94
Faktor THD	<15%
Prepätie	2kV
Ta Nominálna teplota	+25°C
Rozsah prevádzkovej teploty okolia (temp.)	-20...+45°C

Tento produkt obsahuje svetelný zdroj energetickej triedy účinnosti D / EPREL

Voliteľne je svietidlo dostupné tiež:
- pre núdzové inštalácie s DC napätím okolo 180 ÷ 270 V
- režim prevádzky/stmievanie: fázové stmievanie; DALI2; 1...10V
- vo verzii s pohybovým senzorom
- pre LED farbu 2700K [1/0]
- pre inú hodnotu svetelného toku
- pre inou farbu svietidla (podľa RAL farebnej palety)

Predajné podmienky a ďalšie informácie po dohode s obchodným oddelením Norlys.

Nábehový prúd	5,8A / 40µs
Hodnotenie BUG	B0-U3-G0

Maximálny počet svietidiel tohto typu na jeden MCB:

B 10A: 103, B 16A: 166, C 10A: 166, C 16A: 265

Náhradné diely

99zzx0009	Údržbová sada pre osvetľovacie zariadenia
ZN0917100601	Elektrický servisný kit.

Súbory na stiahnutie

Fotometrické LDT súbory	Fotometrické IES súbory
Manuál	BIM ArchiCAD

Norlys AS
P.B 1014 Hoff, 0218
Oslo
Hovfaret 4B, 0275
Oslo
Norway
+47 24 12 40 11
firmapost@norlys.no

Management System ISO 9001:2015 IATF 16949:2016
www.tuv.com ID 9108651873
CERTIFICATE ISO 14001
RoHS 2011/65/UE

Pred začatím montáže by ste sa mali oboznámiť s pokynmi, ktoré sú súčasťou svietidla. Montáž a servisné práce musí vykonávať osoba s príslušnými oprávneniami a kvalifikáciami podľa platných predpisov. Vzhľadom na dynamický rozvoj osvetľovacej technológie sú dodatočné informácie poskytované na požiadanie zákazníka. Kondenzácia, ktorá sa môže vyskytnúť v svietidlách, je prirodzený jav a neovplyvňuje zhoršenie kvality svietidla.

VASA DIPSWITCH CCT-POWER DS184



Indexy

Register	Farba	RAL
DS184WH	BIELA	9003
DS184CG	CEMENTOVÁ SIVÁ	7033
DS184BL	ČIERNA	9005
DS184CS	CORTENOVÁ OCEĽ	zbliž. do 8011
DS184GR	GRAFIT	7016
DS184GM	GRAIN MINERÁL	-
DS184AL	HLINÍK	9006
DS184GB	SIVÁ BÉŽOVÁ	7006

Ostatné farby podľa vzorkovníka "Colors Template" / RAL - na objednávku, po dohode s obchodným oddelením spoločnosti Norlys.

Norlys AS
P.B 1014 Hoff, 0218
Oslo
Hovfaret 4B, 0275
Oslo
Norway
+47 24 12 40 11
firmapost@norlys.no

Management System ISO 9001:2015 IATF 16949:2016
www.tuv.com ID 9108651873
CERTIFICATE ISO 14001
RoHS 2011/65/UE

Pred začatím montáže by ste sa mali oboznámiť s pokynmi, ktoré sú súčasťou svietidla. Montáž a servisné práce musí vykonávať osoba s príslušnými oprávneniami a kvalifikáciami podľa platných predpisov. Vzhľadom na dynamický rozvoj osvetľovacej technológie sú dodatočné informácie poskytované na požiadanie zákazníka. Kondenzácia, ktorá sa môže vyskytnúť v svietidlách, je prirodzený jav a neovplyvňuje zhoršenie kvality svietidla.