NORLYS VASA DIPSWITCH CCT-POWER DS184

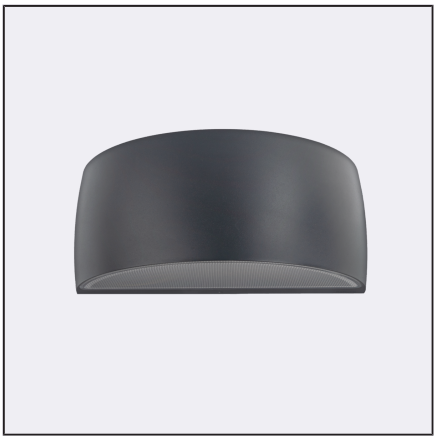

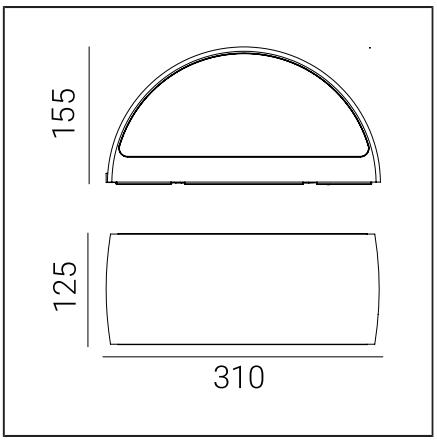

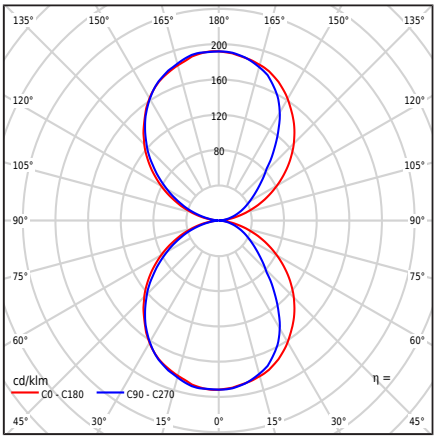

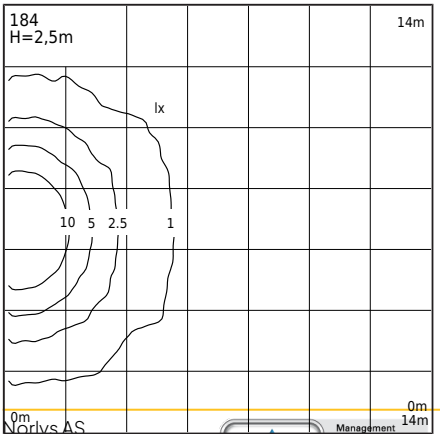

Lámpatest típusa

A kötés típusa	Fali lámpa,
Fotometriai test	Kétszínű fény: felfelé és lefelé irányított.
A lámpatest jellemzői	Egy lámpatest széles alkalmazási területtel, beleértve a megvilágítást: falak felületei és más építészeti koncepciók. 1. A lámpatest teljesítményének állítható tartománya: - 7,7W / 10,2W / 12,6W / 15W - gyári beállítás 10,2W/667lm - teljesítmény állítása a tápegység kapcsolójával 2. Az LED színének állítható tartománya: - 2700K / 3000K / 4000K - gyári beállítás 3000K - szín állítása a tápegység kapcsolójával 3. Fényáram fotometriai vizsgálata az alábbi értékek alapján: - 3000K - 15W A további értékeket a vevői útmutató tartalmazza

Általános információ

Anyagok	Porfestett alumínium öntvény Lencse - átlátszó polikarbonát, UV stabilizált Szilikon tömítés. Gumi kábel
Felszerelési módszer	Rögzítés szerelvény: köztes lemez 2 állítólyukkal 5x10mm, távolság 45mm, közvetlenül 2 lyukak ø5mm, távolság 68mm. A mellékelt szerelési utasítás szerint. A többi tartozék külön vásárolandó.
Terminál	Csatlakozó hüvelyek: max 3x2,5mm², lehetőség a világítótest hurkolására max 3x1,5mm². Kerek burkolatú kábel, ø7...10,5mm átmérővel.
A fényforrás típusa	LED modul, elektronikus tápegység Szakember által cserélhető fényforrás (csak LED)
Fényszabályozás	TE fázishasításos szabályzás
Világítótest súlya nettó / bruttó	2,25kg / 2,65kg
Doboz méretei [cm]	34,5cm x 15cm x 17cm
A lámpatest méretei [cm]	31cm x 12,5cm x 15,5cm

Norlys AS
P.B 1014 Hoff, 0218
Oslo
Hovfaret 4B, 0275
Oslo
Norway
+47 24 12 40 11
firmapost@norlys.no

TÜVRheinland CERTIFIED
Management System ISO 9001:2015 IATF 16949:2016
www.tuv.com ID 9108651873
PCC cert CERTIFICATE ISO 14001
RoHS 2011/65/UE

Az összeszerelés megkezdése előtt ismerje meg a lámpatesthez mellékelt útmutatót. Az összeszerelést és szervizmunkát megfelelő engedélyekkel és képesítésekkel rendelkező személy végezheti a hatályos előírásoknak megfelelően. A világítástechnika dinamikus fejlődése miatt további információkat az ügyfél kérésére adunk. A lámpatestekben előforduló kondenzáció természetes jelenség, és nem befolyásolja a lámpatest minőségi romlását.

VASA DIPSWITCH CCT-POWER DS184

AC 220-240V 50-60Hz | IP 65 | IK 08 | LED | DIM

Műszaki adatok

LED modul	Cree DK251013 J2835B CTW 2700K-3000K-4000K (Adatlap)
Sofőr	Igen
Sofőr tartósság	50000h
Felhasználói kézikönyv	Dip Kapcsoló CCT-Teljesítmény 2,7K-3K-4K (Felhasználói kézikönyv)
Fényforrás teljesítmény	6W / 8,2W / 10,4W / 12,7W
Lámpatest teljesítmény	7,6W / 10W / 12,4W / max15W
Készenléti teljesítmény (Psb)	0W
Lámpa fényáram	3000K: 1022 / 1334 / 1634 /1924lm
Világító fényáram	3000K: 509 / 677 / 839 / 996lm
A lámpatest fényerőssége	3000K: 99 / 132 / 164 / 192cd
ULOR	50%
Színhőmérséklet	2700-3000-4000K
Konzisztencia	SDCM3
Fény villogása (Pst LM)	≤1
Stroboszkóp hatás (SVM)	≤0.4
CRI	80
L80TM-21 [wg LM-80]	>102 000h
L90 TM-21 [wg LM-80]	>52 600h
Power Factor lámpatest	PF: 0,85 / 0,90 / 0,92 / 0,94
THD tényező	< 15%
Túlfeszültség	2kV
Ta Névleges hőmérséklet	+25°C
Környezeti üzemi hőmérs. tartomány	-20...+45°C

Ez a termék energiahatékonysági osztályú fényforrást tartalmaz D / EPREL

Opcióként az armatúra elérhető:
- vészhelyzeti telepítésekhez DC feszültséggel kb. 180 ÷ 270 V
- működési mód/szabályzás: fázisvágásos szabályzás; DALI2; 1...10V
- mozgásérzékelős változatban
- LED szín számára 2700K [1/0]
- más fényáram értékhez
- más armatúra színéhez (RAL színpaletta szerint)

Értékesítési feltételek és további információk a Norlys értékesítési osztályával való egyeztetés után.

Bekapcsolási áram	5,8A / 40µs
BUG értékelés	B0-U3-G0

Az ilyen típusú lámpatestek maximális száma MCB-enként:

B 10A: 103, B 16A: 166, C 10A: 166, C 16A: 265

Alkatrészek

99zzx0009	Karbantartó készlet világítótestekhez
ZN0917100601	Elektromos szervizkészlet.

Letölthető fájlok

Fotometrikus LDT fájlok	Fotometrikus IES fájlok
Kézikönyv	BIM ArchiCAD

Norlys AS
P.B 1014 Hoff, 0218
Oslo
Hovfaret 4B, 0275
Oslo
Norway
+47 24 12 40 11
firmapost@norlys.no

TÜVRheinland CERTIFIED
Management System ISO 9001:2015 IATF 16949:2016
www.tuv.com ID 9108651873
PCC Cert CERTIFICATE ISO 14001
RoHS 2011/65/UE

Az összeszerelés megkezdése előtt ismerje meg a lámpatesthez mellékelt útmutatót. Az összeszerelést és szervizmunkát megfelelő engedélyekkel és képesítésekkel rendelkező személy végezheti a hatályos előírásoknak megfelelően. A világítástechnika dinamikus fejlődése miatt további információkat az ügyfél kérésére adunk. A lámpatestekben előforduló kondenzáció természetes jelenség, és nem befolyásolja a lámpatest minőségi romlását.

VASA DIPSWITCH CCT-POWER DS184

Indexek

Index	Szín	RAL
DS184AL	ALUMÍNIUM	9006
DS184CS	CORTEN ACÉL	kb. 8011
DS184WH	FEHÉR	9003
DS184BL	FEKETE	9005
DS184GR	GRAFIT	7016
DS184GM	GRAIN MINERAL	-
DS184GB	SZÜRKE BÉZS	7006
DS184CG	SZÜRKE CEMENT	7033

A "Colors Template" / RAL színmintakönyv szerinti további színek - megrendelésre, a Norlys értékesítési osztályával egyeztetve.

Norlys AS
P.B 1014 Hoff, 0218
Oslo
Hovfaret 4B, 0275
Oslo
Norway
+47 24 12 40 11
firmapost@norlys.no

Az összeszerelés megkezdése előtt ismerje meg a lámpatesthez mellékelt útmutatót. Az összeszerelést és szervizmunkát megfelelő engedélyekkel és képesítésekkel rendelkező személy végezheti a hatályos előírásoknak megfelelően. A világítástechnika dinamikus fejlődése miatt további információkat az ügyfél kérésére adunk. A lámpatestekben előforduló kondenzáció természetes jelenség, és nem befolyásolja a lámpatest minőségi romlását.