NORLYS VASA DIPSWITCH CCT-POWER DS184

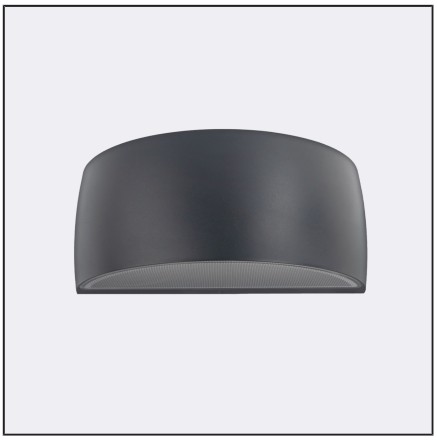

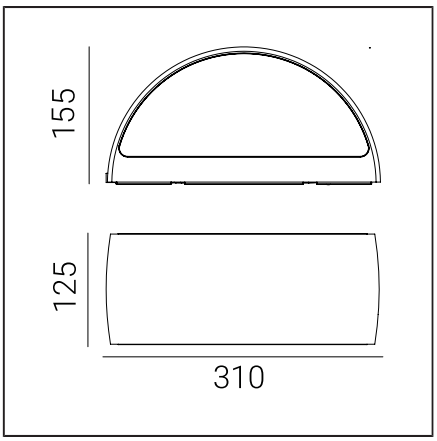

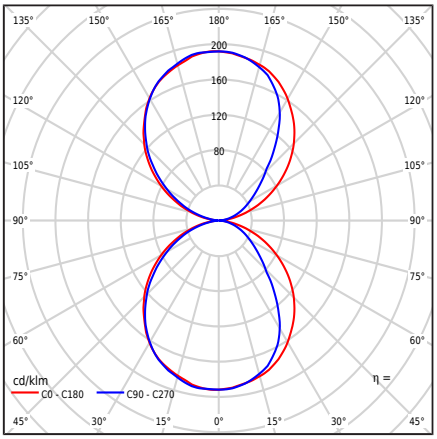

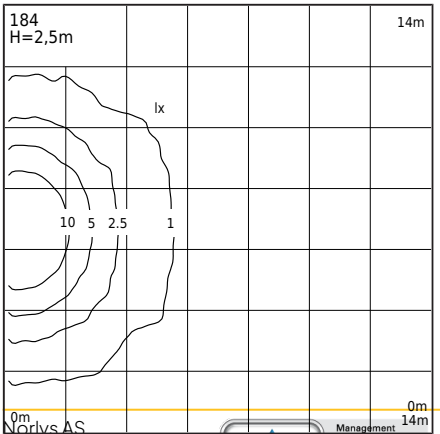

Valgusti tüüp

Fotomeetriline keha	Kahepoolne valgus: suunatud üles ja alla.
Valgusti omadused	Valgusti laia kasutusvaldkonnaga, sealhulgas valgustus: seinte pinnad ja muud arhitektuurilised kontseptsioonid. 1. Valgusti võimsuse reguleerimisvõimalus vahemikus: - 7,7W / 10,2W / 12,6W / 15W - tehase seaded 10,2W/667lm - võimsuse reguleerimine toiteallika lüliti abil 2. LED valguse värvi reguleerimine vahemikus: - 2700K / 3000K / 4000K - tehase seaded 3000K - värvi reguleerimine toiteallika lüliti abil 3. Luminantsivoo fotomeetriline testimine väärtustele: - 3000K - 15W Muud väärtused on toodud kliendijuhendis

Üldine teave

Materjalid	Pulbervärvitud alumiiniumvaland. Läätse - läbipaistev polükarbonaat koos struktuuriga, UV stabiliseeritud. Silikoonist tihend. EPDM kaabliglanss.
Paigaldusmeetod	Kinnitus valgustile: vaheleht 2 reguleerimisaudioga 5x10mm, vahe 45mm, otse 2 auku ø5mm, vahe 68mm. Vastavalt lisatud paigaldusjuhendile. Teised tarvikud tuleb osta eraldi.
Terminal	Ühendusklemmid: maks 3x2,5mm², võimalus ühendada valgusti ahelasse maks 3x1,5mm². Kaabel ümaras ümbrises, läbimõõduga ø7...10,5mm.
Valgusallika tüüp	LED-moodul, elektrooniline toiteallikas Vahetatav (ainult LED) valgusallikas professionaal poolt. Professionaali poolt vahetatav juhtimisvarustus.
Valgusti kaal neto / bruto	2,25kg / 2,65kg
Kasti mõõtmed [cm]	34,5cm x 15cm x 17cm
Valgusti mõõtmed [cm]	31cm x 12,5cm x 15,5cm

Norlys AS
P.B 1014 Hoff, 0218
Oslo
Hovfaret 4B, 0275
Oslo
Norway
+47 24 12 40 11
firmapost@norlys.no

TÜVRheinland CERTIFIED
Management System ISO 9001:2015 IATF 16949:2016
www.tuv.com ID 9108651873
PCC Cert CERTIFICATE ISO 14001
RoHS 2011/65/UE

Enne paigaldamist tutvu valguskehale lisatud juhistega. Paigaldus ja hooldustööd peab läbi viima isik, kellel on vastavad volitused ja oskused, kooskõlas kehtivate eeskirjadega. Arvestades valgustehnoloogia dünaamilist arengut, antakse lisateavet kliendi soovil. Kondensatsioon, mis võib esineda valgustites, on loomulik nähtus ja ei mõjuta valgusti kvaliteedi halvenemist.

VASA DIPSWITCH CCT-POWER DS184



Tehnilised andmed

LED-moodul	Cree DK251013 J2835B CTW 2700K-3000K-4000K (Andmeleht)
Juht	Jah
Juhi vastupidavus	50000h
Väline juhtimine	Dip Lüliti CCT-Võimsus 2,7K-3K-4K (Kasutusjuhend)
Valgusallika võimsus	6W / 8,2W / 10,4W / 12,7W
Valgusti võimsus	7,6W / 10W / 12,4W / max15W
Ooterežiimi võimsus (Psb)	0W
Lambi valgusvoog	3000K: 1022 / 1334 / 1634 /1924lm
Valgusti valgusvoog	3000K: 509 / 677 / 839 / 996lm
Valgusti valgustugevus	3000K: 99 / 132 / 164 / 192cd
ULOR	50%
Värvitemperatuur	2700-3000-4000K
Värvikonstant (McAdami ellips)	SDCM3
Valguse virvendus (Pst LM)	≤1
Stroboskoopiefekt (SVM)	≤0.4
Värviedastusindeks CRI	80
L80TM-21 [wg LM-80]	>102 000h
L90 TM-21 [wg LM-80]	>52 600h
Power Factor valgusti	PF: 0,85 / 0,90 / 0,92 / 0,94
THD tegur	<15%
Ülepinge	2kV
Ta hinnatud temperatuur	+25°C
Ümbritseva töötemp. vahemik	-20...+45°C

See toode sisaldab valgusallikat energiaklassi energiatõhususest D / EPREL

Valiku korral on valgusti saadaval ka:
- avariipaigalduste jaoks alalispinge umbes 180 ÷ 270 V
- töörežiim/hämardamine: faasihämardamine; DALI2; 1...10V
- liikumisanduriga versioonis
- LED värvile 2700K [1/0]
- teisele valgusvoo väärtusele
- teisele valgusti värvile (vastavalt RAL värvipaletile)

Müügitingimused ja muu teave pärast Norlys'i müügi osakonnaga kokkuleppimist.

Sissevoolu vool	5,8A / 40µs
BUG hindamine	B0-U3-G0

Selle tüüpi valgustite maksimaalne arv MCB kohta:

B 10A: 103, B 16A: 166, C 10A: 166, C 16A: 265

Varuosad

99zzx0009	Hoolduskomplekt valgustitele
ZN0917100601	Elektriline hoolduskomplekt.

Failid allalaadimiseks

Fotomeetrilised LDT-failid	Fotomeetrilised IES failid
Käsiraamat	BIM ArchiCAD

Norlys AS
P.B 1014 Hoff, 0218
Oslo
Hovfaret 4B, 0275
Oslo
Norway
+47 24 12 40 11
firmapost@norlys.no

TÜVRheinland CERTIFIED
Management System ISO 9001:2015 IATF 16949:2016
www.tuv.com ID 9108651873
PCC cert CERTIFICATE ISO 14001
RoHS 2011/65/UE

Enne paigaldamist tutvu valguskehale lisatud juhistega. Paigaldus ja hooldustööd peab läbi viima isik, kellel on vastavad volitused ja oskused, kooskõlas kehtivate eeskirjadega. Arvestades valgustehnoloogia dünaamilist arengut, antakse lisateavet kliendi soovil. Kondensatsioon, mis võib esineda valgustites, on loomulik nähtus ja ei mõjuta valgusti kvaliteedi halvenemist.

VASA DIPSWITCH CCT-POWER DS184



Indeksid

Indeks	Värv	RAL
DS184AL	ALUMIINIUM	9006
DS184CS	CORTEN TERAS	umb. 8011
DS184GR	GRAFIIT	7016
DS184GB	HALL BEIGE	7006
DS184BL	MUST	9005
DS184GM	TERAVILJA MINERAAL	-
DS184CG	TSEMENDIHALL	7033
DS184WH	VALGE	9003

Muud värvid vastavalt värvikaardile "Colors Template" / RAL - tellimisel, kokkuleppel Norlysi müügiosakonnaga.

Norlys AS
P.B 1014 Hoff, 0218
Oslo
Hovfaret 4B, 0275
Oslo
Norway
+47 24 12 40 11
firmapost@norlys.no

Management System ISO 9001:2015 IATF 16949:2016
www.tuv.com ID 9108651873
CERTIFICATE ISO 14001
RoHS 2011/65/UE

Enne paigaldamist tutvu valguskehale lisatud juhistega. Paigaldus ja hooldustööd peab läbi viima isik, kellel on vastavad volitused ja oskused, kooskõlas kehtivate eeskirjadega. Arvestades valgustehnoloogia dünaamilist arengut, antakse lisateavet kliendi soovil. Kondensatsioon, mis võib esineda valgustites, on loomulik nähtus ja ei mõjuta valgusti kvaliteedi halvenemist.