VASA DIPSWITCH CCT-POWER DS184

AC 220-240V 50-60Hz | IP 65 | IK 08 | LED | DIM

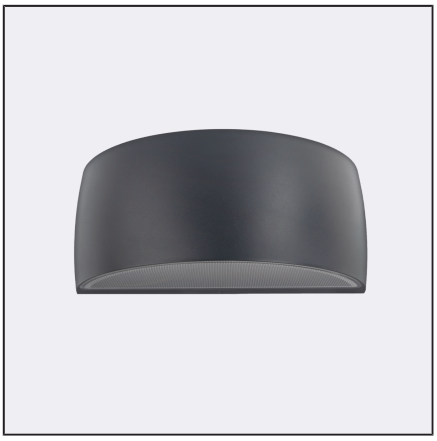

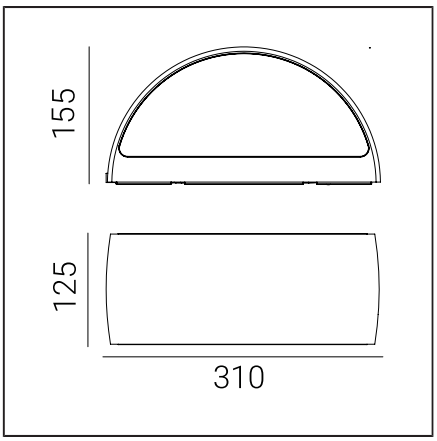

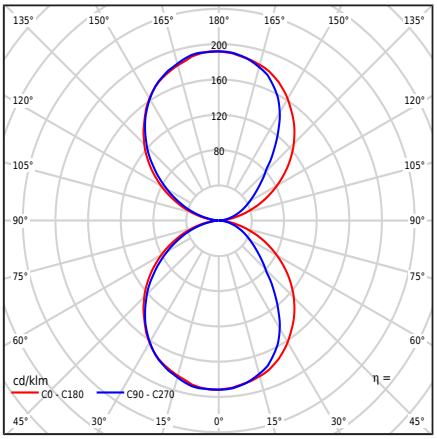

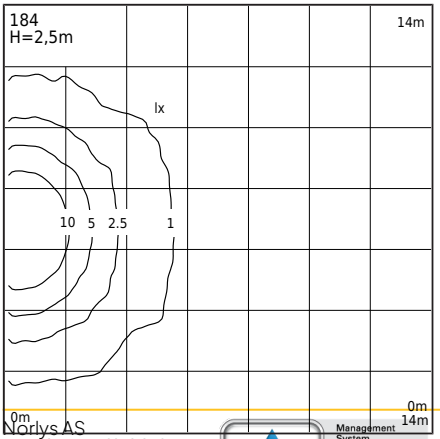

Type af armatur

Type af armatur	Væglampe,
Fotometrisk krop	Dobbeltlys: rettet opad og nedad.
Egenskaber ved armaturet	En armatur med et bredt anvendelsesområde, herunder belysning af: overflader på vægge og andre arkitektoniske koncepter. 1. Mulighed for justering af armaturets effektområde: - 7,7W / 10,2W / 12,6W / 15W - fabriksindstillinger 10,2W/667lm - effektjustering via en afbryder på strømforsyningen 2. Mulighed for justering af LED-farveområde: - 2700K / 3000K / 4000K - fabriksindstillinger 3000K - farvejustering via en afbryder på strømforsyningen 3. Fotometrisk test af lysstrømmen angivet for værdier: - 3000K - 15W Andre værdier er angivet i kundens instruktion

Generel information

Materialer	Pulverlakeret aluminiumsstøbning. Linse - transparent polycarbonat med struktur, UV-stabiliseret. Silikonepakning. EPDM kabelgennemføring.
Monteringsmetode	Montering af armatur: mellemplade med 2 justeringshuller 5x10mm, afstand 45mm, direkte 2 huller ø5mm afstand 68mm. Ifølge den vedlagte monteringsvejledning. Øvrige tilbehør skal købes separat.
Terminal	Tilslutningsklemmer: maks 3x2,5mm², mulighed for at tilslutte armaturen i en løkke maks 3x1,5mm². Kabel i et rundt yder med en diameter på ø7...10,5mm.
Type af lyskilde	LED-modul, elektronisk strømforsyning Udskiftelig (kun LED) lyskilde af en fagmand. Udskifteligt kontroludstyr af en professionel.
Armaturens vægt netto / brutto	2,25kg / 2,65kg
Boksdimensioner [cm]	34,5cm x 15cm x 17cm
Luminaiemål [cm]	31cm x 12,5cm x 15,5cm

Norlys AS
P.B 1014 Hoff, 0218
Oslo
Hovfaret 4B, 0275
Oslo
Norway
+47 24 12 40 11
firmapost@norlys.no

TÜVRheinland CERTIFIED
Management System ISO 9001:2015 IATF 16949:2016
www.tuv.com ID 9108651873

PCC Cert CERTIFICATE ISO 14001

RoHS 2011/65/UE

Før montering skal du gøre dig bekendt med de instruktioner, der er vedlagt armaturet. Montering og servicearbejde skal udføres af en person med de relevante tilladelser og kvalifikationer i overensstemmelse med de gældende regler. På grund af den dynamiske udvikling inden for belysningsteknologi gives der yderligere oplysninger på kundens anmodning. Kondensation, der kan forekomme i armaturer, er et naturligt fænomen og påvirker ikke armaturets kvalitet.

VASA DIPSWITCH CCT-POWER DS184



Tekniske data

LED-modul	Cree DK251013 J2835B CTW 2700K-3000K-4000K (Datablad)
Driver	Ja
Driverens holdbarhed	50000h
Extern kontrol	Dip Switch CCT-Effekt 2,7K-3K-4K (Brugermanual)
Lyskilde wattstyrke	6W / 8,2W / 10,4W / 12,7W
Armatur wattforbrug	7,6W / 10W / 12,4W / max15W
Standby-effekt (Psb)	0W
Lampe lysstrøm	3000K: 1022 / 1334 / 1634 /1924lm
Luminaires lysstrøm	3000K: 509 / 677 / 839 / 996lm
Lysintensitet for armaturet	3000K: 99 / 132 / 164 / 192cd
ULOR	50%
Farvetemperatur	2700-3000-4000K
Farvekonsistens (McAdam-ellipse)	SDCM3
Flimren af lys (Pst LM)	≤1
Strobeeffekt (SVM)	≤0.4
Farvegengivelsesindeks CRI	80
L80TM-21 [wg LM-80]	>102 000h
L90 TM-21 [wg LM-80]	>52 600h
Power Factor armatur	PF: 0,85 / 0,90 / 0,92 / 0,94
THD-faktor	<15%
Overspænding	2kV
Ta Nominel temperatur	+25°C
Områdets driftstemp. for omgivelser	-20...+45°C

Dette produkt indeholder lyskilde i energieffektivitetsklasse D / EPREL

Valgfrit er armaturet også tilgængeligt:
- til nødinstallationer med jævnpænding omkring 180 ÷ 270 V
- driftsmetode/dæmpning: fasestyring; DALI2; 1...10V
- i en version med bevægelsessensor
- til LED-farve 2700K [1/0]
- til anden lysstrømværdi
- til en anden armaturfarve (i henhold til RAL-farvepaletten)

Salgsvilkår og andre oplysninger, efter aftale med Norlys' salgsafdeling.

Startstrøm	5,8A / 40µs
BUG-vurdering	B0-U3-G0

Maksimalt antal armaturer af denne type pr. MCB:

B 10A: 103, B 16A: 166, C 10A: 166, C 16A: 265

Reservedele

99zzx0009	Vedligeholdelsessæt til belysningsarmaturer
ZN0917100601	Elektrisk servicesæt.

Filer til download

Fotometriske LDT-filer	Fotometriske IES filer
Manuale	BIM ArchiCAD

Norlys AS
P.B 1014 Hoff, 0218
Oslo
Hovfaret 4B, 0275
Oslo
Norway
+47 24 12 40 11
firmapost@norlys.no

TÜVRheinland CERTIFIED
Management System ISO 9001:2015 IATF 16949:2016
www.tuv.com ID 9108651873
PCC Cert CERTIFICATE ISO 14001
RoHS 2011/65/UE

Før montering skal du gøre dig bekendt med de instruktioner, der er vedlagt armaturet. Montering og servicearbejde skal udføres af en person med de relevante tilladelser og kvalifikationer i overensstemmelse med de gældende regler. På grund af den dynamiske udvikling inden for belysningsteknologi gives der yderligere oplysninger på kundens anmodning. Kondensation, der kan forekomme i armaturer, er et naturligt fænomen og påvirker ikke armaturets kvalitet.

VASA DIPSWITCH CCT-POWER DS184



Indekser

Indeks	Farve	RAL
DS184AL	ALUMINIUM	9006
DS184CS	CORTEN STÅL	ca. til 8011
DS184GB	GRÅ BEIGE	7006
DS184CG	GRÅ CEMENT	7033
DS184GR	GRAFIT	7016
DS184WH	HVID	9003
DS184GM	KORN MINERAL	-
DS184BL	SORT	9005

Øvrige farver i henhold til farvekortet "Colors Template" / RAL - på bestilling, efter aftale med Norlys' salgsafdeling.

Norlys AS
P.B 1014 Hoff, 0218
Oslo
Hovfaret 4B, 0275
Oslo
Norway
+47 24 12 40 11
firmapost@norlys.no

Management System ISO 9001:2015 IATF 16949:2016
www.tuv.com ID 9108651873
CERTIFICATE ISO 14001
RoHS 2011/65/UE

Før montering skal du gøre dig bekendt med de instruktioner, der er vedlagt armaturet. Montering og servicearbejde skal udføres af en person med de relevante tilladelser og kvalifikationer i overensstemmelse med de gældende regler. På grund af den dynamiske udvikling inden for belysningsteknologi gives der yderligere oplysninger på kundens anmodning. Kondensation, der kan forekomme i armaturer, er et naturligt fænomen og påvirker ikke armaturets kvalitet.