VASA DIPSWITCH CCT-POWER DS184

Vasa DipSwitch CCT-Power 184XX0009
06.11.2026 v.09.12
www.norlys.no

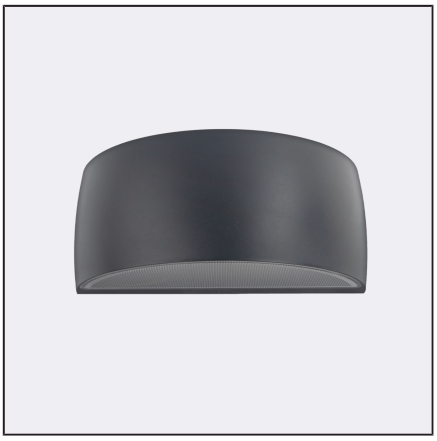

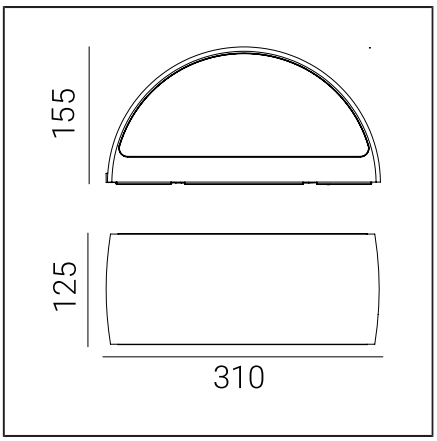

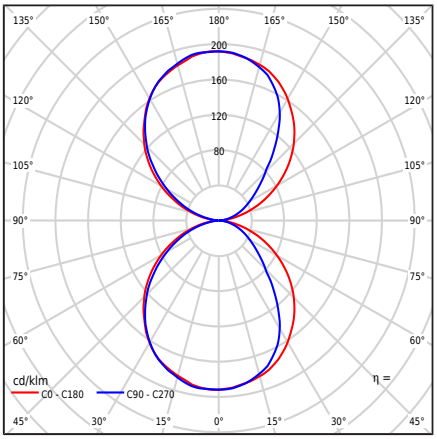

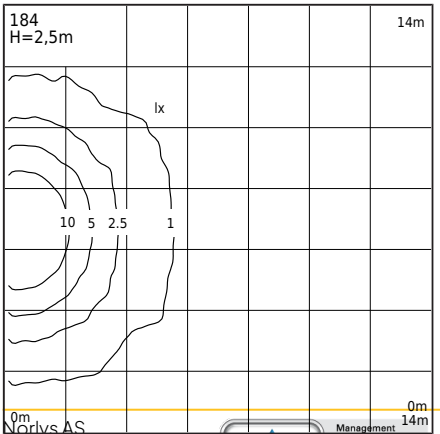

Typ svítidla

Fotometrické tělo	Dvoustranné osvětlení: směřující nahoru a dolů.
Charakteristiky svítidla	Svítidlo s širokou škálou použití, včetně osvětlení: povrchů stěn a dalších architektonických konceptů. 1. Možnost nastavení výkonu svítidla v rozmezí: - 7,7W / 10,2W / 12,6W / 15W - tovární nastavení 10,2W/667lm - nastavení výkonu pomocí přepínače na napájecím zdroji 2. Možnost nastavení barvy LED v rozmezí: - 2700K / 3000K / 4000K - tovární nastavení 3000K - nastavení barvy pomocí přepínače na napájecím zdroji 3. Fotometrické měření světelného toku pro hodnoty: - 3000K - 15W Další hodnoty jsou uvedeny v návodu pro zákazníka

Obecné informace

Materiály	Práškově lakovaný hliníkový odlitek. Čočka - průhledný polykarbonát s texturou, UV stabilizovaný. Silikonové těsnění. EPDM kabelová průchodka.
Metoda montáže	Montáž svítidla: intermediační deska s 2 nastavovacími otvory 5x10mm, rozteč 45mm, přímo 2 otvory ø5mm, rozteč 68mm. Podle přiložených montážních pokynů. Další příslušenství musí být zakoupeno samostatně.
Terminál	Připojovací svorky: max 3x2,5mm², možnost připojení svítidla ve smyčce max 3x1,5mm². Kabel v kulatém plášti o průměru ø7...10,5mm.
Typ světelného zdroje	LED modul, elektronický napájecí zdroj Vyměnitelný (pouze LED) světelný zdroj odborníkem. Vyměnitelné ovládací zařízení odborníkem.
Čistá / hrubá hmotnost svítidla	2,25kg / 2,65kg
Rozměry krabice [cm]	34,5cm x 15cm x 17cm
Rozměry svítidla [cm]	31cm x 12,5cm x 15,5cm

Norlys AS
P.B 1014 Hoff, 0218
Oslo
Hovfaret 4B, 0275
Oslo
Norway
+47 24 12 40 11
firmapost@norlys.no

Před zahájením montáže byste se měli seznámit s pokyny přiloženými k svítidlu. Montáž a servisní práce musí provádět osoba s příslušnými oprávněními a kvalifikacemi v souladu s platnými předpisy. Z důvodu dynamického rozvoje osvětlovací technologie jsou další informace poskytovány na žádost zákazníka. Kondenzace, která se může vyskytovat ve svítidlech, je přirozený jev a neovlivňuje zhoršení kvality svítidla.

VASA DIPSWITCH CCT-POWER DS184



Technické údaje

Řidič	Ano
Odolnost řidiče	50000h
Externí ovládání	Dip Přepínač CCT-Výkon 2,7K-3K-4K (Uživatelská příručka)
Příkon světelného zdroje	6W / 8,2W / 10,4W / 12,7W
Příkon svítidla	7,6W / 10W / 12,4W / max15W
Pohotovostní výkon (Psb)	0W
Světelný tok lampy	3000K: 1022 / 1334 / 1634 /1924lm
Světelný tok svítidla	3000K: 509 / 677 / 839 / 996lm
Svítivost svítidla	3000K: 99 / 132 / 164 / 192cd
ULOR	50%
Teplota chromatičnosti	2700-3000-4000K
Konzistence barev (McAdamova elipsa)	SDCM3
Blikání světla (Pst LM)	≤1
Stroboskopický efekt (SVM)	≤0.4
Index podání barev CRI	80
L80TM-21 [wg LM-80]	>102 000h
L90 TM-21 [wg LM-80]	>52 600h
Svítidlo Power Factor	PF: 0,85 / 0,90 / 0,92 / 0,94
Faktor THD	<15%
Přepětí	2kV
Ta Jmenovitá teplota	+25°C
Rozsah provozní teploty okolí (temp.)	-20...+45°C

Tento produkt obsahuje světelný zdroj energetické třídy účinnosti D / EPREL

Volitelně je svítidlo dostupné také:
- pro nouzové instalace s DC napětím okolo 180 ÷ 270 V
- pracovní režim/stmívaní: fázové stmívání; DALI2; 1...10V
- ve verzi s pohybovým senzorem
- pro barvu LED 2700K [1/0]
- pro jinou hodnotu světelného toku
- pro jinou barvu svítidla (podle palety barev RAL)

Prodejní podmínky a další informace po dohodě s obchodním oddělením společnosti Norlys.

Záběhový proud	5,8A / 40µs
Hodnocení BUG	B0-U3-G0

Maximální počet svítidel tohoto typu na jistič:

B 10A: 103, B 16A: 166, C 10A: 166, C 16A: 265

Náhradní díly

99zzx0009	Údržbová sada pro svítidla
ZN0917100601	Elektrická servisní sada.

Soubory ke stažení

Fotometrické LDT soubory	Fotometrické IES soubory
Příručka	BIM ArchiCAD

Norlys AS
P.B 1014 Hoff, 0218
Oslo
Hovfaret 4B, 0275
Oslo
Norway
+47 24 12 40 11
firmapost@norlys.no

TÜVRheinland CERTIFIED
Management System ISO 9001:2015 IATF 16949:2016
www.tuv.com ID 9108651873
PCC cert CERTIFICATE ISO 14001
RoHS 2011/65/UE

Před zahájením montáže byste se měli seznámit s pokyny přiloženými k svítidlu. Montáž a servisní práce musí provádět osoba s příslušnými oprávněními a kvalifikacemi v souladu s platnými předpisy. Z důvodu dynamického rozvoje osvětlovací technologie jsou další informace poskytovány na žádost zákazníka. Kondenzace, která se může vyskytovat ve svítidlech, je přirozený jev a neovlivňuje zhoršení kvality svítidla.

VASA DIPSWITCH CCT-POWER DS184

Indexy

Rejstřík	Barva	RAL
DS184WH	BÍLÁ	9003
DS184CG	CEMENTOVÁ ŠEDÁ.	7033
DS184BL	ČERNÁ	9005
DS184CS	CORTEN STEEL	zbliž. do 8011
DS184GR	GRAFIT	7016
DS184AL	HLINÍK	9006
DS184GB	ŠEDÁ BÉŽOVÁ	7006
DS184GM	ZRNITOST MINERÁL	-

Ostatní barvy dle vzorníku "Colors Template" / RAL - na objednávku, po dohodě s obchodním oddělením společnosti Norlys.

Norlys AS
P.B 1014 Hoff, 0218
Oslo
Hovfaret 4B, 0275
Oslo
Norway
+47 24 12 40 11
firmapost@norlys.no

Management System ISO 9001:2015 IATF 16949:2016
www.tuv.com ID 9108651873
CERTIFICATE ISO 14001
2011/65/UE

Před zahájením montáže byste se měli seznámit s pokyny přiloženými k svítidlu. Montáž a servisní práce musí provádět osoba s příslušnými oprávněními a kvalifikacemi v souladu s platnými předpisy. Z důvodu dynamického rozvoje osvětlovací technologie jsou další informace poskytovány na žádost zákazníka. Kondenzace, která se může vyskytovat ve svítidlech, je přirozený jev a neovlivňuje zhoršení kvality svítidla.