VASA DIPSWITCH CCT-POWER DM185

Vasa DipSwitch CCT-Power 185XX0009
25.11.2026 v.09.14
www.norlys.no

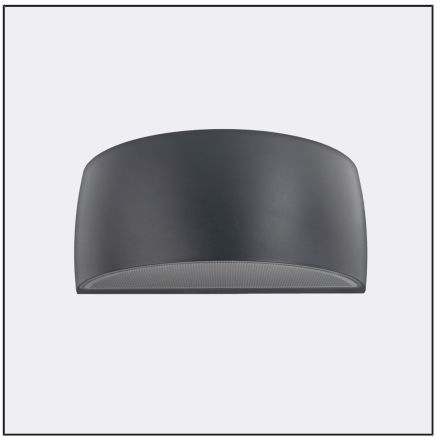

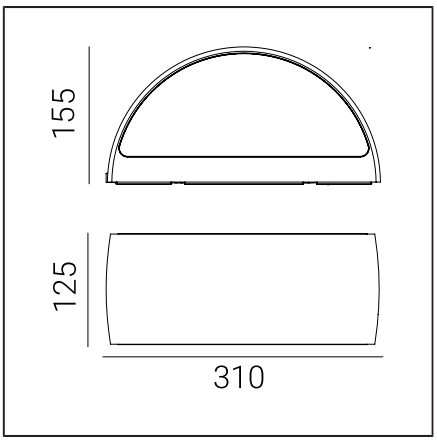

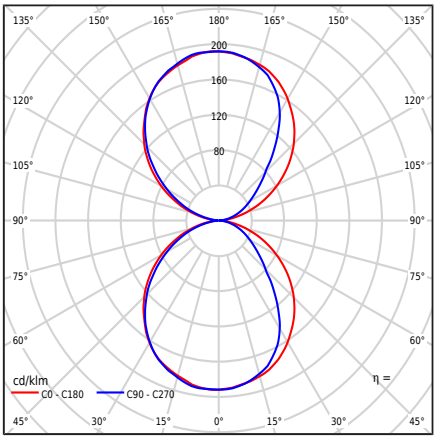

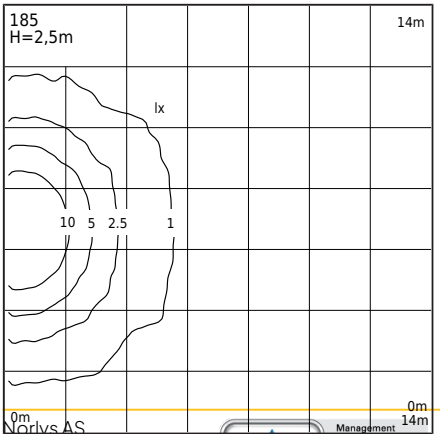

Typ av armatur

Typ armatur	Vägglampa,
Fotometrisk kropp	Dubbelsidigt ljus: riktat uppåt och nedåt.
Armaturens egenskaper	En armatur med ett brett användningsområde, inklusive belysning av: väggytor och andra arkitektoniska koncept. 1. Armaturen är utrustad med en mikrovågsrörelsesensor med en skymningsbrytare och rörelseunderhåll. 2. Sensorfabrikens inställningar: - Detektionsområde: 100% - Hålltid: 5s - Sensor [lx]: av 3. Innan montering bör sensorparametrarna ställas in enligt egna antaganden, i enlighet med bifogade kundinstruktioner. 4. Möjlighet att justera armaturens effekt inom intervallet: - 8,5W / 11W / 13,3W / max 16W - Fabriksinställningar 11W/677lm - Effektjustering med en brytare på drivrutinen 5. Möjlighet att justera LED-färgen inom intervallet: - 2700K / 3000K / 4000K - Fabriksinställning 3000K - Färgjustering med en brytare på drivrutinen 6. Fotometrisk testning av ljusflödet är angivet för värdena - 3000K - 16W

Allmän information

Material	Pulverlackerad aluminium Polykarbonat med optisk struktur, UV stabiliserat Silikontätning. EPDM kabelgenomföring
Monteringsmetod	Montering av armatur: mellanskiva med 2 justerbara hål 5x10mm, avstånd 45mm, direkt 2 hål ø5mm, avstånd 68mm. Enligt bifogade monteringsanvisningar. Övriga tillbehör måste köpas separat.
Terminal	Anslutningsklämmor: max 3x2,5mm², möjlighet att ansluta armaturer i en loop max 3x1,5mm². Kabel i rund hölje med en diameter på ø7...10,5mm.
Typ ljuskälla	LED-modul, strömförsörjning, mikrovågssensorrörelse MD HF Utbytbar (endast LED) ljuskälla av en behörig elektriker Utbytbar kontrolldon av en behörig elektriker
Ljusstyrning	En armatur utrustad med en mikrovågsrörelsesensor, skymningsbrytare och MD HF rörelsehållningsfunktion.
Armaturvikt netto / brutto	2,29kg / 2,69kg
Förpackning mått [cm]	34,5cm x 15cm x 17cm
Armaturens mått [cm]	31cm x 12,5cm x 15,5cm

Norlys AS
P.B 1014 Hoff, 0218
Oslo
Hovfaret 4B, 0275
Oslo
Norway
+47 24 12 40 11
firmapost@norlys.no

Innan du påbörjar monteringen ska du bekanta dig med instruktionerna som bifogas armaturen. Montering och servicearbete utförs av en person med korrekt behörighet och kvalifikationer, i enlighet med gällande föreskrifter. På grund av den dynamiska utvecklingen av belysningsteknik, ges ytterligare information på kundens begäran. Kondensation som kan uppstå i armaturer är ett naturligt fenomen och påverkar inte armaturens kvalitet negativt.

VASA DIPSWITCH CCT-POWER DM185

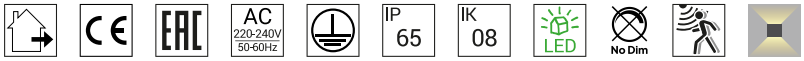

Teknisk data

LED-modul	Cree DK251013 J2835B CTW 2700K-3000K-4000K (Produktblad)
Drivdon	Ja
Drivdon hållbarhet	50000h
Külső ellenőrzés	Mikrovågsmotionssensor MD HF MC119S (Användarhandbok)
Led modul effekt	6W / 8,2W / 10,4W / 12,7W
Armatur effekt	8,5W / 11W / 13,3W / max16W
Standby-effekt (Psb)	0,1W
Lumen modul	3000K: 1022 / 1334 / 1634 / 1924lm
Lumen ut	3000K: 509 / 677 / 839 / 996lm
Luminous intensity of the luminaire	3000K: 99 / 132 / 164 / 192cd
ULOR	50%
Färgtemperatur	2700-3000-4000K
Färgbeständighet (McAdam ellipse)	SDCM3
Ljusflimmer (Pst LM)	≤1
Stroboseffekt (SVM)	≤0.4
Färgtolkningsindex (CRI/Ra)	80
L80TM-21 [wg LM-80]	>102 000h
L90 TM-21 [wg LM-80]	>52 600h
Effektfaktor	PF: 0,81 / 0,87 / 0,90 / 0,93
THD-faktor	< 15%
Spänning	2kV
Ta nominel:	+25°C
Omgivningens driftstemp. intervall	-20...+45°C

Denna produkt innehåller en ljuskälla med energieffektivitetsklass D / EPREL

Inrush current	5,8A / 40µs
BUG-bedömning	B0-U3-G0

Antal armaturer på automatsäkring
B 10A: 103, B 16A: 166, C 10A: 166, C 16A: 265

Reservdelar

99zx0009	Underhållssats för armaturer
ZN0901850000	Elektriskt servicekit.

Filer som kan laddas ned

Photometric LDT files	Photometric IES files
Manualer	BIM ArchiCAD

Norlys AS
P.B 1014 Hoff, 0218
Oslo
Hovfaret 4B, 0275
Oslo
Norway
+47 24 12 40 11
firmapost@norlys.no

TÜVRheinland CERTIFIED
Management System ISO 9001:2015 IATF 16949:2016
www.tuv.com ID 9108651873
PCC cert CERTIFICATE ISO 14001
RoHS 2011/65/UE

Innan du påbörjar monteringen ska du bekanta dig med instruktionerna som bifogas armaturen. Montering och servicearbete utförs av en person med korrekt behörighet och kvalifikationer, i enlighet med gällande föreskrifter. På grund av den dynamiska utvecklingen av belysningsteknik, ges ytterligare information på kundens begäran. Kondensation som kan uppstå i armaturer är ett naturligt fenomen och påverkar inte armaturens kvalitet negativt.