VASA DIPSWITCH CCT-POWER DM185

Vasa DipSwitch CCT-Power 185XX0009
25.11.2026 v.09.14
www.norlys.no

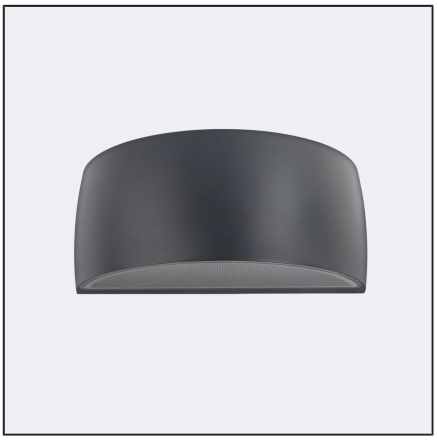

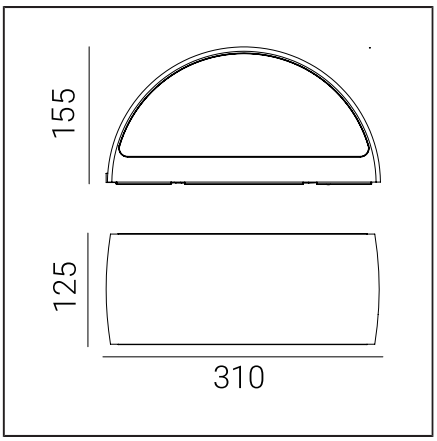

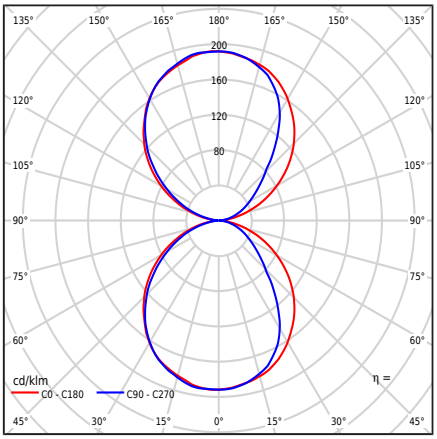

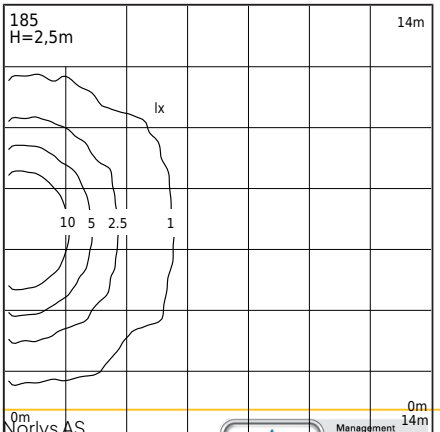

Typ svietidla

Fotometrické teleso	Dvojstranné svetlo: smerované nahor a nadol.
Charakteristiky svietidla	Svietidlo s širokým spektrom použitia, vrátane osvetlenia: povrchov stien a iných architektonických konceptov. 1. Svietidlo je vybavené mikrovlnkovým detektorom pohybu s súmrakovým vypínačom a udržiavaním pohybu. 2. Továrenské nastavenia detektora: - Oblasť detekcie: 100% - Čas zdržania: 5s - Detektor [lx]: vypnutý 3. Pred montážou je potrebné nastaviť parametre detektora podľa vlastných predpokladov, v súlade s priloženou inštrukciou klienta. 4. Možnosť regulácie výkonu svietidla v rozmedzí: - 8,5W / 11W / 13,3W / max 16W - Továrenské nastavenia 11W/677lm - Regulácia výkonu pomocou vypínača na ovládači 5. Možnosť regulácie farby LED v rozmedzí: - 2700K / 3000K / 4000K - Továrenské nastavenie 3000K - Regulácia farby pomocou vypínača na ovládači 6. Fotometrické testovanie svetelného toku je uvedené pre hodnoty - 3000K - 16W

Všeobecné informácie

Materiály	Práškovou farbou natretý hliníkový odliatok. Šošovka - transparentný polykarbonát so štruktúrou, UV stabilizovaný. Silikónové tesnenie. EPDM priechodka kábla.
Metóda montáže	Montáž svítidla: středová deska se 2 nastavitelnými otvory 5x10 mm, rozteč 45 mm, přímo 2 otvory ø5 mm, rozteč 68 mm. Podle přiloženého návodu k montáži. Ostatní příslušenství by mělo být zakoupeno zvlášť.
Terminál	Pripojovacie svorky: max 3x2,5mm², možnosť pripojiť svietidlo do slučky max 3x1,5mm². Kábel v okrúhlom plášti s priemerom ø7...10,5mm.
Typ svetelného zdroja	LED modul, napájanie, mikrovlnný pohybový senzor MD HF Vymeniteľný (iba LED) svetelný zdroj odborníkom. Vymeniteľné riadiace zariadenie odborníkom.
Ovládanie osvetlenia	Svietidlo vybavené mikrovlnným senzorom pohybu, súmrakovým spínačom a funkciou udržania pohybu MD HF.
Hmotnosť svietidla netto / brutto	2,29kg / 2,69kg
Rozmery krabice [cm]	34,5cm x 15cm x 17cm
Rozmery svietidla [cm]	31cm x 12,5cm x 15,5cm

Norlys AS
P.B 1014 Hoff, 0218
Oslo
Hovfaret 4B, 0275
Oslo
Norway
+47 24 12 40 11
firmapost@norlys.no

Pred začatím montáže sa oboznámte s inštrukciami priloženými k svietidlu. Montáž a servisné práce vykonáva osoba s príslušnými oprávneniami a kvalifikáciami, v súlade s platnými predpismi. V dôsledku dynamického rozvoja osvetľovacej technológie poskytujeme ďalšie informácie na žiadosť zákazníka. Kondenzácia, ktorá sa môže vyskytovať v svietidlách, je prirodzeným javom a neovplyvňuje zhoršenie kvality svietidla.

VASA DIPSWITCH CCT-POWER DM185

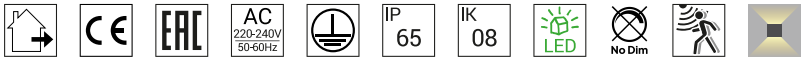

Technické údaje

LED moduly	Cree DK251013 J2835B CTW 2700K-3000K-4000K (Technický list)
Ovládač	Áno
Odolnosť ovládača	50000h
Externé ovládanie	Mikrovlnný pohybový senzor MD HF MC119S (Používateľská príručka)
Výkon svetelného zdroja	6W / 8,2W / 10,4W / 12,7W
Príkon svietidla	8,5W / 11W / 13,3W / max16W
Pohotovostný výkon (Psb)	0,1W
Svetelný tok lampy	3000K: 1022 / 1334 / 1634 / 1924lm
Svetelný tok svietidla	3000K: 509 / 677 / 839 / 996lm
Svetelná intenzita svietidla	3000K: 99 / 132 / 164 / 192cd
ULOR	50%
Teplota farby	2700-3000-4000K
Farebná konzistencia (McAdamova elipsa)	SDCM3
Blikanie svetla (Pst LM)	≤1
Stroboskopický efekt (SVM)	≤0.4
Index podania farieb CRI	80
L80TM-21 [wg LM-80]	>102 000h
L90 TM-21 [wg LM-80]	>52 600h
Svietidlo Power Factor	PF: 0,81 / 0,87 / 0,90 / 0,93
Faktor THD	<15%
Prepätie	2kV
Ta Nominálna teplota	+25°C
Rozsah prevádzkovej teploty okolia (temp.)	-20...+45°C
Tento produkt obsahuje svetelný zdroj energetickej triedy účinnosti D / EPREL	
Nábehový prúd	5,8A / 40µs
Hodnotenie BUG	B0-U3-G0

Maximálny počet svietidiel tohto typu na jeden MCB:
B 10A: 103, B 16A: 166, C 10A: 166, C 16A: 265

Náhradné diely

99zx0009	Údržbová sada pre osvetľovacie zariadenia
ZN0901850000	Elektrický servisný kit.

Súbory na stiahnutie

Fotometrické LDT súbory	Fotometrické IES súbory
Manuál	BIM ArchiCAD

Indexy

Register	Farba	RAL
DM185WH	BIELA	9003
DM185CG	CEMENTOVÁ SIVÁ	7033
DM185BL	ČIERNA	9005
DM185CS	CORTENOVÁ OCEĽ	zbliž. do 8011
DM185GR	GRAFIT	7016
DM185GM	GRAIN MINERÁL	-
DM185AL	HLINÍK	9006
DM185CB	MEDENÁ HNEDÁ	8004
DM185GB	SIVÁ BÉŽOVÁ	7006

Ostatné farby podľa vzorkovníka "Colors Template" / RAL - na objednávku, po dohode s obchodným oddelením spoločnosti Norlys.

Norlys AS
P.B 1014 Hoff, 0218
Oslo
Hovfaret 4B, 0275
Oslo
Norway
+47 24 12 40 11
firmapost@norlys.no

TÜVRheinland CERTIFIED
Management System ISO 9001:2015 IATF 16949:2016
www.tuv.com ID 9108651873
PCC cert CERTIFICATE ISO 14001
RoHS 2011/65/UE

Pred začatím montáže sa oboznámte s inštrukciami priloženými k svietidlu. Montáž a servisné práce vykonáva osoba s príslušnými oprávneniami a kvalifikáciami, v súlade s platnými predpismi. V dôsledku dynamického rozvoja osvetľovacej technológie poskytujeme ďalšie informácie na žiadosť zákazníka. Kondenzácia, ktorá sa môže vyskytovať v svietidlách, je prirodzeným javom a neovplyvňuje zhoršenie kvality svietidla.