NORLYS VASA DIPSWITCH CCT-POWER DM185

AC 220-240V 50-60Hz | IP 65 | IK 08 | LED | No Dim

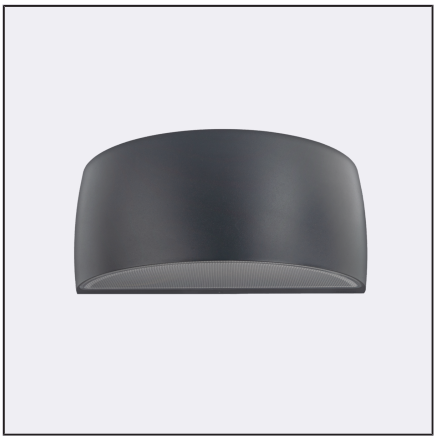

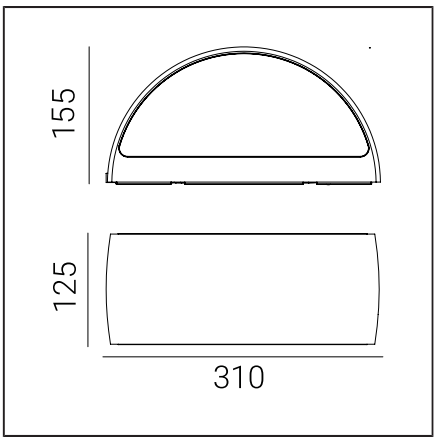

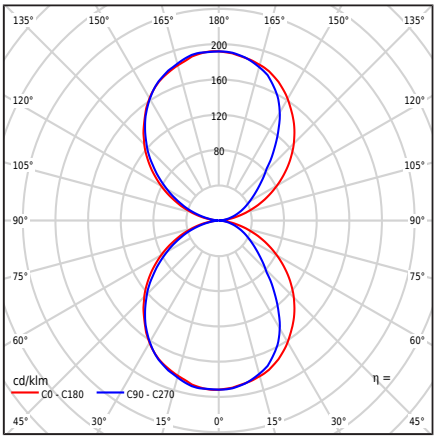

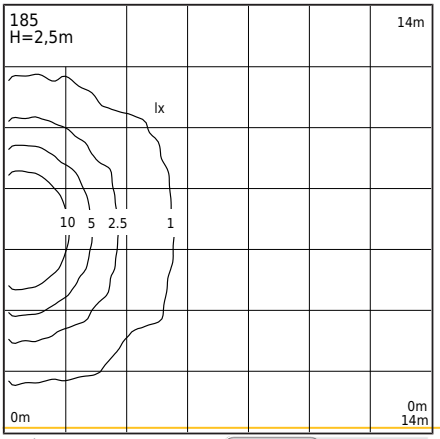

Тип светильника

Тип переплета	Настенный светильник,
Фотометрическое тело	Двустороннее освещение: направлено вверх и вниз.
Характеристики светильника	Светильник с широким диапазоном применения, в том числе для освещения: поверхностей стен и других архитектурных концепций. 1. Светильник оснащён микроволновым датчиком движения с сумеречным выключателем и поддержкой движения. 2. Заводские настройки датчика: - Область обнаружения: 100% - Время удержания: 5с - Датчик [lx]: выключен 3. Перед установкой необходимо установить параметры датчика в соответствии с собственными требованиями, согласно прилагаемой инструкции для клиента. 4. Возможность регулировки мощности светильника в диапазоне: - 8,5Вт / 11Вт / 13,3Вт / макс. 16Вт - Заводская настройка 11Вт/677лм - Регулировка мощности с помощью переключателя на блоке питания 5. Возможность регулировки цвета светодиодов в диапазоне: - 2700K / 3000K / 4000K - Заводская настройка 3000K - Регулировка цвета с помощью переключателя на блоке питания 6. Фотометрическое исследование светового потока указано для значений - 3000K - 16Вт

Основная информация

материалы	Силиконовая прокладка.
Способ крепления	Крепление светильника: промежуточная пластина с 2 регулируемыми отверстиями 5x10 мм, расстояние 45 мм, непосредственно 2 отверстия ø5 мм, расстояние 68 мм. Согласно прилагаемой инструкции по установке. Другие аксессуары следует приобретать отдельно.
терминал	Клеммные колодки: макс. 3x2,5мм², возможность подключения светильника в контур макс. 3x1,5мм². Кабель в круглой оболочке диаметром ø7...10,5мм.
Тип источника света	Светодиодный модуль, блок питания, микроволновый датчик движения MD HF
Управление светом	Светильник, оснащённый микроволновым датчиком движения с сумеречным выключателем и функцией поддержания движения MD HF.
Вес светильника нетто / брутто	2,29kg / 2,69kg
Размеры коробки [cm]	34,5cm x 15cm x 17cm
Размеры светильника [cm]	31cm x 12,5cm x 15,5cm

Norlys AS
P.B 1014 Hoff, 0218
Oslo
Hovfaret 4B, 0275 Oslo
Norway
+47 24 12 40 11
firmapost@norlys.no

TÜVRheinland CERTIFIED
Management System ISO 9001:2015 IATF 16949:2016
www.tuv.com ID 9108651873
PCC cert CERTIFICATE ISO 14001
RoHS 2011/65/UE

Перед началом монтажа необходимо ознакомиться с инструкцией, прилагаемой к светильнику. Монтаж и обслуживание выполняются лицом с соответствующими полномочиями и квалификацией в соответствии с действующими нормами. В связи с динамичным развитием технологий освещения, дополнительная информация предоставляется по запросу клиента. Конденсация, которая может возникнуть в светильниках, является естественным явлением и не влияет на ухудшение качества светильника.

VASA DIPSWITCH CCT-POWER DM185

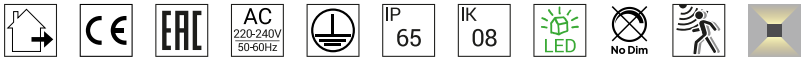

Технические данные

Светодиодный модуль	Cree DK251013 J2835B CTW 2700K-3000K-4000K (Техническая спецификация)
Водитель	да
Водитель долговечность	50000h
Внешнее управление	Микроволновый датчик движения MD HF MC119S (Руководство пользователя)
Мощность источника света	6W / 8,2W / 10,4W / 12,7W
Мощность светильника	8,5W / 11W / 13,3W / max16W
Резервная мощность (PSB)	0,1W
Лампа светового потока	3000K: 1022 / 1334 / 1634 / 1924lm
Световой световой поток	3000K: 509 / 677 / 839 / 996lm
Сила света светильника	3000K: 99 / 132 / 164 / 192cd
ULOR	50%
Цветовая температура	2700-3000-4000K
консистенция	SDCM3
Мерцание света (Pst LM)	≤1
Строб-эффект (SVM)	≤0.4
CRI	80
L80TM-21 [wg LM-80]	>102 000h
L90 TM-21 [wg LM-80]	>52 600h
Светильник с коэффициентом мощности	PF: 0,81 / 0,87 / 0,90 / 0,93
Фактор THD	< 15%
перенапряжение	2kV
Ta Номинальная температура	+25°C
Диапазон раб. темп. окружающей среды	-20...+45°C
Этот продукт содержит источник света класса энергоэффективности. / EPREL	
Пусковой ток	5,8A / 40µs
Оценка BUG	B0-U3-G0

Максимальное количество светильников этого типа на MCB:

B 10A: 103, B 16A: 166, C 10A: 166, C 16A: 265

Запасные части

99zx0009	Набор для обслуживания светильников
ZN0901850000	Электрический сервисный набор.

Файлы для скачивания

Фотометрические файлы LDT	Фотометрические файлы IES
Руководство	BIM ArchiCAD

Индексы

Индекс	цвет	RAL
DM185AL	АЛЮМИНИЙ	9006
DM185WH	БЕЛЫЙ	9003
DM185GR	ГРАФИТНЫЙ	7016
DM185GM	ЗЕРНО МИНЕРАЛ	-
DM185CS	КОРТЕНОВСКАЯ СТАЛЬ	прибл. до 8011
DM185CB	МЕДНЫЙ БРОНЗ	8004
DM185GB	СЕРЫЙ БЕЖЕВЫЙ	7006
DM185CG	СЕРЫЙ ЦЕМЕНТ	7033
DM185BL	ЧЕРНЫЙ	9005

Другие цвета по образцу "Colors Template" / RAL — под заказ, по согласованию с отделом продаж компании Norlys.

Norlys AS
P.B 1014 Hoff, 0218
Oslo
Hovfaret 4B, 0275 Oslo
Norway
+47 24 12 40 11
firmapost@norlys.no

Management System ISO 9001:2015 IATF 16949:2016
TÜVRheinland CERTIFIED
www.tuv.com ID 9108651873
PCC cert CERTIFICATE ISO 14001
RoHS 2011/65/UE

Перед началом монтажа необходимо ознакомиться с инструкцией, прилагаемой к светильнику. Монтаж и обслуживание выполняются лицом с соответствующими полномочиями и квалификацией в соответствии с действующими нормами. В связи с динамичным развитием технологий освещения, дополнительная информация предоставляется по запросу клиента. Конденсация, которая может возникнуть в светильниках, является естественным явлением и не влияет на ухудшение качества светильника.