VASA DIPSWITCH CCT-POWER DM185

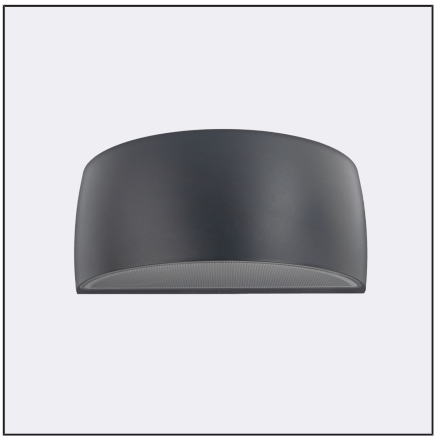

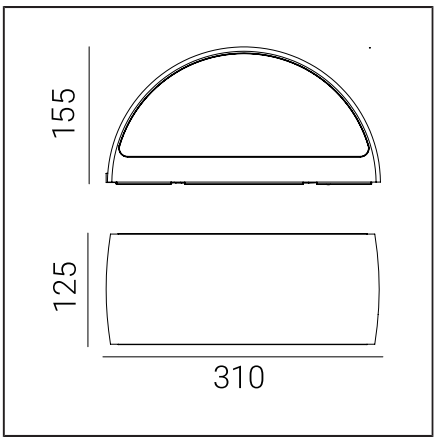

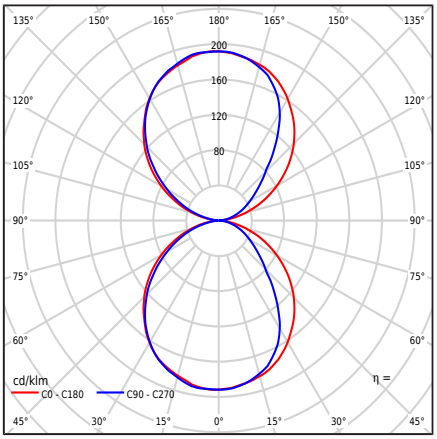

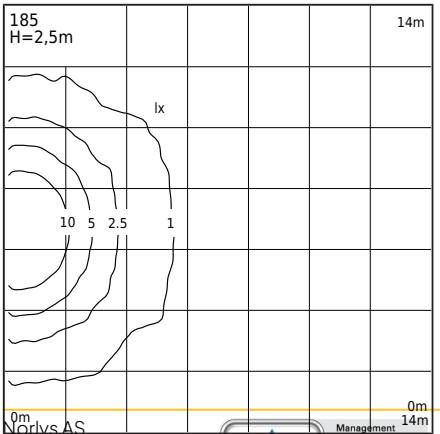

Tipo de luminária

Corpo fotométrico	Luz de dupla face: direcionada para cima e para baixo.
Características da luminária	Um aparato com uma ampla gama de aplicações, incluindo iluminação: superfícies de paredes e outros conceitos arquitetônicos. 1. O aparato está equipado com um sensor de movimento de micro-ondas com interruptor crepuscular e manutenção de movimento. 2. Configurações de fábrica do sensor: - Area de detecção: 100% - Tempo de espera: 5s - Sensor [lx]: desligado 3. Antes da instalação, os parâmetros do sensor devem ser configurados de acordo com suas próprias suposições, em conformidade com as instruções do cliente anexadas. 4. Possibilidade de ajustar a potência do aparato na faixa: - 8,5W / 11W / 13,3W / máximo 16W - Configurações de fábrica 11W/677lm - Ajuste de potência usando um interruptor no driver 5. Possibilidade de ajustar a cor do LED na faixa: - 2700K / 3000K / 4000K - Configuração de fábrica 3000K - Ajuste de cor usando um interruptor no driver 6. Teste fotométrico do fluxo luminoso fornecido para os valores - 3000K - 16W

Informação geral

Materiais	Fundição em alumínio pintada a pó. Lente - policarbonato transparente com estrutura, estabilizado UV. Junta de silicone. Garrafa de cabo EPDM.
Método de montagem	Fixação do aparelho: placa intermediária com 2 orifícios ajustáveis de 5x10mm, espaçamento de 45mm, diretamente 2 orifícios ø5mm, espaçamento de 68mm. De acordo com as instruções de instalação anexadas. Outros acessórios devem ser comprados separadamente.
Terminal	Blocos terminais: máx 3x2,5mm², possibilidade de conexão em loop das luminárias máx 3x1,5mm². Cabo em uma jaqueta redonda com diâmetro de ø7...10,5mm.
Tipo de fonte de luz	Módulo LED, fonte de alimentação, sensor de movimento por micro-ondas MD HF Fonte de luz substituível (apenas LED) por um profissional. Equipamento de controle substituível por um profissional.
Controle de luz	Um luminário equipado com sensor de movimento por micro-ondas, interruptor crepuscular e função de manutenção de movimento MD HF.
Peso líquido/bruto do luminária	2,29kg / 2,69kg
Dimensões da caixa [cm]	34,5cm x 15cm x 17cm
Dimensões da luminária [cm]	31cm x 12,5cm x 15,5cm

Norlys AS
P.B 1014 Hoff, 0218
Oslo
Hovfaret 4B, 0275
Oslo
Norway
+47 24 12 40 11
firmapost@norlys.no

TÜVRheinland CERTIFIED
Management System ISO 9001:2015 IATF 16949:2016
www.tuv.com ID 9108651873
PCC Cert CERTIFICATE ISO 14001
RoHS 2011/65/UE

Antes de iniciar a montagem, familiarize-se com as instruções anexadas à luminária. A montagem e os trabalhos de manutenção são conduzidos por uma pessoa com as devidas autorizações e qualificações, de acordo com os regulamentos aplicáveis. Devido ao desenvolvimento dinâmico da tecnologia de iluminação, informações adicionais são fornecidas a pedido do cliente. A condensação que pode ocorrer nas luminárias é um fenômeno natural e não afeta a deterioração da qualidade da luminária.

VASA DIPSWITCH CCT-POWER DM185

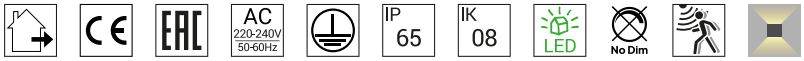

Dados técnicos

Driver	Sim
Durabilidade do driver	50000h
Controle externo	Sensor de movimento por microondas MD HF MC119S (Manual do usuário)
Potência da fonte de luz	6W / 8,2W / 10,4W / 12,7W
Potência do luminário	8,5W / 11W / 13,3W / max16W
Energia em standby (Psb)	0,1W
Fluxo luminoso da lâmpada	3000K: 1022 / 1334 / 1634 / 1924lm
Fluxo luminoso do luminária	3000K: 509 / 677 / 839 / 996lm
Intensidade luminosa do luminária	3000K: 99 / 132 / 164 / 192cd
ULOR	50%
Temperatura de cor	2700-3000-4000K
Consistência de cor (Elipse de McAdam)	SDCM3
Cintilação da luz (Pst LM)	≤1
Efeito estroboscópico (SVM)	≤0.4
Índice de renderização de cores CRI	80
L80TM-21 [wg LM-80]	>102 000h
L90 TM-21 [wg LM-80]	>52 600h
Luminária Power Factor	PF: 0,81 / 0,87 / 0,90 / 0,93
Fator THD	<15%
Sobretensão	2kV
Temperatura classificada Ta	+25°C
Intervalo de temperatura ambiente de operação.	-20...+45°C
Este produto contém fonte de luz da classe de eficiência energética D / EPREL	
Corrente de pico	5,8A / 40µs
Classificação BUG	B0-U3-G0

Número máximo de luminárias deste tipo por MCB:

B 10A: 103, B 16A: 166, C 10A: 166, C 16A: 265

Peças de reposição

99zx0009	Kit de manutenção para luminárias
ZN0901850000	Kit de serviço elétrico.

Arquivos para download

Arquivos fotométricos LDT	Arquivos IES fotométricos
Manual	BIM ArchiCAD

Índices

Índice	Cor	RAL
DM185CS	AÇO CORTEN	zbliż. do 8011
DM185AL	ALUMÍNIO	9006
DM185WH	BRANCO	9003
DM185GB	CINZA BEGE	7006
DM185CG	CINZA CIMENTO	7033
DM185CB	COPPER BROWN	8004
DM185GR	GRAFITE	7016
DM185GM	GRÃO MINERAL	-
DM185BL	PRETO	9005

Outras cores de acordo com o livro de padrões "Colors Template" / RAL - disponível mediante solicitação, sujeito a acordo com o Departamento de Vendas da Norlys.

Norlys AS
P.B 1014 Hoff, 0218
Oslo
Hovfaret 4B, 0275
Oslo
Norway
+47 24 12 40 11
firmapost@norlys.no

TÜVRheinland CERTIFIED
Management System ISO 9001:2015 IATF 16949:2016
www.tuv.com ID 9108651873
PCC Cert CERTIFICATE ISO 14001
RoHS 2011/65/UE

Antes de iniciar a montagem, familiarize-se com as instruções anexadas à luminária. A montagem e os trabalhos de manutenção são conduzidos por uma pessoa com as devidas autorizações e qualificações, de acordo com os regulamentos aplicáveis. Devido ao desenvolvimento dinâmico da tecnologia de iluminação, informações adicionais são fornecidas a pedido do cliente. A condensação que pode ocorrer nas luminárias é um fenômeno natural e não afeta a deterioração da qualidade da luminária.