NORLYS VASA DIPSWITCH CCT-POWER DM185

AC 220-240V 50-60Hz | IP 65 | IK 08 | LED | No Dim

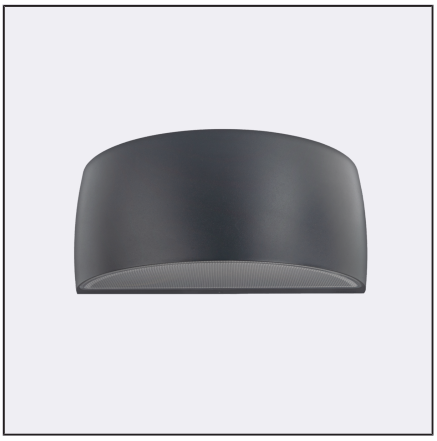

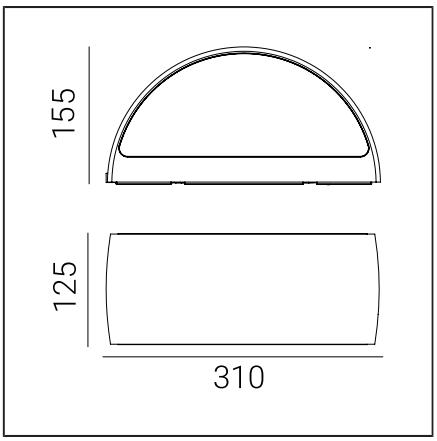

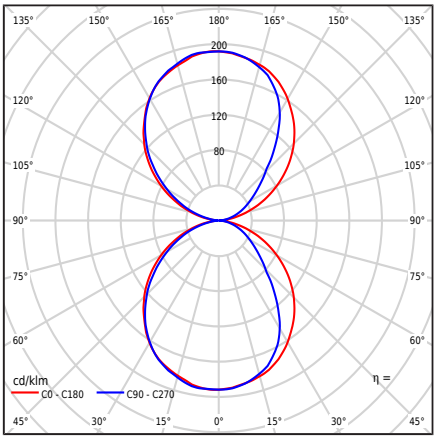

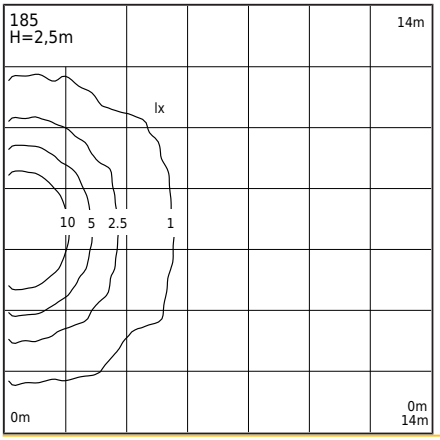

Typ Oprawy

Rodzaj oprawy	Oprawa ścienna.
Bryła fotometryczna	Światło dwustronne: ukierunkowane do góry i w dół.
Charakterystyka oprawy	Oprawa o szerokim zakresie zastosowania między innymi do oświetlenia: powierzchni ścian oraz innych koncepcji architektonicznych. 1. Oprawa wyposażona w mikrofalowy czujnik ruchu z wyłącznikiem zmierzchowym i podtrzymaniem ruchu. 2. Ustawienia fabryczne czujnika: - Obszar wykrywania: 100% - Czas utrzymywania: 5s - czujnik [lx]: wyłączony 3. przed montażem należy ustawić parametry czujnika wg. własnych założeń, zgodnie z dołączoną instrukcją klienta. 4. Możliwość regulacji mocy oprawy w zakresie: - 8,5W / 11W / 13,3W / max16W - ustawienia fabryczne 11W/677lm - regulacja mocy za pomocą przełącznika na zasilaczu 5. Możliwość regulacji barwy LED w zakresie: - 2700K / 3000K / 4000K - ustawienia fabryczne 3000K - regulacja barwy za pomocą przełącznika na zasilaczu 6. Badanie fotometryczne strumienia świetlnego podane dla wartości - 3000K - 16W

Informacje o oprawie

Materiały	Odlew aluminiowy malowany proszkowo. Klosz- poliwęglan przeźroczysty ze strukturą, stabilizowany UV. Uszczelka silikonowa. Dławnica EPDM.
Sposób montażu	Mocowanie oprawy: płytka pośrednia 2 otwory regulacyjne 5x10mm rozstaw 45mm, bezpośrednio 2 otwory ø5mm rozstaw 68mm. Zgodnie z dołączoną instrukcją montażu. Pozostałe akcesoria należy dokupić oddzielnie.
Przyłącze	Zaciski podłączeniowe: max 3x2,5mm², możliwość podłączenia oprawy w pętle max 3x1,5mm². Przewód w oponie okrągłej o średnicy ø7...10,5mm.
Typ źródła światła	Moduł LED, zasilacz, mikrofalowy czujnik ruchu MD HF Wymienne (tylko LED) źródło światła przez profesjonalny serwis. Wymienny osprzęt sterujący za pomocą profesjonalnego serwisu.
Sterowanie światłem	Oprawa wyposażona w mikrofalowy czujnik ruchu, z wyłącznikiem zmierzchowym i podtrzymaniem ruchu MD HF
Waga oprawy netto / brutto	2,29kg / 2,69kg
Wymiary pudełka [cm]	34,5cm x 15cm x 17cm
Wymiary oprawy [cm]	31cm x 12,5cm x 15,5cm

Norlys S.A..
Zawiszy Czarnego 7
33-300 Nowy Sącz
Poland
+48 18 444 2 111
norlys@norlys.pl

Management System ISO 9001:2015 IATF 16949:2016 — TÜVRheinland CERTIFIED — www.tuv.com ID 9108651873

PCC cert CERTYFIKAT ISO 14001

RoHS 2011/65/UE

Przed rozpoczęciem montażu, należy zapoznać się z instrukcją dołączoną do oprawy.
Montaż oraz prace serwisowe, przeprowadza osoba z odpowiednimi upoważnieniami i kwalifikacjami, zgodnie z obowiązującymi przepisami.
Ze względu na dynamiczny rozwój technologii oświetleniowej, dodatkowych informacji udzielamy na życzenie klienta.
Kondensacja, która może występować w oprawach, jest zjawiskiem naturalnym i nie wpływa na pogorszenie jakości oprawy.

VASA DIPSWITCH CCT-POWER DM185

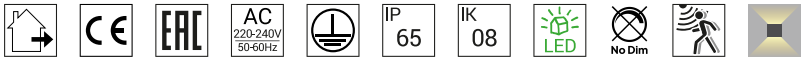

Dane techniczne

Moduł LED	Cree DK251013 J2835B CTW 2700K-3000K-4000K (Karta Produktu)
Zasilacz	Tak
Trwałość zasilacza	50000h
Sterowanie zewnętrzne	Mikrofalowy czujnik ruchu MD HF MC119S (Instrukcja obsługi)
Moc źródła światła	6W / 8,2W / 10,4W / 12,7W
Moc oprawy	8,5W / 11W / 13,3W / max16W
Moc w trybie czuwania (Psb)	0,1W
Strumień źródła światła	3000K: 1022 / 1334 / 1634 / 1924lm
Strumień świetlny oprawy	3000K: 509 / 677 / 839 / 996lm
Światłość oprawy	3000K: 99 / 132 / 164 / 192cd
ULOR	50%
Barwa LED	2700-3000-4000K
Chromatyczność LED	SDCM3
Migotanie światła (Pst LM)	≤1
Efekt stroboskopowy (SVM)	≤0.4
CRI	80
L80TM-21 [wg LM-80]	>102 000h
L90 TM-21 [wg LM-80]	>52 600h
Współczynnik mocy oprawy	PF: 0,81 / 0,87 / 0,90 / 0,93
Współczynnik THD	<15%
Wytrzymałość udarowa	2kV
Ta znamionowa otoczenia	+25°C
Ta zakresu pracy otoczenia	-20...+45°C
Ten produkt zawiera źródło światła o klasie efektywności energetycznej D / EPREL	
Prąd rozruchowy	5,8A / 40µs
Ocena BUG	B0-U3-G0

Maksymalna ilość opraw tego typu, zależnie od typu wyłącznika nadprądowego:

B 10A: 103, B 16A: 166, C 10A: 166, C 16A: 265

Części zamienne

99zx0009	Zestaw konserwacyjny do opraw oświetleniowych
ZN0901850000	Zestaw serwisowy elektryczny.

Pliki do pobrania

Pliki fotometryczne LDT	Pliki fotometryczne IES
Instrukcja montażu	Pliki BIM ArchiCAD

Tabela indeksów

Indeks	Kolor	RAL
185AL0009	ALUMINIUM	9006
185WH0009	BIAŁY	9003
185CB0009	BRĄZ MIEDZIANY	8004
185BL0009	CZARNY	9005
185GR0009	GRAFITOWY	7016
185GM0009	GRAIN MINERAL	-
185CS0009	STAL KORTENOWA	zbliż. do 8011
185GB0009	SZARY BEŻOWY	7006
185CG0009	SZARY CEMENT	7033

Pozostałe kolory wg wzornika "Colors Template" / RAL - na zamówienie, po uzgodnieniu z Działem Handlowym firmy Norlys.

Norlys S.A..
Zawiszy Czarnego 7
33-300 Nowy Sącz
Poland
+48 18 444 2 111
norlys@norlys.pl

Management System ISO 9001:2015 IATF 16949:2016
www.tuv.com ID 9108651873
CERTYFIKAT ISO 14001
2011/65/UE

Przed rozpoczęciem montażu, należy zapoznać się z instrukcją dołączoną do oprawy.
Montaż oraz prace serwisowe, przeprowadza osoba z odpowiednimi upoważnieniami i kwalifikacjami, zgodnie z obowiązującymi przepisami.
Ze względu na dynamiczny rozwój technologii oświetleniowej, dodatkowych informacji udzielamy na życzenie klienta.
Kondensacja, która może występować w oprawach, jest zjawiskiem naturalnym i nie wpływa na pogorszenie jakości oprawy.