VASA DIPSWITCH CCT-POWER DM185

Vasa DipSwitch CCT-Power 185XX0009
25.11.2026 v.09.14
www.norlys.no

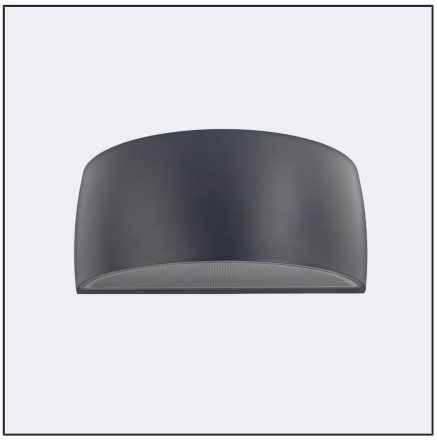

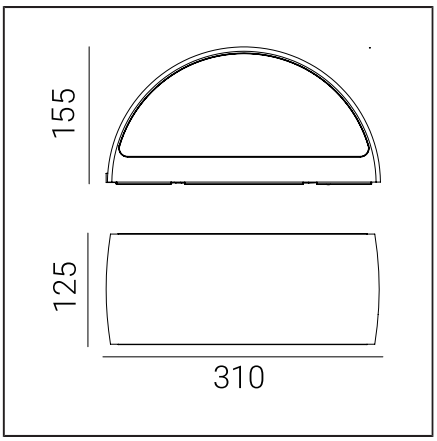

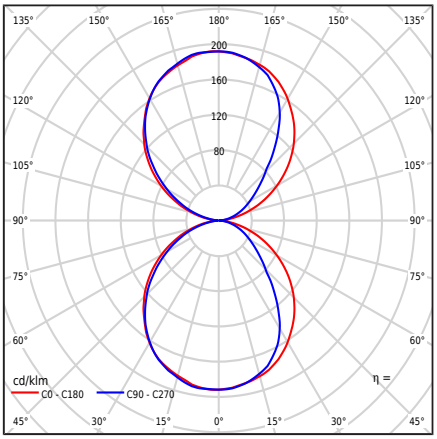

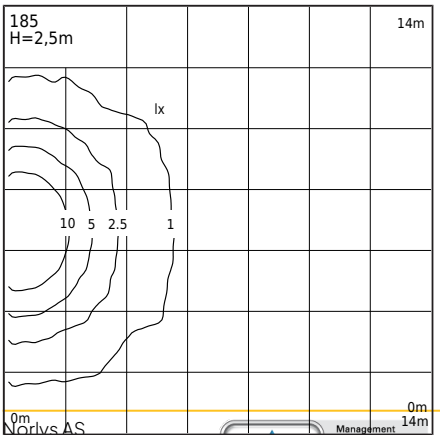

Type armatur

Type armatur	Vegglampe,
Fotometrisk kropp	Dobbeltsidig lys: rettet oppover og nedover.
Karakteristikkene til armaturet	Et armatur med et bredt anvendelsesområde, inkludert belysning av: veggflater og andre arkitektoniske konsepter. 1. Armaturen er utstyrt med en mikrobølgebevegelsessensor med skumringsbryter og bevegelsesvedlikehold. 2. Fabrikkinnstillinger for sensoren: - Deteksjonsområde: 100% - Holdetid: 5s - Sensor [lx]: av 3. Før montering bør sensorparametrene stilles inn i henhold til egne forutsetninger, i samsvar med vedlagte kundeinstruksjoner. 4. Mulighet for å justere armaturens effekt innenfor området: - 8,5W / 11W / 13,3W / maks 16W - Fabrikkinnstillinger 11W/677lm - Effektjustering ved hjelp av en bryter på driveren 5. Mulighet for å justere LED-fargen innenfor området: - 2700K / 3000K / 4000K - Fabrikkinnstilling 3000K - Fargejustering ved hjelp av en bryter på driveren 6. Fotometrisk testing av lysstrømmen er oppgitt for verdier - 3000K - 16W

Generell informasjon

Materialer	Pulver lakkert aluminiumstøp Polykarbonat med optisk struktur, UV stabilisert Silikonpakning. EPDM-kabelnippel
Monteringsmetode	Montering av armatur: mellomplate med 2 justerbare hull 5x10mm, avstand 45mm, direkte 2 hull ø5mm, avstand 68mm. I henhold til vedlagte monteringsanvisning. Andre tilbehør må kjøpes separat.
Terminal	Terminal blokker: maks 3x2,5mm², mulighet for tilkobling av armatur i en loop maks 3x1,5mm². Kabel i rund kappe med en diameter på ø7...10,5 mm.
Type lyskilde	LED-modul, strømforsyning, mikrobølge bevegelsessensor MD HF Utskiftbar (kun LED) lyskilde av en profesjonell. Utskiftbart styreutstyr av en profesjonell.
Lysstyring	En armatur utstyrt med en mikrobølgebasert bevegelsessensor, skumringsbryter, og MD HF bevegelsesoppfølging.
Armaturens vekt netto / brutto	2,29kg / 2,69kg
Forpakningsstørrelse [cm]	34,5cm x 15cm x 17cm
Armaturmål [cm]	31cm x 12,5cm x 15,5cm

Norlys AS
P.B 1014 Hoff, 0218
Oslo
Hovfaret 4B, 0275
Oslo
Norway
+47 24 12 40 11
firmapost@norlys.no

Management System ISO 9001:2015 IATF 16949:2016
www.tuv.com ID 9108651873

CERTIFICATE ISO 14001

2011/65/UE

Før du begynner monteringen, bør du gjøre deg kjent med instruksjonene som følger med armaturen. Montering og servicearbeid utføres av en person med riktig autorisasjon og kvalifikasjoner, i samsvar med gjeldende forskrifter. På grunn av den dynamiske utviklingen av belysningsteknologi, gis ytterligere informasjon på forespørsel fra kunden. Kondens som kan oppstå i armaturer, er et naturlig fenomen og påvirker ikke forringelsen av armaturens kvalitet.

VASA DIPSWITCH CCT-POWER DM185

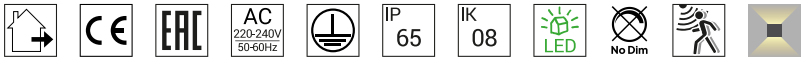

Tekniske data

LED-modul	Cree DK251013 J2835B CTW 2700K-3000K-4000K (Produktblad/FDV)
Driver	Ja
Driver holdbarhet	50000h
Ekstern kontroll	Mikrobølge bevegelsessensor MD HF MC119S (Brukerhåndbok)
Effekt W	6W / 8,2W / 10,4W / 12,7W
Armatureffekt	8,5W / 11W / 13,3W / max16W
Standby-kraft (Psb)	0,1W
Modul lumen	3000K: 1022 / 1334 / 1634 / 1924lm
Lumen ut	3000K: 509 / 677 / 839 / 996lm
Luminous intensity of the luminaire	3000K: 99 / 132 / 164 / 192cd
ULOR	50%
Fargetemperatur	2700-3000-4000K
Farvekonsistens (McAdam-Ellipse)	SDCM3
Lysflimmer (Pst LM)	≤1
Strobeeffekt (SVM)	≤0.4
Fargegjengivelsesindeks	80
L80TM-21 [wg LM-80]	>102 000h
L90 TM-21 [wg LM-80]	>52 600h
Virkningsgrad	PF: 0,81 / 0,87 / 0,90 / 0,93
THD-faktor	<15%
Spenning	2kV
Ta nominel:	+25°C
Omgivelsens driftstemp. område	-20...+45°C

Dette produktet inneholder en lyskilde med energieffektivitetsklasse D / EPREL

Inrush current	5,8A / 40µs
BUG-vurdering	B0-U3-G0

Antall armaturer på automatsikring
B 10A: 103, B 16A: 166, C 10A: 166, C 16A: 265

Reservedeler

99zx0009	Vedlikeholdssett for lysarmaturer
ZN0901850000	Elektrisk servicepakke.

Filer som kan lastes ned

Photometric LDT files	Photometric IES files
Manual	BIM ArchiCAD

Norlys AS
P.B 1014 Hoff, 0218
Oslo
Hovfaret 4B, 0275
Oslo
Norway
+47 24 12 40 11
firmapost@norlys.no

TÜVRheinland CERTIFIED
Management System ISO 9001:2015 IATF 16949:2016
www.tuv.com ID 9108651873
PCC cert CERTIFICATE ISO 14001
RoHS 2011/65/UE

Før du begynner monteringen, bør du gjøre deg kjent med instruksjonene som følger med armaturen. Montering og servicearbeid utføres av en person med riktig autorisasjon og kvalifikasjoner, i samsvar med gjeldende forskrifter. På grunn av den dynamiske utviklingen av belysningsteknologi, gis ytterligere informasjon på forespørsel fra kunden. Kondens som kan oppstå i armaturer, er et naturlig fenomen og påvirker ikke forringelsen av armaturens kvalitet.