NORLYS VASA DIPSWITCH CCT-POWER DM185

Vasa DipSwitch CCT-Power 185XX0009
25.11.2026 v.09.14
www.norlys.it

AC 220-240V 50-60Hz | IP 65 | IK 08 | LED | No Dim

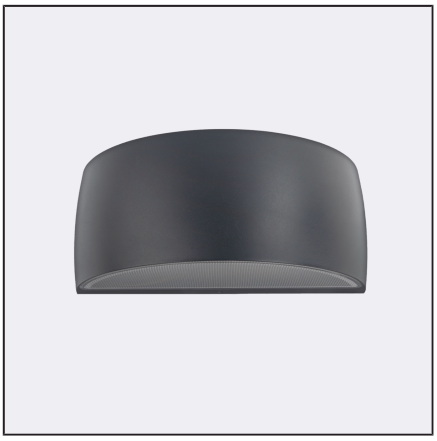

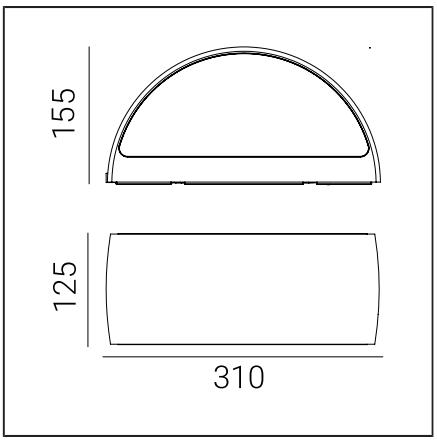

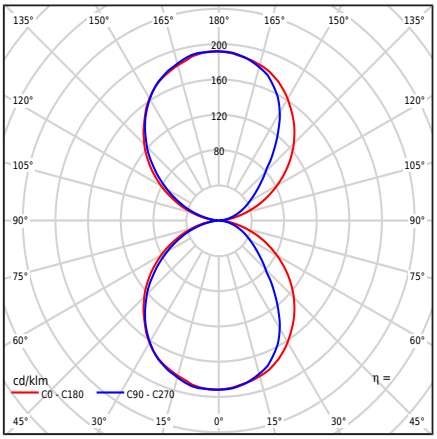

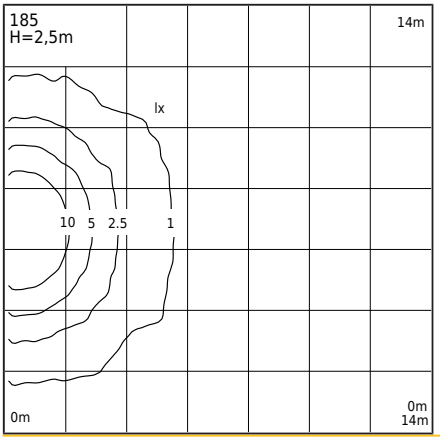

Tipo di apparecchio di illuminazione

Corpo fotometrico	Luce bidirezionale: diretta verso l'alto e verso il basso.
Caratteristiche dell'apparecchio di illuminazione	Un apparecchio con un'ampia gamma di applicazioni, tra cui l'illuminazione: di superfici murali e altri concetti architettonici. 1. L'apparecchio è dotato di un sensore di movimento a microonde con interruttore crepuscolare e mantenimento del movimento. 2. Impostazioni di fabbrica del sensore: - Area di rilevamento: 100% - Tempo di mantenimento: 5s - Sensore [lx]: spento 3. Prima dell'installazione, è necessario impostare i parametri del sensore secondo le proprie ipotesi, in conformità con le istruzioni del cliente allegate. 4. Possibilità di regolare la potenza dell'apparecchio nell'intervallo: - 8,5W / 11W / 13,3W / max 16W - Impostazioni di fabbrica 11W/677lm - Regolazione della potenza tramite un interruttore sul driver 5. Possibilità di regolare il colore dei LED nell'intervallo: - 2700K / 3000K / 4000K - Impostazioni di fabbrica 3000K - Regolazione del colore tramite un interruttore sul driver 6. Test fotometrico del flusso luminoso fornito per i valori - 3000K - 16W

Informazioni generali

Materiali	Fusione in alluminio verniciato a polvere. Lente - policarbonato trasparente con struttura, stabilizzato UV. Guarnizione in silicone. Passacavo EPDM.
Metodo di montaggio	Montaggio dell'apparecchio: piastra intermedia con 2 fori regolabili 5x10mm, distanza 45mm, direttamente 2 fori ø5mm, distanza 68mm. Secondo le istruzioni di montaggio allegate. Altri accessori devono essere acquistati separatamente.
Terminale	Morsetti di collegamento: max 3x2,5mm², possibilità di collegare il corpo illuminante in serie max 3x1,5mm². Cavo in guaina rotonda con diametro ø7...10,5mm.
Tipo di sorgente luminosa	Modulo LED, alimentatore, sensore di movimento a microonde MD HF Sorgente luminosa sostituibile (solo LED) da un professionista. Apparecchiatura di controllo sostituibile da un professionista.
Controllo della luce	Un apparecchio dotato di sensore di movimento a microonde, interruttore crepuscolare e funzione di mantenimento del movimento MD HF.
Peso apparecchio netto / lordo	2,29kg / 2,69kg
Dimensioni della scatola [cm]	34,5cm x 15cm x 17cm
Dimensioni del luminaire [cm]	31cm x 12,5cm x 15,5cm

Norlys S.r.l.
Via San Pellegrino 2
25065 - Lumezzane
Brescia Italy
+39 030 890 1492
info@norlys.it

TÜVRheinland CERTIFIED — Management System ISO 9001:2015 IATF 16949:2016 — www.tuv.com ID 9108651873

PCC cert CERTIFICATE ISO 14001

RoHS 2011/65/UE

Prima di iniziare il montaggio, familiarizzare con le istruzioni allegate alla lampada. Il montaggio e la manutenzione sono effettuati da una persona con le necessarie autorizzazioni e qualifiche, in conformità con le normative vigenti. A causa dello sviluppo dinamico della tecnologia dell'illuminazione, ulteriori informazioni sono fornite su richiesta del cliente. La condensazione che può verificarsi nelle lampade è un fenomeno naturale e non influisce sul deterioramento della qualità della lampada.

VASA DIPSWITCH CCT-POWER DM185

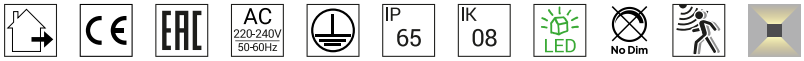

Dati tecnici

Modulo LED	Cree DK251013 J2835B CTW 2700K-3000K-4000K (Scheda tecnica)
Driver	Sì
Durata del driver	50000h
Controllo esterno	Sensore di movimento a microonde MD HF MC119S (Manuale utente)
Potenza della sorgente luminosa	6W / 8,2W / 10,4W / 12,7W
Potenza del lume.	8,5W / 11W / 13,3W / max16W
Potenza di standby (Psb)	0,1W
Flusso luminoso della lampada	3000K: 1022 / 1334 / 1634 / 1924lm
Flusso luminoso del luminare	3000K: 509 / 677 / 839 / 996lm
Intensità luminosa dell'apparecchio	3000K: 99 / 132 / 164 / 192cd
ULOR	50%
Temperatura di colore	2700-3000-4000K
Consistenza del colore (ellisse di McAdam)	SDCM3
Lampeggiare di luce (Pst LM)	≤1
Effetto stroboscopico (SVM)	≤0.4
Indice di resa cromatica CRI	80
L80TM-21 [wg LM-80]	>102 000h
L90 TM-21 [wg LM-80]	>52 600h
Apparecchio di illuminazione Power Factor	PF: 0,81 / 0,87 / 0,90 / 0,93
Fattore THD	<15%
Sovratensione	2kV
Temperatura Ta nominale	+25°C
Intervallo di temp. di esercizio ambiente	-20...+45°C
Questo prodotto contiene una sorgente luminosa di classe di efficienza energetica D / EPREL	
Corrente di spunto	5,8A / 40µs
Valutazione BUG	B0-U3-G0

Numero massimo di apparecchi di questo tipo per MCB:

B 10A: 103, B 16A: 166, C 10A: 166, C 16A: 265

Parti di ricambio

99zx0009	Kit di manutenzione per apparecchi di illuminazione
ZN0901850000	Kit di servizio elettrico.

File da scaricare

File fotometrici LDT	File IES fotometrici
Manuale	BIM ArchiCAD

Indici

Indice	Colore	RAL
DM185CS	ACCIAIO CORTEN	c. 8011
DM185AL	ALLUMINIO	9006
DM185WH	BIANCO	9003
DM185GR	GRAFITE	7016
DM185GM	GRANO MINERALE	-
DM185GB	GRIGIO BEIGE	7006
DM185CG	GRIGIO CEMENTO	7033
DM185CB	MARRONE RAME	8004
DM185BL	NERO	9005

Altri colori secondo il campionario "Colors Template" / RAL - disponibili su richiesta, previo accordo con il reparto commerciale di Norlys.

Norlys S.r.l.
Via San Pellegrino 2
25065 - Lumezzane
Brescia Italy
+39 030 890 1492
info@norlys.it

TÜVRheinland CERTIFIED
Management System ISO 9001:2015 IATF 16949:2016
www.tuv.com ID 9108651873
PCC cert CERTIFICATE ISO 14001
RoHS 2011/65/UE

Prima di iniziare il montaggio, familiarizzare con le istruzioni allegate alla lampada. Il montaggio e la manutenzione sono effettuati da una persona con le necessarie autorizzazioni e qualifiche, in conformità con le normative vigenti. A causa dello sviluppo dinamico della tecnologia dell'illuminazione, ulteriori informazioni sono fornite su richiesta del cliente. La condensazione che può verificarsi nelle lampade è un fenomeno naturale e non influisce sul deterioramento della qualità della lampada.