NORLYS VASA DIPSWITCH CCT-POWER DM185

AC 220-240V 50-60Hz | IP 65 | IK 08 | LED | No Dim

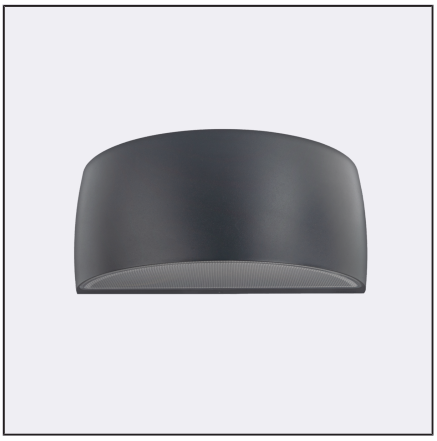

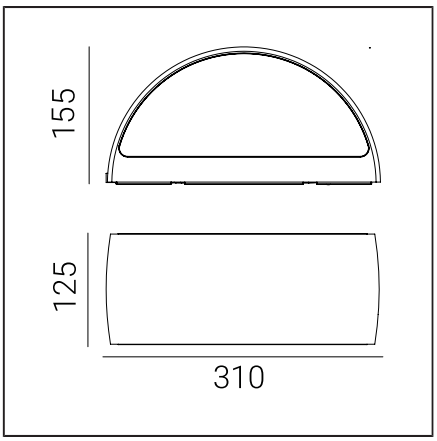

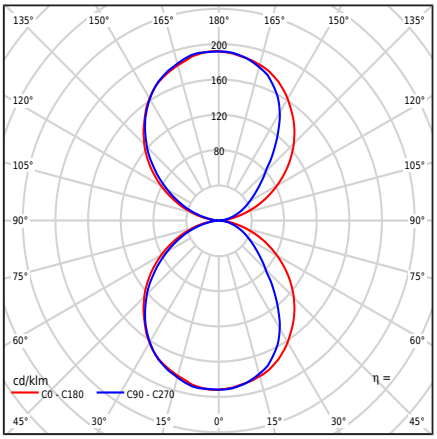

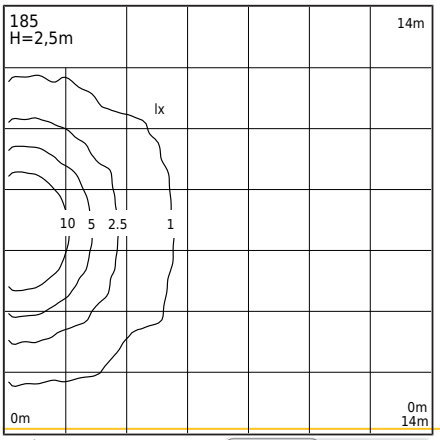

Τύπος φωτιστικού

Φωτομετρικό σώμα	Δίπλευρος φωτισμός: κατευθύνεται προς τα πάνω και προς τα κάτω.
Χαρακτηριστικά του φωτιστικού	Ένα φωτιστικό με ευρεία γκάμα εφαρμογών, συμπεριλαμβανομένου του φωτισμού: επιφανειών των τοίχων και άλλων αρχιτεκτονικών εννοιών. 1. Το φωτιστικό είναι εξοπλισμένο με ανιχνευτή κίνησης μικροκυμάτων με διακόπτη σούρουπου και διατήρηση κίνησης. 2. Οι εργοστασιακές ρυθμίσεις του αισθητήρα: - Περιοχή ανίχνευσης: 100% - Χρόνος κράτησης: 5s - Αισθητήρας [lx]: απενεργοποιημένος 3. Πριν από την εγκατάσταση, οι παράμετροι του αισθητήρα θα πρέπει να ρυθμιστούν σύμφωνα με τις δικές τους υποθέσεις, σύμφωνα με τις επισυναπτόμενες οδηγίες πελάτη. 4. Δυνατότητα ρύθμισης της ισχύος του φωτιστικού στο εύρος: - 8,5W / 11W / 13,3W / max 16W - Εργοστασιακές ρυθμίσεις 11W/677lm - Ρύθμιση ισχύος μέσω ενός διακόπτη στον οδηγό 5. Δυνατότητα ρύθμισης του χρώματος LED στο εύρος: - 2700K / 3000K / 4000K - Εργοστασιακή ρύθμιση 3000K - Ρύθμιση χρώματος μέσω ενός διακόπτη στον οδηγό 6. Φωτομετρικές δοκιμές της φωτεινής ροής παρέχονται για τις τιμές - 3000K - 16W

Γενικές πληροφορίες

Υλικά	Βαμμένο με σκόνη χυτό αλουμίνιο. Φακός - διαφανές πολυανθρακικό με δομή, σταθεροποιημένο για UV. Σιλικονούχο παρέμβυσμα. Καλωδιοθήκη EPDM.
Μέθοδος τοποθέτησης	Στήριξη φωτιστικού: ενδιάμεση πλάκα με 2 ρυθμιζόμενες οπές 5x10mm, απόσταση 45mm, απευθείας 2 οπές ø5mm, απόσταση 68mm. Σύμφωνα με τις συνημμένες οδηγίες εγκατάστασης. Τα υπόλοιπα αξεσουάρ πρέπει να αγοραστούν ξεχωριστά.
Τερματικό	Σφιγκτήρες σύνδεσης: μέγιστο 3x2,5mm², δυνατότητα σύνδεσης φωτιστικού σε βρόχο μέγιστο 3x1,5mm². Καλώδιο σε στρογγυλό περίβλημα με διάμετρο ø7...10,5mm.
Τύπος πηγής φωτός	Μονάδα LED, τροφοδοτικό, αισθητήρας κίνησης μικροκυμάτων MD HF Αντικαταστάσιμη (μόνο LED) πηγή φωτός από επαγγελματία. Αντικαταστάσιμος εξοπλισμός ελέγχου από επαγγελματία.
Έλεγχος φωτισμού	Ένα φωτιστικό εξοπλισμένο με αισθητήρα κίνησης μικροκυμάτων, με διακόπτη λυκόφωτος και λειτουργία διατήρησης κίνησης MD HF.
Καθαρό / μικτό βάρος φωτιστικού	2,29kg / 2,69kg
Διαστάσεις κουτιού [cm]	34,5cm x 15cm x 17cm
Διαστάσεις φωτιστικού [cm]	31cm x 12,5cm x 15,5cm

Norlys AS
P.B 1014 Hoff, 0218
Oslo
Hovfaret 4B, 0275 Oslo
Norway
+47 24 12 40 11
firmapost@norlys.no

TÜVRheinland CERTIFIED
Management System ISO 9001:2015 IATF 16949:2016
www.tuv.com ID 9108651873
PCC cert CERTIFICATE ISO 14001
RoHS 2011/65/UE

Πριν ξεκινήσετε την εγκατάσταση, εξοικειωθείτε με τις οδηγίες που συνοδεύουν το φωτιστικό. Η εγκατάσταση και οι εργασίες συντήρησης διεξάγονται από άτομο με τις κατάλληλες εξουσιοδοτήσεις και προσόντα, σύμφωνα με τους ισχύοντες κανονισμούς. Λόγω της δυναμικής ανάπτυξης της τεχνολογίας φωτισμού, παρέχονται πρόσθετες πληροφορίες κατόπιν αιτήματος του πελάτη. Η συμπύκνωση που μπορεί να προκύψει στα φωτιστικά είναι ένα φυσικό φαινόμενο και δεν επηρεάζει την επιδείνωση της ποιότητας του φωτιστικού.

VASA DIPSWITCH CCT-POWER DM185

AC 220-240V 50-60Hz | IP 65 | IK 08 | LED | No Dim

Τεχνικά δεδομένα

Μονάδα LED	Cree DK251013 J2835B CTW 2700K-3000K-4000K (Φύλλο δεδομένων)
Οδηγός	Ναι
Αντοχή οδηγού	50000h
Εξωτερικός έλεγχος	Αισθητήρας κίνησης μικροκυμάτων MD HF MC119S (Εγχειρίδιο χρήστη)
Ισχύς πηγής φωτός	6W / 8,2W / 10,4W / 12,7W
Ισχύς φωτιστικού	8,5W / 11W / 13,3W / max16W
Ισχύς αναμονής (Psb)	0,1W
Φωτεινή ροή λαμπτήρα	3000K: 1022 / 1334 / 1634 / 1924lm
Ροή φωτός του φωτιστικού.	3000K: 509 / 677 / 839 / 996lm
Φωτεινή ένταση του φωτιστικού	3000K: 99 / 132 / 164 / 192cd
ULOR	50%
Θερμοκρασία χρώματος	2700-3000-4000K
Η χρωματική συνέπεια (έλλειψη του McAdam)	SDCM3
Τρεμόπαιγμα φωτός (Pst LM)	≤1
Φαινόμενο στροβοσκόπιου (SVM)	≤0.4
Δείκτης απόδοσης χρώματος CRI	80
L80TM-21 [wg LM-80]	>102 000h
L90 TM-21 [wg LM-80]	>52 600h
Φωτιστικό Power Factor	PF: 0,81 / 0,87 / 0,90 / 0,93
Συντελεστής THD	< 15%
Υπέρταση	2kV
Ta Rated θερμοκρασία	+25°C
Εύρος θερμ. λειτουργίας περιβάλλοντος	-20...+45°C

Αυτό το προϊόν περιέχει πηγή φωτός κλάσης ενεργειακής απόδοσης D / EPREL

Ρεύμα εισροής	5,8A / 40μs
Βαθμολογία BUG	B0-U3-G0

Μέγιστος αριθμός φωτιστικών αυτού του τύπου ανά MCB:

B 10A: 103, B 16A: 166, C 10A: 166, C 16A: 265

Ανταλλακτικά

99zx0009	Κιτ συντήρησης για φωτιστικά
ZN0901850000	Ηλεκτρικό κιτ συντήρησης.

Αρχεία για λήψη

Φωτομετρικά αρχεία LDT	Φωτομετρικά αρχεία IES
Εγχειρίδιο	BIM ArchiCAD

Δείκτες

Δείκτης	Χρώμα	RAL
DM185CS	CORTEN STEEL	zbliż. do 8011
DM185AL	ΑΛΟΥΜΊΝΙΟ	9006
DM185GB	ΓΚΡΙ ΜΠΕΖ	7006
DM185GR	ΓΡΑΦΊΤΗΣ	7016
DM185GM	ΚΌΚΚΟΣ ΟΡΥΚΤΌ	-
DM185WH	ΛΕΥΚΌ	9003
DM185BL	ΜΑΎΡΟ	9005
DM185CG	ΤΣΙΜΕΝΤΊ ΓΚΡΙ	7033
DM185CB	ΧΑΛΚΌΣ ΚΑΦΈ	8004

Άλλα χρώματα σύμφωνα με το δείγμα "Colors Template" / RAL - κατόπιν παραγγελίας, μετά από συνεννόηση με το Τμήμα Πωλήσεων της Norlys.

Norlys AS
P.B 1014 Hoff, 0218
Oslo
Hovfaret 4B, 0275 Oslo
Norway
+47 24 12 40 11
firmapost@norlys.no

TÜVRheinland CERTIFIED Management System ISO 9001:2015 IATF 16949:2016 www.tuv.com ID 9108651873
PCC cert CERTIFICATE ISO 14001
RoHS 2011/65/UE

Πριν ξεκινήσετε την εγκατάσταση, εξοικειωθείτε με τις οδηγίες που συνοδεύουν το φωτιστικό. Η εγκατάσταση και οι εργασίες συντήρησης διεξάγονται από άτομο με τις κατάλληλες εξουσιοδοτήσεις και προσόντα, σύμφωνα με τους ισχύοντες κανονισμούς. Λόγω της δυναμικής ανάπτυξης της τεχνολογίας φωτισμού, παρέχονται πρόσθετες πληροφορίες κατόπιν αιτήματος του πελάτη. Η συμπύκνωση που μπορεί να προκύψει στα φωτιστικά είναι ένα φυσικό φαινόμενο και δεν επηρεάζει την επιδείνωση της ποιότητας του φωτιστικού.