VASA DIPSWITCH CCT-POWER DM185

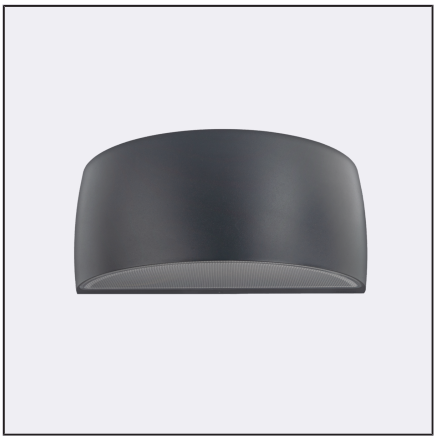

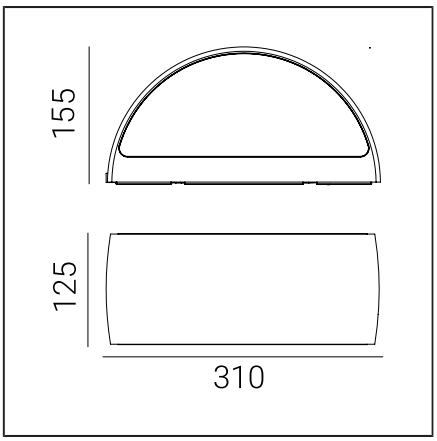

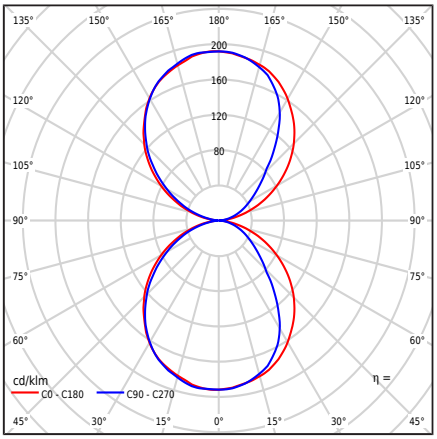

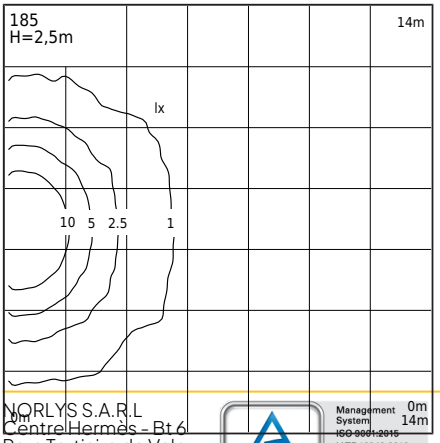

Type de luminaire

Type de luminaire	Applique murale,
Répartition photométrique	Lumière à double face : dirigée vers le haut et vers le bas.
Caractéristiques du luminaire	Un luminaire avec une large gamme d'applications, y compris l'éclairage : des surfaces murales et d'autres concepts architecturaux. 1. Le luminaire est équipé d'un détecteur de mouvement à micro-ondes avec un interrupteur crépusculaire et un maintien du mouvement. 2. Paramètres d'usine du détecteur : - Zone de détection : 100% - Temps de maintien : 5s - Détecteur [lx] : éteint 3. Avant l'installation, les paramètres du détecteur doivent être réglés selon vos propres hypothèses, conformément aux instructions fournies par le client. 4. Possibilité de régler la puissance du luminaire dans la plage : - 8,5W / 11W / 13,3W / max 16W - Réglages d'usine 11W/677lm - Réglage de la puissance à l'aide d'un commutateur sur le driver 5. Possibilité de régler la couleur LED dans la plage : - 2700K / 3000K / 4000K - Réglage d'usine 3000K - Réglage de la couleur à l'aide d'un commutateur sur le driver 6. Test photométrique du flux lumineux fourni pour les valeurs - 3000K - 16W

Informations générales

Matériaux	Fonte d'aluminium et peinture par poudrage. Diffuseur - polycarbonate transparent avec structure, stabilisé aux UV. Joint en silicone. Presse-étoupe d'étanchéité en EPDM.
Instructions de montage	Fixation du luminaire : plaque intermédiaire avec 2 trous réglables 5x10mm, écartement 45mm, directement 2 trous ø5mm, écartement 68mm. Conformément aux instructions de montage jointes. Les autres accessoires doivent être achetés séparément.
Connecteur	Bornes de connexion : max 3x2,5mm², possibilité de connexion en boucle d'un luminaire max 3x1,5mm². Câble dans une gaine ronde de diamètre ø7...10,5mm.
Type de source lumineuse	Module LED, alimentation, capteur de mouvement micro-ondes MD HF Source lumineuse remplaçable (LED uniquement) par un professionnel.
Contrôle de l'éclairage	Un luminaire équipé d'un capteur de mouvement à micro-ondes, d'un commutateur crépusculaire et d'une fonction de maintien de mouvement MD HF.
Poids du luminaire net / brut	2,29kg / 2,69kg
Dimensions du carton [cm]	34,5cm x 15cm x 17cm
Dimensions du luminaire [cm]	31cm x 12,5cm x 15,5cm

NORLYS S.A.R.L
CentrelHermès - Bt 6
Parc Tertiaire de Valg
ora
83160 La Valette du
Var
FRANCE
+33 04 94 08 14 00
info@norlys.fr

TÜVRheinland CERTIFIED
Management System ISO 9001:2015 IATF 16949:2016
www.tuv.com ID 9108651873
PCC Cert CERTIFICATE ISO 14001
RoHS 2011/65/UE

Avant de commencer le montage, familiarisez-vous avec les instructions jointes à la luminaire. Le montage et les travaux de maintenance sont effectués par une personne ayant les autorisations et qualifications appropriées, conformément aux règlements en vigueur. En raison du développement dynamique de la technologie d'éclairage, des informations supplémentaires sont fournies à la demande du client. La condensation qui peut se produire dans les luminaires est un phénomène naturel et n'affecte pas la détérioration de la qualité de l'appareil.

NORLYS VASA DIPSWITCH CCT-POWER DM185

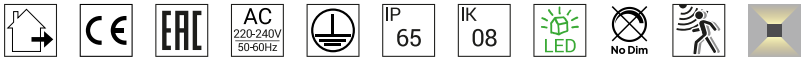

Données techniques

Module LED	Cree DK251013 J2835B CTW 2700K-3000K-4000K (Fiche produit)
Alimentation ou Driver	Oui
Le feeder durabilité	50000h
Contrôle externe	Capteur de mouvement à micro-ondes MD HF MC119S (Manuel de l'utilisateur)
Puissance racordée de la source lumineuse	6W / 8,2W / 10,4W / 12,7W
Puissance racordée du luminaire	8,5W / 11W / 13,3W / max16W
Alimentation en veille (PSB)	0,1W
Flux lumineux de la source lumineuse	3000K: 1022 / 1334 / 1634 / 1924lm
Flux lumineux du luminaire	3000K: 509 / 677 / 839 / 996lm
Intensité lumineuse du luminaire	3000K: 99 / 132 / 164 / 192cd
ULOR	50%
Température de couleur	2700-3000-4000K
Cohérence chromatique	SDCM3
Scintillement de lumière (Pst LM)	≤1
Effet stroboscopique (SVM)	≤0.4
CRI	80
L80TM-21 [wg LM-80]	>102 000h
L90 TM-21 [wg LM-80]	>52 600h
Facteur de puissance du luminaire	PF: 0,81 / 0,87 / 0,90 / 0,93
Facteur THD	<15%
Surtension	2kV
Température de référence	+25°C
Plage de temp. de fonctionnement ambiante	-20...+45°C
Ce produit contient une source lumineuse de classe d'efficacité énergétique D / EPREL	
Courant d'appel	5,8A / 40µs
Évaluation BUG	B0-U3-G0

Nombre max. de luminaires de ce type par disjoncteur :

B 10A: 103, B 16A: 166, C 10A: 166, C 16A: 265

Pièces détachées

99zx0009	Kit d'entretien pour luminaires
ZN0901850000	Kit de service électrique.

Fichiers à télécharger

Fichiers photométriques format LTD	Fichiers photométriques format IES
Manuel	BIM ArchiCAD

NORLYS S.A.R.L
Centre Hermès - Bt 6
Parc Tertiaire de Valgora
83160 La Valette du Var
FRANCE
+33 04 94 08 14 00
info@norlys.fr

TÜVRheinland CERTIFIED
Management System ISO 9001:2015 IATF 16949:2016
www.tuv.com ID 9108651873
PCC Cert CERTIFICATE ISO 14001
RoHS 2011/65/UE

Avant de commencer le montage, familiarisez-vous avec les instructions jointes à la luminaire. Le montage et les travaux de maintenance sont effectués par une personne ayant les autorisations et qualifications appropriées, conformément aux règlements en vigueur. En raison du développement dynamique de la technologie d'éclairage, des informations supplémentaires sont fournies à la demande du client. La condensation qui peut se produire dans les luminaires est un phénomène naturel et n'affecte pas la détérioration de la qualité de l'appareil.

VASA DIPSWITCH CCT-POWER DM185

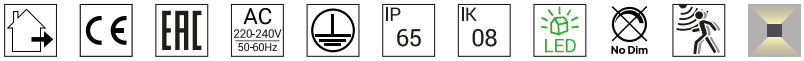

Index

Index	Couleur	RAL
DM185CS	ACIER CORTEN	env. 8011
DM185AL	ALUMINIUM	9006
DM185VI	BLANC	9003
DM185GM	GRAIN MINÉRAL	-
DM185GR	GRAPHITE	7016
DM185GB	GRIS BEIGE	7006
DM185SV	NOIR	9005
DM185CB	TERRACOTTA	8004
DM185CG	VERT AMANDE	7033

Autres couleurs selon le nuancier "Colors Template" / RAL - disponibles sur commande, après accord avec le service commercial de Norlys.

NORLYS S.A.R.L
Centre Hermès - Bt 6
Parc Tertiaire de Valgora
83160 La Valette du Var
FRANCE
+33 04 94 08 14 00
info@norlys.fr

Management System ISO 9001:2015 IATF 16949:2016
TÜVRheinland CERTIFIED
www.tuv.com ID 9108651873
PCC Cert CERTIFICATE ISO 14001
RoHS 2011/65/UE

Avant de commencer le montage, familiarisez-vous avec les instructions jointes à la luminaire. Le montage et les travaux de maintenance sont effectués par une personne ayant les autorisations et qualifications appropriées, conformément aux règlements en vigueur. En raison du développement dynamique de la technologie d'éclairage, des informations supplémentaires sont fournies à la demande du client. La condensation qui peut se produire dans les luminaires est un phénomène naturel et n'affecte pas la détérioration de la qualité de l'appareil.