NORLYS VASA DIPSWITCH CCT-POWER DM185

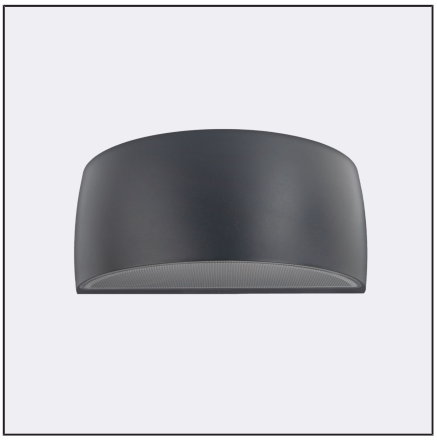

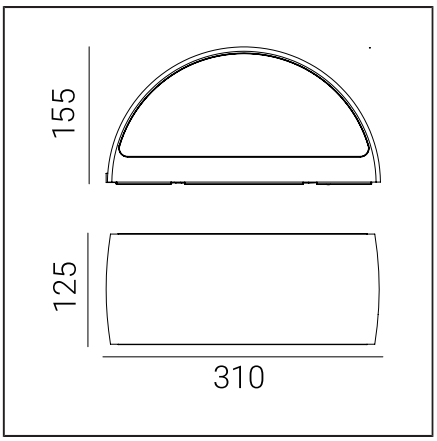

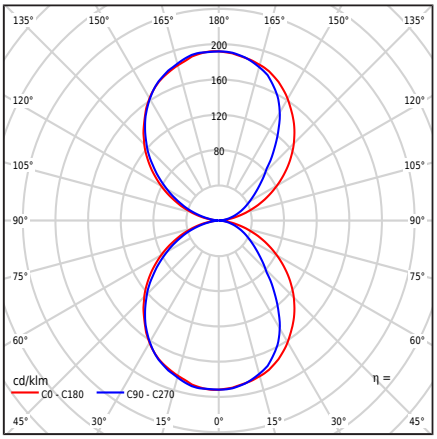

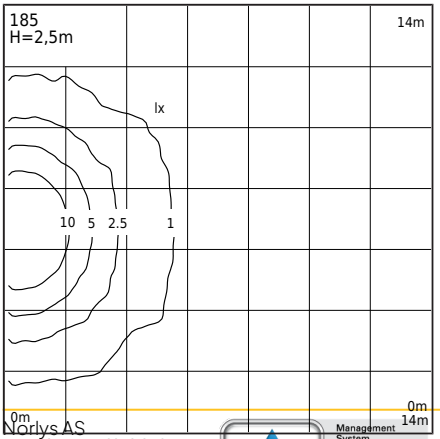

Valaisintyyppi

Valaisintyyppi	Seinakapp,
Fotometrinen runko	Kaksipuolinen valo: suunnattu ylös ja alas.
Valaisimen ominaisuudet	Valaisin, jolla on laaja käyttöalue, mukaan lukien valaistus: seinäpintoja ja muita arkkitehtonisia konsepteja. 1. Valaisin on varustettu mikroaalto-liikeanturilla, jossa on hämäräkytkin ja liikeylläpito. 2. Anturin tehtaalla asetetut asetukset: - Havaitsemisalue: 100% - Pitoaika: 5s - Anturi [lx]: pois päältä 3. Ennen asennusta anturin parametrit tulee asettaa omien oletuksien mukaan, asiakasohjeiden mukaisesti. 4. Valaisimen tehon säätömahdollisuus seuraavalla alueella: - 8,5W / 11W / 13,3W / max 16W - Tehdasasetukset 11W/677lm - Tehon säätö kytkimellä ohjaimessa 5. LED-värin säätömahdollisuus seuraavalla alueella: - 2700K / 3000K / 4000K - Tehdasasetus 3000K - Värin säätö kytkimellä ohjaimessa 6. Valovirran fotometrinen testaus annettu arvoille - 3000K - 16W

Yleistä tietoa

Materiaalit	Jauhemaalattu alumiinivalu. Linssi - kirkasta polykarbonaattia, jossa on rakenne, UV-stabiloitu. Silikonitiiviste. EPDM-kaapelilaippa.
Asennustapa	Valaisimen kiinnitys: välilevy, jossa 2 säädettävää reikää 5x10mm, etäisyys 45mm, suoraan 2 reikää ø5mm, etäisyys 68mm. Liitteenä olevan asennusohjeen mukaisesti. Muut lisävarusteet on hankittava erikseen.
Pääte	Liittimet: max 3x2,5mm², mahdollisuus kytkeä valaisin silmukkaan max 3x1,5mm². Pyöreässä vaipassa oleva kaapeli, halkaisija ø7...10,5mm.
Valonlähteen tyyppi	LED-moduuli, virtalähde, mikroaaltoliikesensori MD HF Ammattilaisen vaihdettava (vain LED) valonlähde. Vaihdettava ohjauslaite ammattilaisen toimesta.
Valonohjaus	Valaisin, joka on varustettu mikroaaltoantureilla, hämäräkytkimellä ja MD HF liikepidätystoiminnolla.
Valaisimen paino nettopaino / bruttopaino	2,29kg / 2,69kg
Laatikon mitat [cm]	34,5cm x 15cm x 17cm
Valaisimen mitat [cm]	31cm x 12,5cm x 15,5cm

Norlys AS
P.B 1014 Hoff, 0218
Oslo
Hovfaret 4B, 0275
Oslo
Norway
+47 24 12 40 11
firmapost@norlys.no

TÜVRheinland CERTIFIED
Management System ISO 9001:2015 IATF 16949:2016
www.tuv.com ID 9108651873
PCC cert CERTIFICATE ISO 14001
RoHS 2011/65/UE

Ennen kuin aloitat asennuksen, tutustu valaisimen mukana oleviin ohjeisiin. Asennus ja huoltotyöt suorittaa henkilö, jolla on asianmukaiset valtuudet ja pätevyys sovellettavien säädösten mukaisesti. Valaistusteknologian dynaamisen kehityksen vuoksi lisätietoja annetaan asiakkaan pyynnöstä. Kondensaatio, joka voi esiintyä valaisimissa, on luonnollinen ilmiö eikä vaikuta valaisimen laadun heikkenemiseen.

VASA DIPSWITCH CCT-POWER DM185

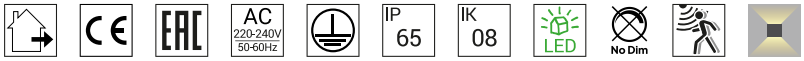

Tekniset tiedot

LED-moduuli	Cree DK251013 J2835B CTW 2700K-3000K-4000K (Tuotekortti)
Ajuri	Kyllä
Kuljettajan kestävyys	50000h
Ulkoinen ohjaus	Mikroaaltoliiketunnistin MD HF MC119S (Käyttöohje)
Valonlähteen wattimäärä	6W / 8,2W / 10,4W / 12,7W
Valaisimen wattimäärä	8,5W / 11W / 13,3W / max16W
Stanby-teho (Psb)	0,1W
Lampun valovirta	3000K: 1022 / 1334 / 1634 / 1924lm
Valaisimen valovirta	3000K: 509 / 677 / 839 / 996lm
Valaisimen valovoima	3000K: 99 / 132 / 164 / 192cd
ULOR	50%
Värilämpötila	2700-3000-4000K
Värin yhdenmukaisuus (McAdamin ellipsi)	SDCM3
Valon välkähdys (Pst LM)	≤1
Stroboskooppiefekti (SVM)	≤0.4
Värintoistoindeksi CRI	80
L80TM-21 [wg LM-80]	>102 000h
L90 TM-21 [wg LM-80]	>52 600h
Power Factor valaisin	PF: 0,81 / 0,87 / 0,90 / 0,93
THD-tekijä	<15%
Ylijännite	2kV
Ta Nimellislämpötila	+25°C
Ympäristön käyttölämpötila-alue (temp.)	-20...+45°C
Tämä tuote sisältää energiatehokkuusluokan valonlähteen D / EPREL	
Ryntäysvirta	5,8A / 40µs
BUG-arviointi	B0-U3-G0

Enimmäismäärä tämän tyyppisiä valaisimia per MCB:
B 10A: 103, B 16A: 166, C 10A: 166, C 16A: 265

Varaosat

99zx0009	Huoltosarja valaisimille
ZN0901850000	Sähköinen huoltosarja.

Tiedostot ladattavaksi

Fotometriset LDT-tiedostot	Photometriset IES-tiedostot
Manuaali	BIM ArchiCAD

Indeksit

Indeksi	Väri	RAL
DM185AL	ALUMIINI	9006
DM185CS	CORTEN TERÄS	n. 8011
DM185GR	GRAFIITTI	7016
DM185GB	HARMAA BEIGE	7006
DM185CG	HARMAA SEMENTTI	7033
DM185CB	KUPARIPRONSSI	8004
DM185BL	MUSTA	9005
DM185GM	RAKEISIMINERALI	-
DM185WH	VALKOINEN	9003

Muut värit "Colors Template" / RAL -värimalliston mukaisesti - saatavilla tilauksesta, Norlysin myyntiosaston kanssa sovittuna.

Norlys AS
P.B 1014 Hoff, 0218
Oslo
Hovfaret 4B, 0275
Oslo
Norway
+47 24 12 40 11
firmapost@norlys.no

Management System ISO 9001:2015 IATF 16949:2016
TÜVRheinland CERTIFIED
www.tuv.com ID 9108651873
PCC cert CERTIFICATE ISO 14001
RoHS 2011/65/UE

Ennen kuin aloitat asennuksen, tutustu valaisimen mukana oleviin ohjeisiin. Asennus ja huoltotyöt suorittaa henkilö, jolla on asianmukaiset valtuudet ja pätevyys sovellettavien säädösten mukaisesti. Valaistusteknologian dynaamisen kehityksen vuoksi lisätietoja annetaan asiakkaan pyynnöstä. Kondensaatio, joka voi esiintyä valaisimissa, on luonnollinen ilmiö eikä vaikuta valaisimen laadun heikkenemiseen.