NORLYS VASA DIPSWITCH CCT-POWER DM185

Vasa DipSwitch CCT-Power 185XX0009
25.11.2026 v.09.14
www.norlys.no

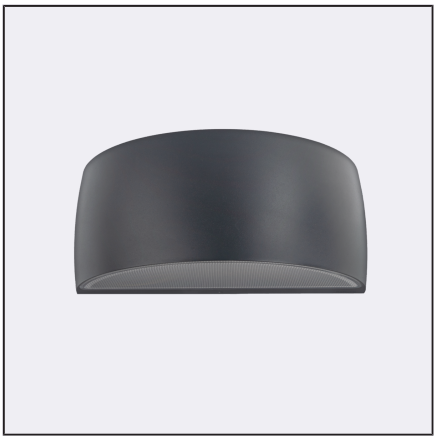

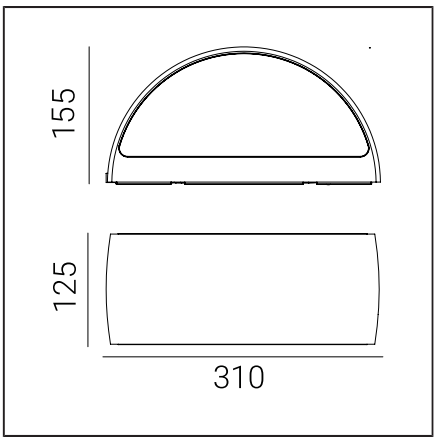

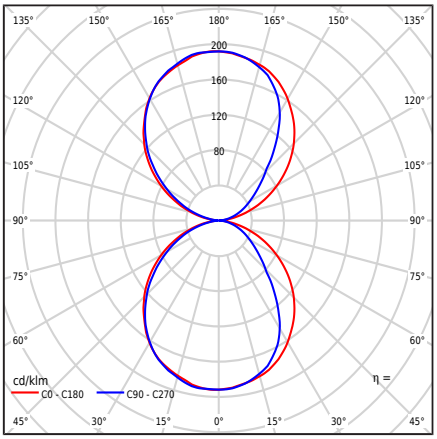

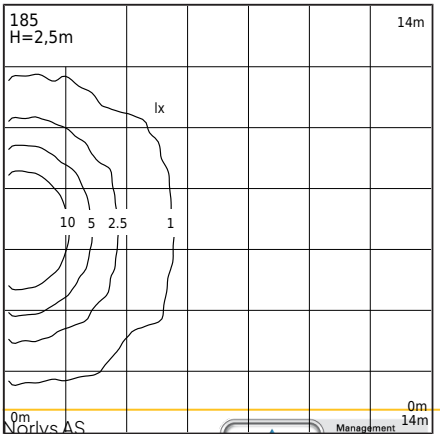

Tipo de luminaria

Tipo de luminaria	Lámpara de pared,
Cuerpo fotométrico	Luz de doble cara: dirigida hacia arriba y hacia abajo.
Características de la luminaria	Luminarias con un amplio rango de aplicaciones, incluyendo iluminación: superficies de paredes y otros conceptos arquitectónicos. 1. La luminaria está equipada con un sensor de movimiento por microondas con interruptor crepuscular y mantenimiento de movimiento. 2. Configuraciones de fábrica del sensor: - Área de detección: 100% - Tiempo de mantenimiento: 5s - sensor [lx]: apagado 3. Antes de la instalación, configure los parámetros del sensor según sus propias suposiciones, siguiendo las instrucciones del cliente adjuntas. 4. Posibilidad de ajuste de potencia de las luminarias en el rango: - xxW / xxW / xxW / xxW - configuraciones de fábrica xxW/xxlm - ajuste de potencia mediante el interruptor en el controlador 5. Posibilidad de ajuste de color LED en el rango: - 2700K / 3000K / 4000K - configuraciones de fábrica 3000K - ajuste de color mediante el interruptor en el controlador 6. Prueba fotométrica del flujo luminoso proporcionada para valores - 3000K - xxW

Información general

Materiales	Pintado en polvo de fundición de aluminio. Lente - policarbonato transparente con estructura, estabilizado UV. Junta de silicona. Prensaestopas de EPDM.
Método de montaje	Montaje del accesorio: placa intermedia con 2 orificios ajustables de 5x10mm, espaciado 45mm, directamente 2 orificios ø5mm, espaciado 68mm. De acuerdo con las instrucciones de instalación adjuntas. Otros accesorios deben comprarse por separado.
Terminal	Bornes de conexión: máx 3x2,5mm², posibilidad de conectar luminarias en bucle máx 3x1,5mm². Cable en una funda redonda con un diámetro de ø7...10,5mm.
Tipo de fuente de luz	Módulo LED, fuente de alimentación, sensor de movimiento por microondas MD HF Fuente de luz reemplazable (solo LED) por un profesional. Equipo de control reemplazable por un profesional.
Control de luz	Una luminaria equipada con un sensor de movimiento por microondas, interruptor crepuscular y función de mantenimiento de movimiento MD HF.
Peso de la luminaria neto / bruto	2,29kg / 2,69kg
Dimensiones de la caja [cm]	34,5cm x 15cm x 17cm
Dimensiones del luminario [cm]	31cm x 12,5cm x 15,5cm

Norlys AS
P.B 1014 Hoff, 0218
Oslo
Hovfaret 4B, 0275
Oslo
Norway
+47 24 12 40 11
firmapost@norlys.no

Management System ISO 9001:2015 IATF 16949:2016
www.tuv.com ID 9108651873

CERTIFICATE ISO 14001

RoHS 2011/65/UE

Antes de comenzar la instalación, familiarícese con las instrucciones adjuntas a la luminaria. La instalación y el trabajo de servicio son realizados por una persona con las autorizaciones y calificaciones adecuadas, de acuerdo con las regulaciones aplicables. Debido al desarrollo dinámico de la tecnología de iluminación, se proporciona información adicional a solicitud del cliente. La condensación que puede ocurrir en las luminarias es un fenómeno natural y no afecta la calidad de la luminaria.

VASA DIPSWITCH CCT-POWER DM185

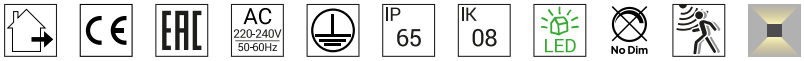

Datos técnicos

Módulo LED	Cree DK251013 J2835B CTW 2700K-3000K-4000K (Hoja de datos)
Conductor	Sí
Durabilidad del driver	50000h
Control externo	Sensor de movimiento de microondas MD HF MC119S (Manual del usuario)
Potencia de la fuente de luz	6W / 8,2W / 10,4W / 12,7W
Potencia del luminario	8,5W / 11W / 13,3W / max16W
Potencia en espera (Psb)	0,1W
Flujo luminoso de la lámpara	3000K: 1022 / 1334 / 1634 / 1924lm
Flujo luminoso del luminario	3000K: 509 / 677 / 839 / 996lm
Intensidad luminosa de la luminaria	3000K: 99 / 132 / 164 / 192cd
ULOR	50%
Temperatura de color	2700-3000-4000K
Consistencia del color (elipse de McAdam)	SDCM3
Parpadeo de luz (Pst LM)	≤1
Efecto estroboscópico (SVM)	≤0.4
Índice de reproducción cromática CRI	80
L80TM-21 [wg LM-80]	>102 000h
L90 TM-21 [wg LM-80]	>52 600h
Luminaria Power Factor	PF: 0,81 / 0,87 / 0,90 / 0,93
Factor THD	<15%
Sobretensión	2kV
Temperatura clasificada Ta	+25°C
Rango de temp. de funcionamiento ambiente	-20...+45°C
Este producto contiene fuente de luz de clase de eficiencia energética D / EPREL	
Corriente de irrupción	5,8A / 40µs
Calificación BUG	B0-U3-G0

Número máximo de luminarias de este tipo por MCB:

B 10A: 103, B 16A: 166, C 10A: 166, C 16A: 265

Piezas de repuesto

99zx0009	Kit de mantenimiento para luminarias
ZN0901850000	Kit de servicio eléctrico.

Archivos para descargar

Archivos fotométricos LDT	Archivos IES fotométricos
Manual	BIM ArchiCAD

Índices

Índice	Color	RAL
DM185CS	ACERO CORTEN	aprox. 8011
DM185AL	ALUMINIO	9006
DM185WH	BLANCO	9003
DM185GR	GRAFITO	7016
DM185GM	GRANO MINERAL	-
DM185GB	GRIS BEIGE	7006
DM185CG	GRIS CEMENTO	7033
DM185BL	NEGRO	9005
DM185CB	PARDO COBRE	8004

Otros colores según el muestrario "Colors Template" / RAL - disponibles bajo pedido, previa coordinación con el Departamento Comercial de Norlys.

Norlys AS
P.B 1014 Hoff, 0218
Oslo
Hovfaret 4B, 0275
Oslo
Norway
+47 24 12 40 11
firmapost@norlys.no

Management System ISO 9001:2015 IATF 16949:2016
www.tuv.com ID 9108651873
CERTIFICATE ISO 14001
RoHS 2011/65/UE

Antes de comenzar la instalación, familiarícese con las instrucciones adjuntas a la luminaria. La instalación y el trabajo de servicio son realizados por una persona con las autorizaciones y calificaciones adecuadas, de acuerdo con las regulaciones aplicables. Debido al desarrollo dinámico de la tecnología de iluminación, se proporciona información adicional a solicitud del cliente. La condensación que puede ocurrir en las luminarias es un fenómeno natural y no afecta la calidad de la luminaria.