VASA DIPSWITCH CCT-POWER DM185

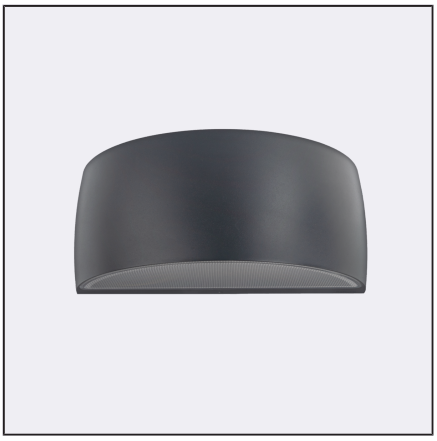

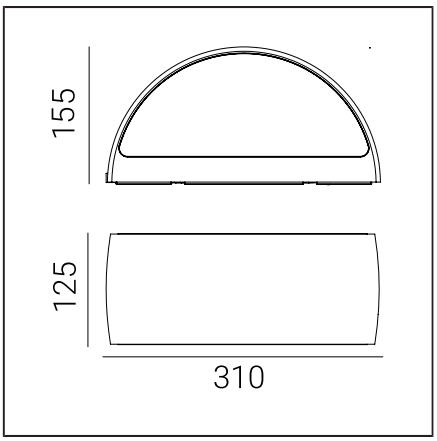

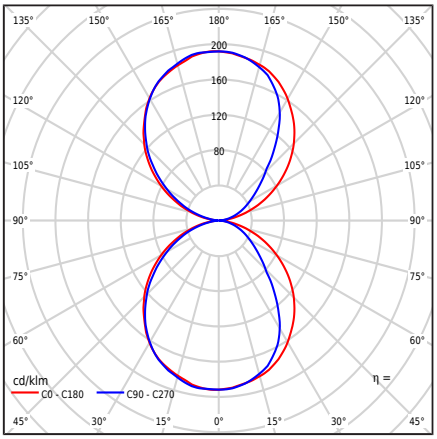

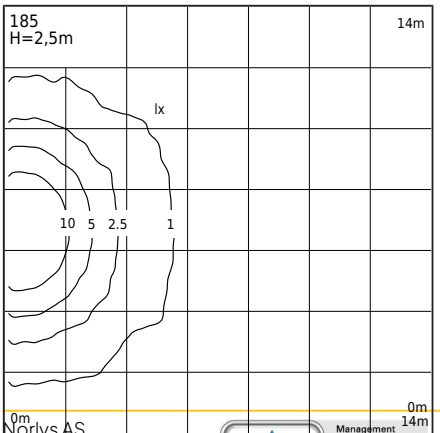

Valgusti tüüp

Fotomeetriline keha	Kahepoolne valgus: suunatud üles ja alla.
Valgusti omadused	Valgusti, millel on lai rakenduste valik, sealhulgas valgustus: seinte pinnad ja muud arhitektuurilised kontseptsioonid. 1. Valgusti on varustatud mikrolaine liikumisanduriga, millel on hämaralüliti ja liikumise säilitamine. 2. Anduri tehase seadistused: - Tuvastusala: 100% - Hoideaeg: 5s - Andur [lx]: välja lülitatud 3. Enne paigaldamist tuleks anduri parameetrid seada vastavalt oma eeldustele, vastavalt lisatud kliendi juhistele. 4. Võimalus reguleerida valgusti võimsust vahemikus: - 8,5W / 11W / 13,3W / max 16W - Tehase seadistused 11W/677lm - Võimsuse reguleerimine draiveri lüliti abil 5. Võimalus reguleerida LED-värvi vahemikus: - 2700K / 3000K / 4000K - Tehase seadistus 3000K - Värvi reguleerimine draiveri lüliti abil 6. Valgusvoo fotomeetriline testimine antud väärtuste jaoks - 3000K - 16W

Üldine teave

Materjalid	Pulbervärvitud alumiiniumvaland. Läätse - läbipaistev polükarbonaat koos struktuuriga, UV stabiliseeritud. Silikoonist tihend. EPDM kaabliglanss.
Paigaldusmeetod	Valguste kinnitus: vaheplaat 2 reguleeritava avausega 5x10mm, vahekaugus 45mm, otse 2 ava ø5mm, vahekaugus 68mm. Vastavalt lisatud paigaldusjuhendile. Ülejäänud tarvikud tuleb eraldi osta.
Terminal	Ühendusklemmid: max 3x2,5mm², võimalus ühendada valgusti ahelasse max 3x1,5mm². Kaabel ümmarguse mantliga läbimõõduga ø7...10,5mm.
Valgusallika tüüp	LED-moodul, toiteplokk, mikrolaine liikumisandur MD HF Vahetatav (ainult LED) valgusallikas professionaal poolt. Professionaali poolt vahetatav juhtimisvarustus.
Valguse juhtimine	Valgusti, mis on varustatud mikrolaine liikumisanduriga, hämaralülitiga ja MD HF liikumise hoidmise funktsiooniga.
Valgusti kaal neto / bruto	2,29kg / 2,69kg
Kasti mõõtmed [cm]	34,5cm x 15cm x 17cm
Valgusti mõõtmed [cm]	31cm x 12,5cm x 15,5cm

Norlys AS
P.B 1014 Hoff, 0218
Oslo
Hovfaret 4B, 0275
Oslo
Norway
+47 24 12 40 11
firmapost@norlys.no

Enne paigaldamist tutvuge koos valgustiga kaasasolevate juhistega. Paigaldus- ja hooldustöid teeb isik, kellel on kehtivate määruste kohaselt vastavad volitused ja kvalifikatsioon. Tulenevalt valgustustehnoloogia dünaamilisest arengust antakse lisainfot kliendi soovi korral. Kondensatsioon, mis võib tekkida valgustites, on loomulik nähtus ja ei mõjuta valgusti kvaliteedi halvenemist.

VASA DIPSWITCH CCT-POWER DM185

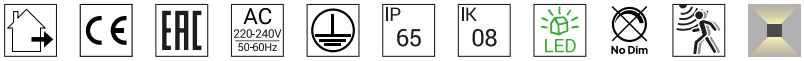

Tehnilised andmed

LED-moodul	Cree DK251013 J2835B CTW 2700K-3000K-4000K (Andmeleht)
Juht	Jah
Juhi vastupidavus	50000h
Väline juhtimine	Mikrolaine liikumisandur MD HF MC119S (Kasutusjuhend)
Valgusallika võimsus	6W / 8,2W / 10,4W / 12,7W
Valgusti võimsus	8,5W / 11W / 13,3W / max16W
Ooterežiimi võimsus (Psb)	0,1W
Lambi valgusvoog	3000K: 1022 / 1334 / 1634 / 1924lm
Valgusti valgusvoog	3000K: 509 / 677 / 839 / 996lm
Valgusti valgustugevus	3000K: 99 / 132 / 164 / 192cd
ULOR	50%
Värvitemperatuur	2700-3000-4000K
Värvikonstant (McAdami ellips)	SDCM3
Valguse virvendus (Pst LM)	≤1
Stroboskoopiefekt (SVM)	≤0.4
Värviedastusindeks CRI	80
L80TM-21 [wg LM-80]	>102 000h
L90 TM-21 [wg LM-80]	>52 600h
Power Factor valgusti	PF: 0,81 / 0,87 / 0,90 / 0,93
THD tegur	<15%
Ülepinge	2kV
Ta hinnatud temperatuur	+25°C
Ümbritseva töötemp. vahemik	-20...+45°C
See toode sisaldab valgusallikat energiaklassi energiatõhususest D / EPREL	
Sissevoolu vool	5,8A / 40µs
BUG hindamine	B0-U3-G0

Selle tüüpi valgustite maksimaalne arv MCB kohta:

B 10A: 103, B 16A: 166, C 10A: 166, C 16A: 265

Varuosad

99zx0009	Hoolduskomplekt valgustitele
ZN0901850000	Elektriline hoolduskomplekt.

Failid allalaadimiseks

Fotomeetrilised LDT-failid	Fotomeetrilised IES failid
Käsiraamat	BIM ArchiCAD

Indeksid

Indeks	Värv	RAL
DM185AL	ALUMIINIUM	9006
DM185CS	CORTEN TERAS	umb. 8011
DM185GR	GRAFIIT	7016
DM185GB	HALL BEIGE	7006
DM185BL	MUST	9005
DM185GM	TERAVILJA MINERAAL	-
DM185CG	TSEMENDIHALL	7033
DM185WH	VALGE	9003
DM185CB	VASKPRUUN	8004

Muud värvid vastavalt värvikaardile "Colors Template" / RAL - tellimisel, kokkuleppel Norlysi müügiosakonnaga.

Norlys AS
P.B 1014 Hoff, 0218
Oslo
Hovfaret 4B, 0275
Oslo
Norway
+47 24 12 40 11
firmapost@norlys.no

Management System ISO 9001:2015 IATF 16949:2016
TÜVRheinland CERTIFIED
www.tuv.com ID 9108651873
PCC cert CERTIFICATE ISO 14001
RoHS 2011/65/UE

Enne paigaldamist tutvuge koos valgustiga kaasasolevate juhistega. Paigaldus- ja hooldustöid teeb isik, kellel on kehtivate määruste kohaselt vastavad volitused ja kvalifikatsioon. Tulenevalt valgustustehnoloogia dünaamilisest arengust antakse lisainfot kliendi soovi korral. Kondensatsioon, mis võib tekkida valgustites, on loomulik nähtus ja ei mõjuta valgusti kvaliteedi halvenemist.