NORLYS VASA DIPSWITCH CCT-POWER DM185

AC 220-240V 50-60Hz | IP 65 | IK 08 | LED | No Dim

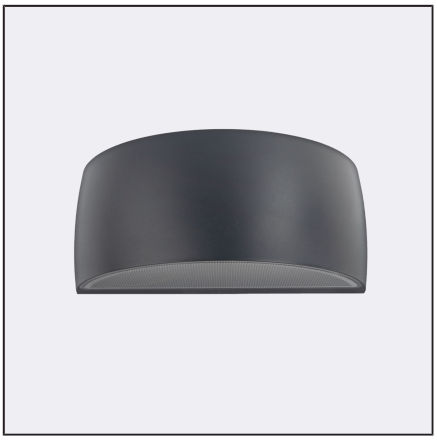

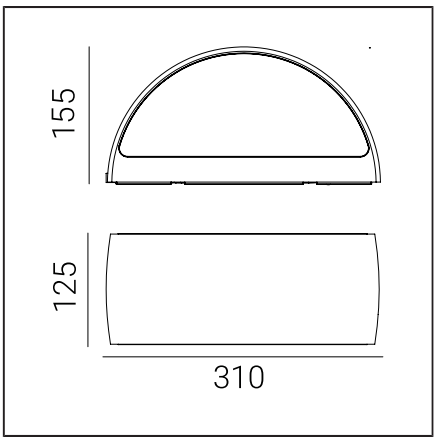

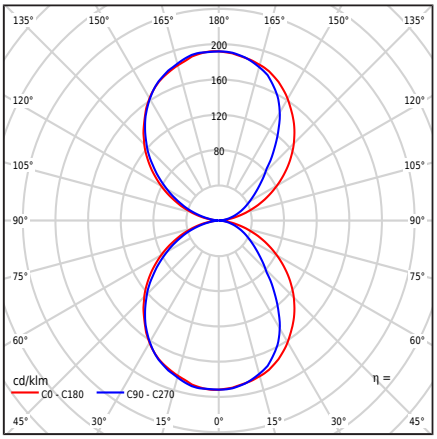

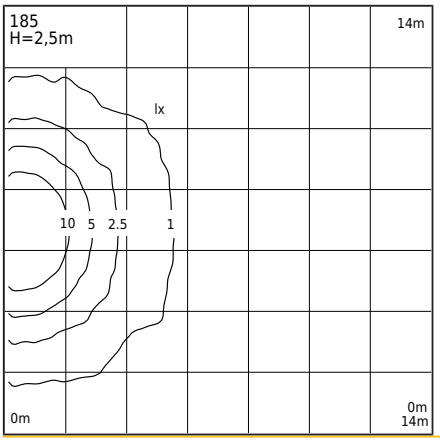

Art der Leuchte

Art der Leuchte	Wandlampe,
Lichttechnischer Körper	Doppelseitiges Licht: nach oben und unten gerichtet.
Merkmale der Leuchte	Ein Leuchtmittel mit einem breiten Anwendungsspektrum, unter anderem zur Beleuchtung: von Wandflächen und anderen architektonischen Konzepten. 1. Das Leuchtmittel ist mit einem Mikrowellen-Bewegungsmelder mit Dämmerungsschalter und Bewegungsunterstützung ausgestattet. 2. Werkseinstellungen des Sensors: - Erkennungsbereich: 100% - Haltezeit: 5s - Sensor [lx]: ausgeschaltet 3. Vor der Montage sollten die Sensorparameter gemäß den eigenen Annahmen, entsprechend der beigefügten Kundenanleitung, eingestellt werden. 4. Möglichkeit zur Regulierung der Leistung des Leuchtmittels im Bereich: - 8,5W / 11W / 13,3W / max 16W - Werkseinstellungen 11W/677lm - Leistungsregulierung mittels eines Schalters am Treiber 5. Möglichkeit zur Regulierung der LED-Farbe im Bereich: - 2700K / 3000K / 4000K - Werkseinstellung 3000K - Farbregulierung mittels eines Schalters am Treiber 6. Photometrische Prüfung des Lichtstroms angegeben für Werte - 3000K - 16W

Allgemeine Informationen

Materialien	Pulverbeschichtetes Aluminiumguss. Linse - transparenter Polycarbonat mit Struktur, UV-stabilisiert. Silikondichtung. EPDM-Kabelverschraubung.
Montagemethode	Leuchtenbefestigung: Zwischenplatte mit 2 verstellbaren Löchern 5x10mm, Abstand 45mm, direkt 2 Löcher ø5mm, Abstand 68mm. Laut der beigefügten Montageanleitung. Weitere Zubehörteile sind separat zu erwerben.
Terminal	Anschlussklemmen: max. 3x2,5mm², Möglichkeit zur Verkettung von Leuchten max. 3x1,5mm². Kabel in einer runden Ummantelung mit einem Durchmesser von ø7...10,5mm.
Art der Lichtquelle	LED-Modul, Netzteil, Mikrowellen-Bewegungssensor MD HF Austauschbare (nur LED) Lichtquelle durch einen Fachmann. Austauschbare Steuerungseinheit durch einen Fachmann.
Lichtsteuerung	Ein Leuchtkörper, ausgestattet mit einem Mikrowellenbewegungssensor, einem Dämmerungsschalter und MD HF Bewegungsfunktion.
Leuchtengewicht netto / brutto	2,29kg / 2,69kg
Boxabmessungen [cm]	34,5cm x 15cm x 17cm
Leuchtenabmessungen [cm]	31cm x 12,5cm x 15,5cm

NORLYS S.A.R.L
Centre Hermès - Bt 6
Parc Tertiaire de Valg
ora
+49 0407922805
info@norlys.de

TÜVRheinland CERTIFIED — Management System ISO 9001:2015 IATF 16949:2016 — www.tuv.com ID 9108651873

PCC cert CERTIFICATE ISO 14001

RoHS 2011/65/UE

Bevor Sie mit der Montage beginnen, machen Sie sich mit der dem Leuchtgerät beigefügten Anleitung vertraut. Die Montage und Wartungsarbeiten werden von einer Person mit den entsprechenden Autorisierungen und Qualifikationen gemäß den geltenden Vorschriften durchgeführt. Aufgrund der dynamischen Entwicklung der Lichttechnologie werden zusätzliche Informationen auf Kundenwunsch bereitgestellt. Kondensation, die in Leuchten auftreten kann, ist ein natürliches Phänomen und beeinträchtigt die Qualität des Leuchtgeräts nicht.

VASA DIPSWITCH CCT-POWER DM185

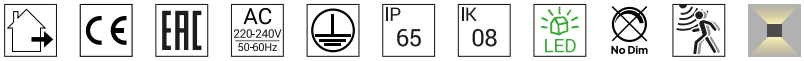

Technische Daten

LED-Modul	Cree DK251013 J2835B CTW 2700K-3000K-4000K (Datenblatt)
Treiber	Ja
Haltbarkeit des Treibers	50000h
Externe Steuerung	Mikrowellen-Bewegungssensor MD HF MC119S (Benutzerhandbuch)
Leistungsaufnahme der Lichtquelle	6W / 8,2W / 10,4W / 12,7W
Leuchtenleistung	8,5W / 11W / 13,3W / max16W
Standby-Leistung (Psb)	0,1W
Lampenlichtstrom	3000K: 1022 / 1334 / 1634 / 1924lm
Lichtstrom der Leuchte	3000K: 509 / 677 / 839 / 996lm
Lichtstärke der Leuchte	3000K: 99 / 132 / 164 / 192cd
ULOR	50%
Farbtemperatur	2700-3000-4000K
Farbkonsistenz (McAdam-Ellipse)	SDCM3
Flimmern des Lichts (Pst LM)	≤1
Stroboskopeffekt (SVM)	≤0.4
Farbwiedergabeindex CRI	80
L80TM-21 [wg LM-80]	>102 000h
L90 TM-21 [wg LM-80]	>52 600h
Leistungsfaktor-Leuchte	PF: 0,81 / 0,87 / 0,90 / 0,93
THD-Faktor	<15%
Überspannung	2kV
Ta Nennbetriebstemperatur	+25°C
Bereich der Umgebungs-Betriebstemp.	-20...+45°C

Dieses Produkt enthält eine Lichtquelle der Energieeffizienzklasse D / EPREL

Einschaltstrom	5,8A / 40µs
BUG-Bewertung	B0-U3-G0

Maximale Anzahl der Leuchten dieses Typs pro MCB:

B 10A: 103, B 16A: 166, C 10A: 166, C 16A: 265

Ersatzteile

99zx0009	Wartungsset für Leuchten
ZN0901850000	Elektrisches Servicekit.

Dateien zum Herunterladen

Photometrische LDT-Dateien	Photometrische IES-Dateien
Handbuch	BIM ArchiCAD

Indizes

Inhaltsverzeichnis	Farbe	RAL
DM185AL	ALUMINIUM	9006
DM185CS	CORTENSTAHL	ca. 8011
DM185GR	GRAPHIT	7016
DM185GB	GRAU BEIGE	7006
DM185GM	KÖRNUNG MINERAL	-
DM185CB	KUPFERBRAUN	8004
DM185SV	SCHWARZ	9005
DM185VI	WEIß	9003
DM185CG	ZEMENTGRAU	7033

Weitere Farben gemäß dem Farbmuster "Colors Template" / RAL - auf Anfrage, nach Absprache mit der Vertriebsabteilung von Norlys.

NORLYS S.A.R.L
Centre Hermès - Bt 6
Parc Tertiaire de Valg ora
+49 0407922805
info@norlys.de

TÜVRheinland CERTIFIED
Management System ISO 9001:2015 IATF 16949:2016
www.tuv.com ID 9108651873
PCC cert CERTIFICATE ISO 14001
RoHS 2011/65/UE

Bevor Sie mit der Montage beginnen, machen Sie sich mit der dem Leuchtgerät beigefügten Anleitung vertraut. Die Montage und Wartungsarbeiten werden von einer Person mit den entsprechenden Autorisierungen und Qualifikationen gemäß den geltenden Vorschriften durchgeführt. Aufgrund der dynamischen Entwicklung der Lichttechnologie werden zusätzliche Informationen auf Kundenwunsch bereitgestellt. Kondensation, die in Leuchten auftreten kann, ist ein natürliches Phänomen und beeinträchtigt die Qualität des Leuchtgeräts nicht.