VASA DIPSWITCH CCT-POWER DM185

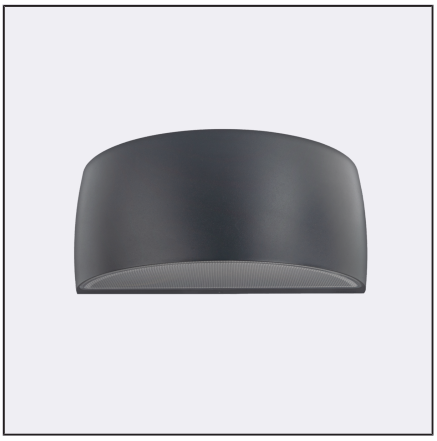

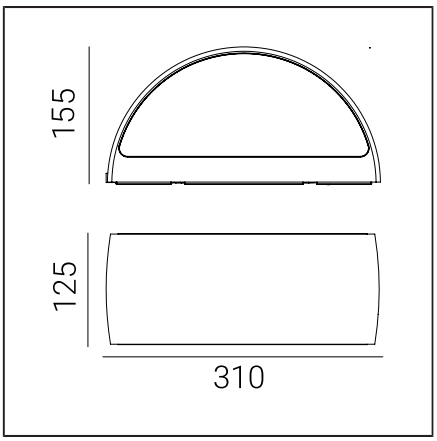

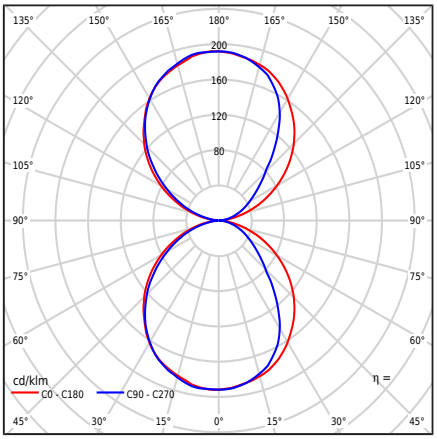

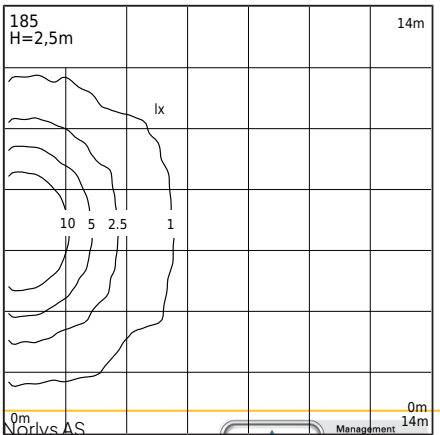

Type af armatur

Type af armatur	Væglampe,
Fotometrisk krop	Dobbeltlys: rettet opad og nedad.
Egenskaber ved armaturet	En armatur med et bredt anvendelsesområde, herunder belysning: vægflader og andre arkitektoniske koncepter. 1. Armaturen er udstyret med en mikrobølge bevægelsessensor med skumringskontakt og bevægelsesvedligeholdelse. 2. Fabriksindstillinger for sensoren: - Registreringsområde: 100% - Holdetid: 5s - Sensor [lx]: slukket 3. Før montering bør sensorparametrene indstilles ifølge egne forudsætninger, i overensstemmelse med den vedlagte kundeinstruktion. 4. Mulighed for at justere armaturets effekt inden for området: - 8,5W / 11W / 13,3W / max 16W - Fabriksindstillinger 11W/677lm - Effektjustering ved hjælp af en kontakt på driveren 5. Mulighed for at justere LED-farven inden for området: - 2700K / 3000K / 4000K - Fabriksindstilling 3000K - Farvejustering ved hjælp af en kontakt på driveren 6. Fotometrisk test af lysstrømmen er angivet for værdier - 3000K - 16W

Generel information

Materialer	Pulverlakeret aluminiumsstøbning. Linse - transparent polycarbonat med struktur, UV-stabiliseret. Silikonepakning. EPDM kabelgennemføring.
Monteringsmetode	Montering af armatur: mellemplade med 2 justerbare huller 5x10mm, afstand 45mm, direkte 2 huller ø5mm, afstand 68mm. Ifølge den vedlagte monteringsvejledning. Andre tilbehør skal købes separat.
Terminal	Tilslutningsklemmer: max 3x2,5mm², mulighed for at forbinde armaturer i en sløjfe max 3x1,5mm². Kabel i en rund kappe med en diameter på ø7...10,5mm.
Type af lyskilde	LED-modul, strømforsyning, mikrobølge bevægelsessensor MD HF Udskiftelig (kun LED) lyskilde af en fagmand. Udskifteligt kontroludstyr af en professionel.
Lysstyring	En armatur udstyret med en mikrobølgebevægelsessensor, en skumringskontakt og MD HF bevægelsesholdfunktion.
Armaturens vægt netto / brutto	2,29kg / 2,69kg
Boksdimensioner [cm]	34,5cm x 15cm x 17cm
Luminaiemål [cm]	31cm x 12,5cm x 15,5cm

Norlys AS
P.B 1014 Hoff, 0218
Oslo
Hovfaret 4B, 0275
Oslo
Norway
+47 24 12 40 11
firmapost@norlys.no

TÜVRheinland CERTIFIED
Management System ISO 9001:2015 IATF 16949:2016
www.tuv.com ID 9108651873
PCC cert CERTIFICATE ISO 14001
RoHS 2011/65/UE

Inden montering skal du gøre dig bekendt med de medfølgende instruktioner til armaturet. Montering samt servicearbejde udføres af en person med de nødvendige autorisationer og kvalifikationer i overensstemmelse med gældende regler. På grund af den dynamiske udvikling i belysningsteknologi gives yderligere information efter kundens ønske. Kondensation, der kan forekomme i armaturer, er et naturligt fænomen og påvirker ikke armaturens kvalitet.

VASA DIPSWITCH CCT-POWER DM185

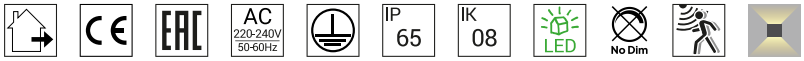

Tekniske data

LED-modul	Cree DK251013 J2835B CTW 2700K-3000K-4000K (Datablad)
Driver	Ja
Driverens holdbarhed	50000h
Extern kontrol	Mikrobølge-bevægelsessensor MD HF MC119S (Brugermanual)
Lyskilde wattstyrke	6W / 8,2W / 10,4W / 12,7W
Armatur wattforbrug	8,5W / 11W / 13,3W / max16W
Standby-effekt (Psb)	0,1W
Lampe lysstrøm	3000K: 1022 / 1334 / 1634 / 1924lm
Luminaires lysstrøm	3000K: 509 / 677 / 839 / 996lm
Lysintensitet for armaturet	3000K: 99 / 132 / 164 / 192cd
ULOR	50%
Farvetemperatur	2700-3000-4000K
Farvekonsistens (McAdam-ellipse)	SDCM3
Flimren af lys (Pst LM)	≤1
Strobeeffekt (SVM)	≤0.4
Farvegengivelsesindeks CRI	80
L80TM-21 [wg LM-80]	>102 000h
L90 TM-21 [wg LM-80]	>52 600h
Power Factor armatur	PF: 0,81 / 0,87 / 0,90 / 0,93
THD-faktor	<15%
Overspænding	2kV
Ta Nominel temperatur	+25°C
Områdets driftstemp. for omgivelser	-20...+45°C
Dette produkt indeholder lyskilde i energieffektivitetsklasse D / EPREL	
Startstrøm	5,8A / 40µs
BUG-vurdering	B0-U3-G0

Maksimalt antal armaturer af denne type pr. MCB:
B 10A: 103, B 16A: 166, C 10A: 166, C 16A: 265

Reservedele

99zx0009	Vedligeholdelsessæt til belysningsarmaturer
ZN0901850000	Elektrisk servicesæt.

Filer til download

Fotometriske LDT-filer	Fotometriske IES filer
Manuale	BIM ArchiCAD

Indekser

Indeks	Farve	RAL
DM185AL	ALUMINIUM	9006
DM185CS	CORTEN STÅL	ca. til 8011
DM185GB	GRÅ BEIGE	7006
DM185CG	GRÅ CEMENT	7033
DM185GR	GRAFIT	7016
DM185WH	HVID	9003
DM185CB	KOBBERBRONZE	8004
DM185GM	KORN MINERAL	-
DM185BL	SORT	9005

Øvrige farver i henhold til farvekortet "Colors Template" / RAL - på bestilling, efter aftale med Norlys' salgsafdeling.

Norlys AS
P.B 1014 Hoff, 0218
Oslo
Hovfaret 4B, 0275
Oslo
Norway
+47 24 12 40 11
firmapost@norlys.no

TÜVRheinland CERTIFIED
Management System ISO 9001:2015 IATF 16949:2016
www.tuv.com ID 9108651873
PCC cert CERTIFICATE ISO 14001
RoHS 2011/65/UE

Inden montering skal du gøre dig bekendt med de medfølgende instruktioner til armaturet. Montering samt servicearbejde udføres af en person med de nødvendige autorisationer og kvalifikationer i overensstemmelse med gældende regler. På grund af den dynamiske udvikling i belysningsteknologi gives yderligere information efter kundens ønske. Kondensation, der kan forekomme i armaturer, er et naturligt fænomen og påvirker ikke armaturens kvalitet.