NORLYS VARBERG 7151

AC 220-240V 50-60Hz | IP 65 | IK 10 | LED | DALI2 | DC

Varberg 7151XX0009
24.11.2026 v.09.6
www.norlys.pl



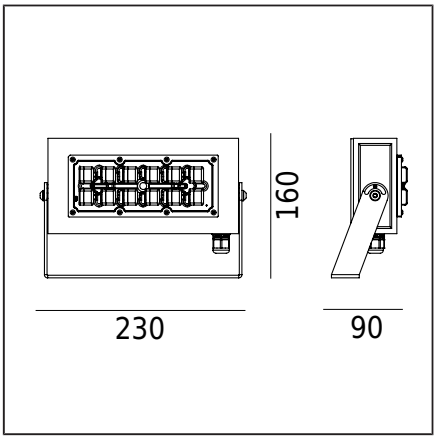

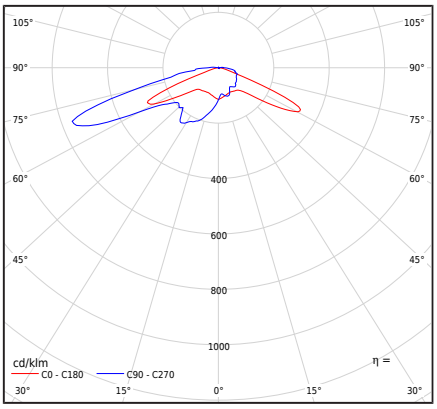

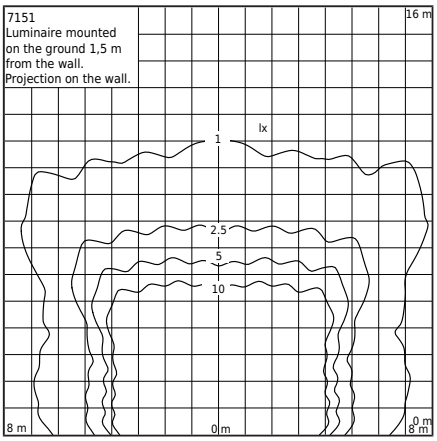

Typ Oprawy

Rodzaj oprawy	Oprawa typu naświetlacz
Bryła fotometryczna	Soczewka firmy Ledil typu T4-B (IESNA typ IV).
Charakterystyka oprawy	Do oświetlania elewacji budynków, ogrodów, terenów prywatnych i innych koncepcji architektonicznych. Możliwość regulacji kierunku świecenia także w płaszczyźnie pionowej. Oprawa dostosowana także na napięcie stałe: DC 168 ÷ 275 V

Informacje o oprawie

Materiały	Profil aluminiowy wyciskany, malowany proszkowo. Soczewka hermetyczna zewnętrzna- tworzywo sztuczne PC przeźroczyste. Dławnica mosiężna niklowana.
Sposób montażu	Mocowanie oprawy: 2 otwory fi 7 mm rozstaw 120 mm Zgodnie z dołączoną instrukcją montażu.
Przyłącze	Oprawa wyposażona w przewód typu H07RN-F 5G1 Do podłączenia w odpowiednio dobranej puszce elektroinstalacyjnej.
Typ źródła światła	Moduł LED, zasilacz elektroniczny DALI outdoor Wymienne (tylko LED) źródło światła przez profesjonalny serwis. Wymienny osprzęt sterujący za pomocą profesjonalnego serwisu.
Sterowanie światłem	Sterowanie światłem w systemie: DALI outdoor pełny program. Zasilacz zaprogramowany na max prąd. Programowanie pozostałych parametrów po uzgodnieniu z Działem Handlowym firmy Norlys.
Waga oprawy netto / brutto	1,55kg / 1,6kg
Wymiary pudełka [cm]	26,5cm x 17cm x 13cm
Wymiary oprawy [cm]	23cm x 16cm x 9cm

Dane techniczne

Moduł LED	Philips Fortimo FastFlex LED 2x6 DP G5 4K (Karta Produktu)
Zasilacz	Tak
Trwałość zasilacza	100000h
Sterowanie zewnętrzne	DALI2 / NightDim (XI FP NLD) (Instrukcja obsługi)
Moc źródła światła	26,9W
Moc oprawy	30W
Strumień świetlny oprawy	3843lm
Efektywność oprawy	128,1lm/W
Barwa LED	4000K
Chromatyczność LED	SDCM5
Migotanie światła (Pst LM)	≤0.1
Efekt stroboskopowy (SVM)	≤0.1
CRI	70
L90B10 [wg LM-80]	100 000h
Zagrożenie fotobiologiczne LED	RG1
Współczynnik mocy oprawy	PF>0,98
Współczynnik THD	<7%
Wytrzymałość udarowa	6 / 10kV
Ta znamionowa otoczenia	+25°C
Ta zakresu pracy otoczenia	-20...+45°C

Ten produkt zawiera źródło światła o klasie efektywności energetycznej D / EPREL

Opcjonalnie oprawa dostępna także:
- dla barwy LED 5700K [1/1]
- dla innego koloru oprawy (zgodnie z paletą barw RAL)
- możliwość zamontowania innego typu soczewek.

Warunki sprzedaży oraz pozostałe informacje, po uzgodnieniu z Działem Handlowym firmy Norlys

Prąd rozruchowy	18A / 280µs
Ocena BUG	B2-U2-G2

Akcesoria sprzedawane oddzielnie

104ZX0009	Szpic do gruntu

Pliki do pobrania

Pliki fotometryczne LDT | Pliki fotometryczne IES

Instrukcja montażu

Norlys S.A..
Zawiszy Czarnego 7
33-300 Nowy Sącz
Poland
+48 18 444 2 111
norlys@norlys.pl

TÜVRheinland CERTIFIED — Management System ISO 9001:2015 IATF 16949:2016 — www.tuv.com ID 9108651873

PCC Cert CERTYFIKAT ISO 14001

RoHS 2011/65/UE

Przed rozpoczęciem montażu, należy zapoznać się z instrukcją dołączoną do oprawy.
Ze względu na dynamiczny rozwój technologii oświetleniowej, dodatkowych informacji udzielamy na życzenie klienta.
Wymiana modułu LED możliwa tylko przez profesjonalny serwis firmy Norlys.
Kondensacja, która może występować w oprawach, jest zjawiskiem naturalnym i nie wpływa na pogorszenie jakości oprawy.

VARBERG 7151

Tabela indeksów

Indeks	Kolor	RAL
7151AL0009	ALUMINIUM	9006
7151BL0009	CZARNY	9005
7151GR0009	GRAFITOWY	7016

Pozostałe kolory wg wzornika "Colors Template" / RAL - na zamówienie, po uzgodnieniu z Działem Handlowym firmy Norlys.

Norlys S.A..
Zawiszy Czarnego 7
33-300 Nowy Sącz
Poland
+48 18 444 2 111
norlys@norlys.pl

Przed rozpoczęciem montażu, należy zapoznać się z instrukcją dołączoną do oprawy.
Ze względu na dynamiczny rozwój technologii oświetleniowej, dodatkowych informacji udzielamy na życzenie klienta.
Wymiana modułu LED możliwa tylko przez profesjonalny serwis firmy Norlys.
Kondensacja, która może występować w oprawach, jest zjawiskiem naturalnym i nie wpływa na pogorszenie jakości oprawy.