NORLYS VARBERG 7151

AC 220-240V 50-60Hz | IP 65 | IK 10 | LED | DALI2 | DC

Varberg 7151XX0009
24.11.2026 v.09.6
www.norlys.it



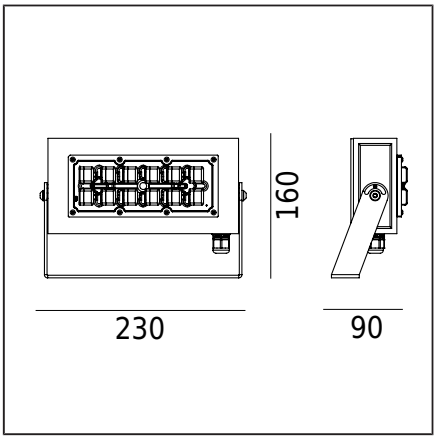

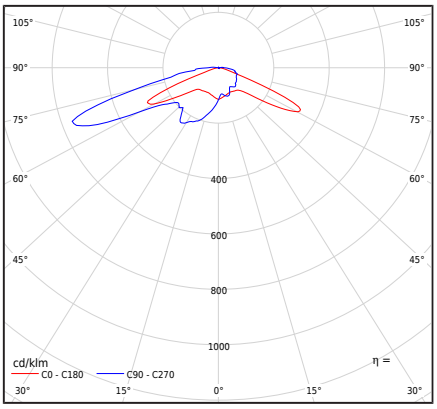

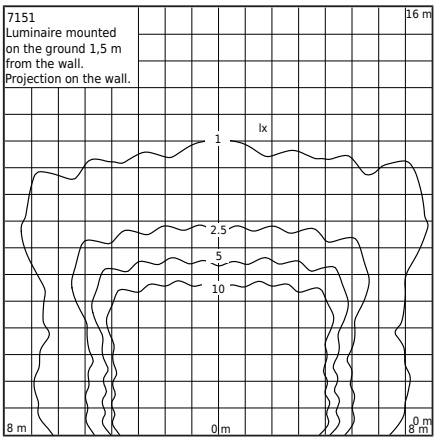

Tipo di apparecchio di illuminazione

Corpo fotometrico	Lente da Ledil tipo T4-B (IESNA tipo IV)
Caratteristiche dell'apparecchio di illuminazione	Per illuminare facciate di edifici, giardini, aree private e altri concetti architettonici. Possibilità di regolare la direzione dell'illuminazione anche sul piano verticale. L'apparecchio è anche adattato per corrente continua: DC 168 ÷ 275 V.

Informazioni generali

Materiali	Profilo in alluminio estruso, verniciato a polvere. Lente esterna ermetica - plastica PC trasparente. Pressacavo in ottone nichelato.
Metodo di montaggio	Montaggio della lampada: 2 fori di 7 mm di diametro, distanza di 120 mm. Secondo le istruzioni di installazione incluse.
Terminale	Apparecchio dotato di cavo H07RN-F 5G1. Per il collegamento in una scatola di installazione elettrica opportunamente selezionata.
Tipo di sorgente luminosa	Modulo LED, alimentatore elettronico DALI per esterni Sorgente luminosa sostituibile (solo LED) da un professionista. Apparecchiatura di controllo sostituibile da un professionista.
Peso apparecchio netto / lordo	1,55kg / 1,6kg
Dimensioni della scatola [cm]	26,5cm x 17cm x 13cm
Dimensioni del luminaire [cm]	23cm x 16cm x 9cm

Dati tecnici

Modulo LED	Philips Fortimo FastFlex LED 2x6 DP G5 4K (Scheda tecnica)
Driver	Sì
Durata del driver	100000h
Controllo esterno	DALI2 / NightDim (XI FP NLD) (Manuale utente)
Potenza della sorgente luminosa	26,9W
Potenza del lume.	30W
Flusso luminoso del luminare	3843lm
Efficienza dell'apparecchio di illuminazione	128,1lm/W
Temperatura di colore	4000K
Consistenza del colore (ellisse di McAdam)	SDCM5
Lampeggiare di luce (Pst LM)	≤0.1
Effetto stroboscopico (SVM)	≤0.1
Indice di resa cromatica CRI	70
L90B10 [wg LM-80]	100 000h
Minaccia fotobiologica LED	RG1
Apparecchio di illuminazione Power Factor	PF>0,98
Fattore THD	<7%
Sovratensione	6 / 10kV
Temperatura Ta nominale	+25°C
Intervallo di temp. di esercizio ambiente	-20...+45°C
Questo prodotto contiene una sorgente luminosa di classe di efficienza energetica D / EPREL	
Corrente di spunto	18A / 280µs
Valutazione BUG	B2-U2-G2

Accessori venduto separatamente

104ZX0009	Punta da terra

File da scaricare

File fotometrici LDT	File IES fotometrici
Manuale	

Norlys S.r.l.
Via San Pellegrino 2
25065 - Lumezzane
Brescia Italy
+39 030 890 1492
info@norlys.it

TÜVRheinland CERTIFIED — Management System ISO 9001:2015 IATF 16949:2016 — www.tuv.com ID 9108651873

PCC cert CERTIFICATE ISO 14001

RoHS 2011/65/UE

Prima di iniziare l'installazione, si prega di leggere le istruzioni allegate al dispositivo. A causa dello sviluppo dinamico della tecnologia di illuminazione, ulteriori informazioni sono fornite su richiesta del cliente. La sostituzione del modulo LED è possibile solo da parte di un servizio professionale di Norlys. La condensa che può verificarsi nei dispositivi è un fenomeno naturale e non influisce sulla qualità del dispositivo.

VARBERG 7151

Indici

Indice	Colore	RAL
7151AL	ALLUMINIO	9006
7151GR	GRAFITE	7016
7151BL	NERO	9005

Altri colori secondo il campionario "Colors Template" / RAL - disponibili su richiesta, previo accordo con il reparto commerciale di Norlys.

Norlys S.r.l.
Via San Pellegrino 2
25065 - Lumezzane
Brescia Italy
+39 030 890 1492
info@norlys.it

Management System ISO 9001:2015 IATF 16949:2016
www.tuv.com ID 9108651873
CERTIFICATE ISO 14001
RoHS 2011/65/UE

Prima di iniziare l'installazione, si prega di leggere le istruzioni allegate al dispositivo. A causa dello sviluppo dinamico della tecnologia di illuminazione, ulteriori informazioni sono fornite su richiesta del cliente. La sostituzione del modulo LED è possibile solo da parte di un servizio professionale di Norlys. La condensa che può verificarsi nei dispositivi è un fenomeno naturale e non influisce sulla qualità del dispositivo.