NORLYS VARBERG 7151

AC 220-240V 50-60Hz | IP 65 | IK 10 | LED | DALI2 | DC

Varberg 7151XX0009
24.11.2026 v.09.6
www.norlys.no



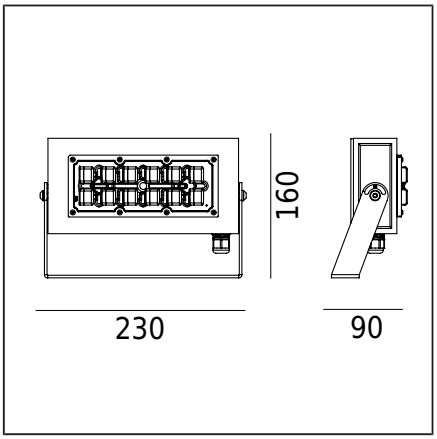

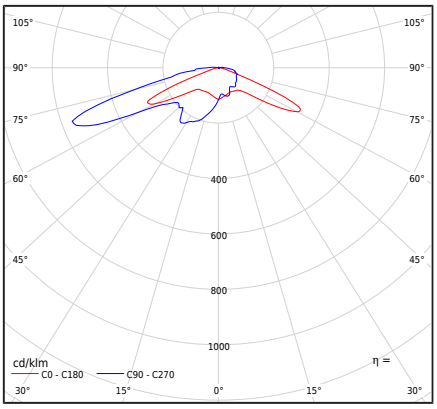

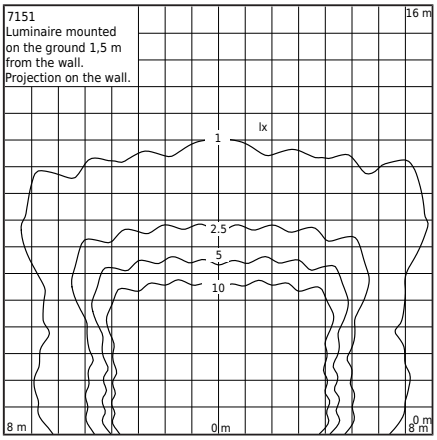

Τύπος φωτιστικού

Φωτομετρικό σώμα	Φακός από Ledil τύπου T4-B (IESNA τύπου IV)
Χαρακτηριστικά του φωτιστικού	Για το φωτισμό προσόψεων κτιρίων, κήπων, ιδιωτικών χώρων και άλλων αρχιτεκτονικών ιδεών. Δυνατότητα ρύθμισης της κατεύθυνσης φωτισμού και στο κατακόρυφο επίπεδο. Το φωτιστικό είναι επίσης προσαρμοσμένο για συνεχές ρεύμα: DC 168 ÷ 275 V.

Γενικές πληροφορίες

Υλικά	Διέλασμα αλουμινίου, επικαλυμμένο με σκόνη. Ερμητικός εξωτερικός φακός - διαφανές πλαστικό PC. Επινικελωμένος ορειχάλκινος σφιγκτήρας καλωδίου.
Μέθοδος τοποθέτησης	Τοποθέτηση φωτιστικού: 2 οπές διαμέτρου 7 mm, απόσταση 120 mm. Σύμφωνα με τις περιλαμβανόμενες οδηγίες εγκατάστασης.
Τερματικό	Φωτιστικό εξοπλισμένο με καλώδιο H07RN-F 5G1. Για σύνδεση σε ένα κατάλληλα επιλεγμένο κουτί ηλεκτρικής εγκατάστασης.
Τύπος πηγής φωτός	LED μονάδα, DALI εξωτερική ηλεκτρονική πηγή ενέργειας Αντικαταστάσιμη (μόνο LED) πηγή φωτός από επαγγελματία. Αντικαταστάσιμος εξοπλισμός ελέγχου από επαγγελματία.
Καθαρό / μικτό βάρος φωτιστικού	1,55kg / 1,6kg
Διαστάσεις κουτιού [cm]	26,5cm x 17cm x 13cm
Διαστάσεις φωτιστικού [cm]	23cm x 16cm x 9cm

Τεχνικά δεδομένα

Μονάδα LED	Philips Fortimo FastFlex LED 2x6 DP G5 4K (Φύλλο δεδομένων)
Οδηγός	Ναι
Αντοχή οδηγού	100000h
Εξωτερικός έλεγχος	DALI2 / NightDim (XI FP NLD) (Εγχειρίδιο χρήστη)
Ισχύς πηγής φωτός	26,9W
Ισχύς φωτιστικού	30W
Ροή φωτός του φωτιστικού.	3843lm
Απόδοση του φωτιστικού	128,1lm/W
Θερμοκρασία χρώματος	4000K
Η χρωματική συνέπεια (έλλειψη του McAdam)	SDCM5
Τρεμόπαιγμα φωτός (Pst LM)	≤0.1
Φαινόμενο στροβοσκόπιου (SVM)	≤0.1
Δείκτης απόδοσης χρώματος CRI	70
L90B10 [wg LM-80]	100 000h
Φωτοβιολογική απειλή LED	RG1
Φωτιστικό Power Factor	PF>0,98
Συντελεστής THD	<7%
Υπέρταση	6 / 10kV
Ta Rated θερμοκρασία	+25°C
Εύρος θερμ. λειτουργίας περιβάλλοντος	-20...+45°C

Αυτό το προϊόν περιέχει πηγή φωτός κλάσης ενεργειακής απόδοσης D / EPREL

Προαιρετικά, το φωτιστικό είναι επίσης διαθέσιμο:
- για LED χρώμα 5700K [1/1]
- σε διαφορετικό χρώμα φωτιστικού (σύμφωνα με την παλέτα χρωμάτων RAL)
- με τη δυνατότητα εγκατάστασης διαφορετικού τύπου φακού.

Οι όροι πώλησης και οι πρόσθετες πληροφορίες πρέπει να συμφωνηθούν με το Τμήμα Πωλήσεων της Norlys.

Ρεύμα εισροής	18A / 280μs
Βαθμολογία BUG	B2-U2-G2

Αξεσουάρ πωλείται χωριστά

104ZX0009	Ακίδα εδάφους

Αρχεία για λήψη

Φωτομετρικά αρχεία LDT	Φωτομετρικά αρχεία IES
Εγχειρίδιο	

Norlys AS
P.B 1014 Hoff, 0218
Oslo
Hovfaret 4B, 0275 Oslo
Norway
+47 24 12 40 11
firmapost@norlys.no

TÜVRheinland CERTIFIED — Management System ISO 9001:2015 IATF 16949:2016 — www.tuv.com ID 9108651873

PCC cert CERTIFICATE ISO 14001

RoHS 2011/65/UE

Πριν ξεκινήσετε την εγκατάσταση, παρακαλώ διαβάστε τις οδηγίες που επισυνάπτονται στο φωτιστικό. Λόγω της δυναμικής εξέλιξης της τεχνολογίας φωτισμού, επιπρόσθετες πληροφορίες παρέχονται κατόπιν αιτήματος του πελάτη. Η αντικατάσταση LED module είναι δυνατή μόνο από επαγγελματική υπηρεσία της Norlys. Η συμπύκνωση που μπορεί να συμβεί στα φωτιστικά είναι φυσικό φαινόμενο και δεν επηρεάζει την ποιότητα του φωτιστικού.

VARBERG 7151

Δείκτες

Δείκτης	Χρώμα	RAL
7151AL	ΑΛΟΥΜΊΝΙΟ	9006
7151GR	ΓΡΑΦΊΤΗΣ	7016
7151BL	ΜΑΎΡΟ	9005

Άλλα χρώματα σύμφωνα με το δείγμα "Colors Template" / RAL - κατόπιν παραγγελίας, μετά από συνεννόηση με το Τμήμα Πωλήσεων της Norlys.

Norlys AS
P.B 1014 Hoff, 0218
Oslo
Hovfaret 4B, 0275 Oslo
Norway
+47 24 12 40 11
firmapost@norlys.no

Management System ISO 9001:2015 IATF 16949:2016
www.tuv.com ID 9108651873
CERTIFICATE ISO 14001
RoHS 2011/65/UE

Πριν ξεκινήσετε την εγκατάσταση, παρακαλώ διαβάστε τις οδηγίες που επισυνάπτονται στο φωτιστικό. Λόγω της δυναμικής εξέλιξης της τεχνολογίας φωτισμού, επιπρόσθετες πληροφορίες παρέχονται κατόπιν αιτήματος του πελάτη. Η αντικατάσταση LED module είναι δυνατή μόνο από επαγγελματική υπηρεσία της Norlys. Η συμπύκνωση που μπορεί να συμβεί στα φωτιστικά είναι φυσικό φαινόμενο και δεν επηρεάζει την ποιότητα του φωτιστικού.