# NORLYS VARBERG 7151

Varberg 7151XX0009
24.11.2026 v.09.6
www.norlys.no



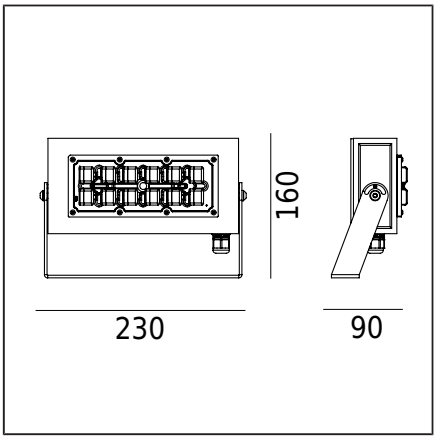


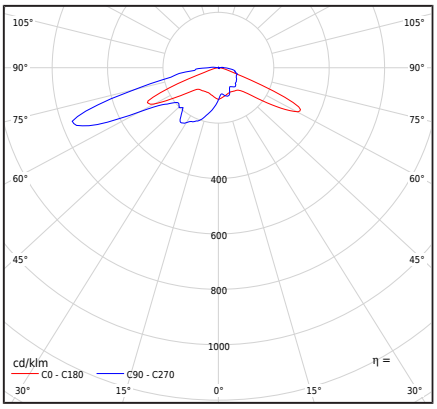


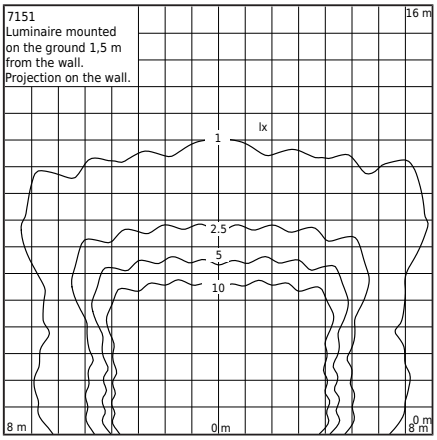


## Valaisintyyppi

| | |
|---|---|
| Fotometrinen runko | Linssi Ledil-tyyppi T4-B (IESNA tyypin IV) |
| Valaisimen ominaisuudet | Rakennusten julkisivujen, puutarhojen, yksityisalueiden ja muiden arkkitehtonisten konseptien valaistukseen<br>Mahdollisuus säätää valaistuksen suuntaa myös pystytasossa<br>Valaisin on myös mukautettu tasavirralle: DC 168 ÷ 275 V. |

## Yleistä tietoa

| | |
|---|---|
| Materiaalit | Puristettu alumiiniprofiili, jauhemaalattu. Hermoittinen ulkoinen linssi -läpinäkyvää PC-muovia. Nikkelöity messinkinen kaapeliläpivienti. |
| Asennustapa | Valaisimen kiinnitys: 2 reikää, halkaisija 7 mm, väli 120 mm.<br>Mukana toimitettujen asennusohjeiden mukaisesti. |
| Pääte | Valaisin varustettu H07RN-F 5G1 -kaapelilla.<br>Liitäntää varten asianmukaisesti valitussa sähköasennuslaatikossa. |
| Valonlähteen tyyppi | LED-moduuli, DALI ulkotilan elektroninen virtalähde<br>Ammattilaisen vaihdettava (vain LED) valonlähde.<br>Vaihdettava ohjauslaite ammattilaisen toimesta. |
| Valaisimen paino nettopaino / bruttopaino | 1,55kg / 1,6kg |
| Laatikon mitat [cm] | 26,5cm x 17cm x 13cm |
| Valaisimen mitat [cm] | 23cm x 16cm x 9cm |

## Tekniset tiedot

| | |
|---|---|
| LED-moduuli | Philips Fortimo FastFlex LED 2x6 DP G5 4K (Tuotekortti) |
| Ajuri | Kyllä |
| Kuljettajan kestävyys | 100000h |
| Ulkoinen ohjaus | DALI2 / NightDim (XI FP NLD) (Käyttöohje) |
| Valonlähteen wattimäärä | 26,9W |
| Valaisimen wattimäärä | 30W |
| Valaisimen valovirta | 3843lm |
| Valaisimen tehokkuus | 128,1lm/W |
| Värilämpötila | 4000K |
| Värin yhdenmukaisuus (McAdamin ellipsi) | SDCM5 |
| Valon välkähdys (Pst LM) | ≤0.1 |
| Stroboskooppiefekti (SVM) | ≤0.1 |
| Värintoistoindeksi CRI | 70 |
| L90B10 [wg LM-80] | 100 000h |
| LED-fotobiologinen uhka | RG1 |
| Power Factor valaisin | PF>0,98 |
| THD-tekijä | <7% |
| Ylijännite | 6 / 10kV |
| Ta Nimellislämpötila | +25°C |
| Ympäristön käyttölämpötila-alue (temp.) | -20...+45°C |

Tämä tuote sisältää energiatehokkuusluokan valonlähteen D / EPREL

Valinnaisesti valaisin on saatavana myös:
- LED-väri 5700K [1/1]
- eri valaisinväreissä (RAL-värikartan mukaisesti)
- mahdollisuus asentaa erilainen linssityyppi

Myyntiehdot ja lisätiedot sovitaan Norlys Myyntiosaston kanssa.

| | |
|---|---|
| Ryntäysvirta | 18A / 280µs |
| BUG-arviointi | B2-U2-G2 |

## Lisätarvikkeet myydään erikseen

| | |
|---|---|
| 104ZX0009 | Maapiikki |

## Tiedostot ladattavaksi

| | |
|---|---|
| Fotometriset LDT-tiedostot | Photometriset IES-tiedostot |
| Manuaali | |


Norlys AS
P.B 1014 Hoff, 0218
Oslo
Hovfaret 4B, 0275
Oslo
Norway
+47 24 12 40 11
firmapost@norlys.no


TÜVRheinland CERTIFIED
Management System ISO 9001:2015 IATF 16949:2016
www.tuv.com ID 9108651873

PCC cert CERTIFICATE ISO 14001

RoHS 2011/65/UE

Ennen asennuksen aloittamista lue valaisimeen liitetyt ohjeet. Valaistustekniikan dynaamisen kehityksen vuoksi lisätietoja annetaan asiakkaan pyynnöstä. LED-moduulin vaihto on mahdollista vain Norlysin ammattitaitoisen huollon toimesta. Valaisimissa mahdollisesti esiintyvä kondensaatio on luonnollinen ilmiö eikä vaikuta valaisimen laatuun.

# VARBERG 7151



## Indeksit

| Indeksi | Väri | RAL |
|---|---|---|
| 7151AL | ALUMIINI | 9006 |
| 7151GR | GRAFIITTI | 7016 |
| 7151BL | MUSTA | 9005 |

Muut värit "Colors Template" / RAL -värimalliston mukaisesti - saatavilla tilauksesta, Norlysin myyntiosaston kanssa sovittuna.

Norlys AS
P.B 1014 Hoff, 0218
Oslo
Hovfaret 4B, 0275
Oslo
Norway
+47 24 12 40 11
firmapost@norlys.no

Management System ISO 9001:2015 IATF 16949:2016
www.tuv.com ID 9108651873
CERTIFICATE ISO 14001
RoHS 2011/65/UE

Ennen asennuksen aloittamista lue valaisimeen liitetyt ohjeet. Valaistustekniikan dynaamisen kehityksen vuoksi lisätietoja annetaan asiakkaan pyynnöstä. LED-moduulin vaihto on mahdollista vain Norlysin ammattitaitoisen huollon toimesta. Valaisimissa mahdollisesti esiintyvä kondensaatio on luonnollinen ilmiö eikä vaikuta valaisimen laatuun.