NORLYS VARBERG 7151

Varberg 7151XX0009
24.11.2026 v.09.6
www.norlys.no



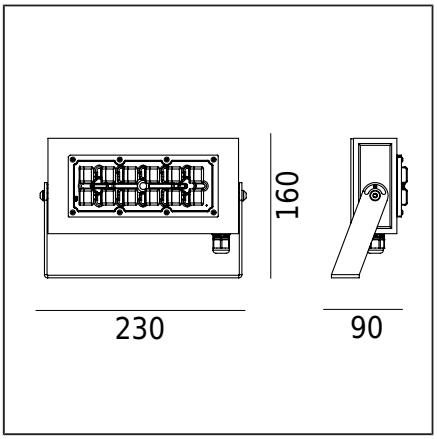

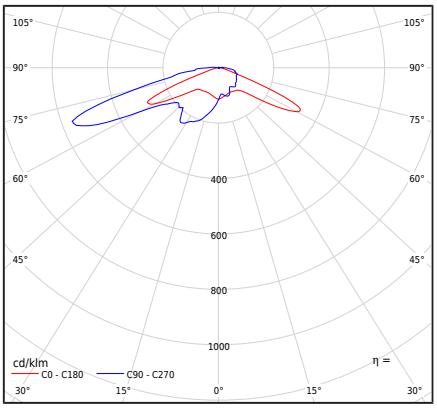

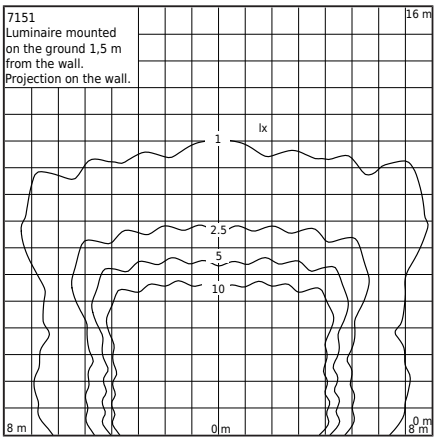

Valgusti tüüp

Fotomeetriline keha	Ledil-lääts tüüp T4-B (IESNA tüüp IV)
Valgusti omadused	Ehitiste fassaadide, aedade, privaatalade ja muude arhitektuuriliste lahenduste valgustamiseks. Võimalus reguleerida valgustussuunda ka vertikaaltasandil. Valgusti on kohandatud ka alalisvoolule: DC 168 ÷ 275 V.

Üldine teave

Materjalid	Ekstrudeeritud alumiiniumprofiil, pulbervärvitud. Hermektiline välimine lääts - läbipaistev PC-plastik. Nikeldatud messingist kaabelliitmik.
Paigaldusmeetod	Valgusti paigaldamine: 2 auku läbimõõduga 7 mm, 120 mm vahega. Vastavalt kaasa pandud paigaldusjuhistele.
Terminal	Valgusti on varustatud H07RN-F 5G1 kaabliga. Sobiva elektripaigalduskasti ühendamiseks.
Valgusallika tüüp	LED-moodul, DALI välitingimustesse mõeldud elektrooniline toiteallikas Vahetatav (ainult LED) valgusallikas professionaal poolt. Professionaali poolt vahetatav juhtimisvarustus.
Valgusti kaal neto / bruto	1,55kg / 1,6kg
Kasti mõõtmed [cm]	26,5cm x 17cm x 13cm
Valgusti mõõtmed [cm]	23cm x 16cm x 9cm

Tehnilised andmed

LED-moodul	Philips Fortimo FastFlex LED 2x6 DP G5 4K (Andmeleht)
Juht	Jah
Juhi vastupidavus	100000h
Väline juhtimine	DALI2 / NightDim (XI FP NLD) (Kasutusjuhend)
Valgusallika võimsus	26,9W
Valgusti võimsus	30W
Valgusti valgusvoog	3843lm
Valgusti tõhusus	128,1lm/W
Värvitemperatuur	4000K
Värvikonstant (McAdami ellips)	SDCM5
Valguse virvendus (Pst LM)	≤0.1
Stroboskoopiefekt (SVM)	≤0.1
Värviedastusindeks CRI	70
L90B10 [wg LM-80]	100 000h
LED fotobioloogiline oht	RG1
Power Factor valgusti	PF>0,98
THD tegur	<7%
Ülepinge	6 / 10kV
Ta hinnatud temperatuur	+25°C
Ümbritseva töötemp. vahemik	-20...+45°C

See toode sisaldab valgusallikat energiaklassi energiatõhususest D / EPREL

Valikuliselt on valgusti saadaval ka:
- LED-i värvile 5700K [1/1]
- teistsuguse valgusti värviga (vastavalt RAL värvikaardile)
- võimalusega paigaldada teistsugune lääts.

Müügitingimused ja täiendav teave lepitakse kokku Norlys Müügiosakonnaga.

Sissevoolu vool	18A / 280µs
BUG hindamine	B2-U2-G2

Tarvikud müüakse eraldi

104ZX0009	Maa-tapp

Failid allalaadimiseks

Fotomeetrilised LDT-failid	Fotomeetrilised IES failid
Käsiraamat	

Norlys AS
P.B 1014 Hoff, 0218
Oslo
Hovfaret 4B, 0275
Oslo
Norway
+47 24 12 40 11
firmapost@norlys.no

TÜVRheinland CERTIFIED
Management System ISO 9001:2015 IATF 16949:2016
www.tuv.com ID 9108651873

PCC Cert CERTIFICATE ISO 14001

RoHS 2011/65/UE

Enne paigaldamise alustamist lugege palun kinnituse juurde lisatud juhiseid. Valgustustehnoloogia dünaamilise arengu tõttu on lisainformatsioon kättesaadav kliendi soovil. LED-mooduli vahetus on võimalik ainult Norlys'i professionaalse teenuse poolt. Kinnitustes võib tekkida kondensatsioon, mis on loomulik nähtus ja ei mõjuta kinnituse kvaliteeti.

VARBERG 7151

Indeksid

Indeks	Värv	RAL
7151AL	ALUMIINIUM	9006
7151GR	GRAFIIT	7016
7151BL	MUST	9005

Muud värvid vastavalt värvikaardile "Colors Template" / RAL - tellimisel, kokkuleppel Norlysi müügiosakonnaga.

Norlys AS
P.B 1014 Hoff, 0218
Oslo
Hovfaret 4B, 0275
Oslo
Norway
+47 24 12 40 11
firmapost@norlys.no

Management System ISO 9001:2015 IATF 16949:2016
www.tuv.com ID 9108651873
CERTIFICATE ISO 14001
RoHS 2011/65/UE

Enne paigaldamise alustamist lugege palun kinnituse juurde lisatud juhiseid. Valgustustehnoloogia dünaamilise arengu tõttu on lisainformatsioon kättesaadav kliendi soovil. LED-mooduli vahetus on võimalik ainult Norlys'i professionaalse teenuse poolt. Kinnitustes võib tekkida kondensatsioon, mis on loomulik nähtus ja ei mõjuta kinnituse kvaliteeti.