# NORLYS VARBERG 7151

AC 220-240V 50-60Hz | IP 65 | IK 10 | LED | DALI2 | DC

Varberg 7151XX0009
24.11.2026 v.09.6
www.norlys.de



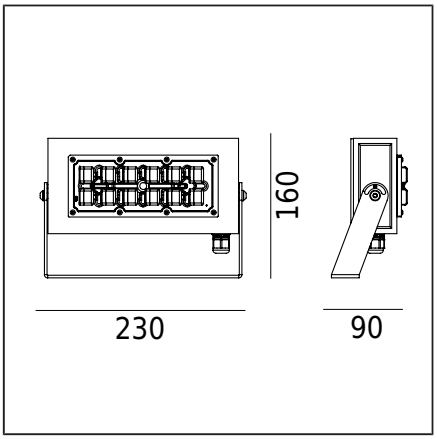


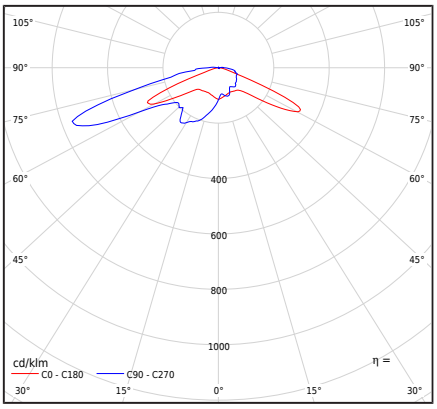


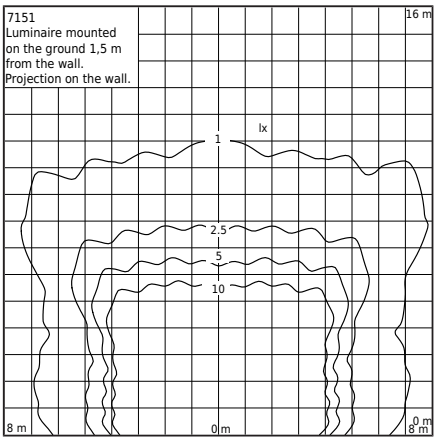


## Art der Leuchte

| | |
|---|---|
| Lichttechnischer Körper | Linse von Ledil Typ T4-B (IESNA Typ IV). |
| Merkmale der Leuchte | Zur Beleuchtung von Gebäudefassaden, Gärten, privaten Bereichen und anderen architektonischen Konzepten.<br>Möglichkeit der Anpassung der Lichtausrichtung auch in der Vertikalebene<br>Die Leuchte ist auch für Gleichstrom angepasst: DC 168 ÷ 275 V. |

## Allgemeine Informationen

| | |
|---|---|
| Materialien | Extrudiertes Aluminiumprofil, pulverbeschichtet. Hermetische äußere Linse - transparenter PC-Kunststoff. Verzinkte Messingkabelverschraubung. |
| Montagemethode | Befestigung der Leuchte: 2 Löcher mit 7 mm Durchmesser, 120 mm Abstand.<br>Entsprechend den beigefügten Installationsanweisungen. |
| Terminal | Leuchte ausgestattet mit einem H07RN-F 5G1 Kabel.<br>Für den Anschluss in einer entsprechend ausgewählten Elektroinstallationsdose. |
| Art der Lichtquelle | LED-Modul, DALI-Außen-Netzteil<br>Austauschbare (nur LED) Lichtquelle durch einen Fachmann.<br>Austauschbare Steuerungseinheit durch einen Fachmann. |
| Leuchtengewicht netto / brutto | 1,55kg / 1,6kg |
| Boxabmessungen [cm] | 26,5cm x 17cm x 13cm |
| Leuchtenabmessungen [cm] | 23cm x 16cm x 9cm |

## Technische Daten

| | |
|---|---|
| LED-Modul | Philips Fortimo FastFlex LED 2x6 DP G5 4K (Datenblatt) |
| Treiber | Ja |
| Haltbarkeit des Treibers | 100000h |
| Externe Steuerung | DALI2 / NightDim (XI FP NLD) (Benutzerhandbuch) |
| Leistungsaufnahme der Lichtquelle | 26,9W |
| Leuchtenleistung | 30W |
| Lichtstrom der Leuchte | 3843lm |
| Effizienz der Leuchte | 128,1lm/W |
| Farbtemperatur | 4000K |
| Farbkonsistenz (McAdam-Ellipse) | SDCM5 |
| Flimmern des Lichts (Pst LM) | ≤0.1 |
| Stroboskopeffekt (SVM) | ≤0.1 |
| Farbwiedergabeindex CRI | 70 |
| L90B10 [wg LM-80] | 100 000h |
| Fotobiologische Bedrohung durch LEDs | RG1 |
| Leistungsfaktor-Leuchte | PF>0,98 |
| THD-Faktor | <7% |
| Überspannung | 6 / 10kV |
| Ta Nennbetriebstemperatur | +25°C |
| Bereich der Umgebungs-Betriebstemp. | -20...+45°C |

Dieses Produkt enthält eine Lichtquelle der Energieeffizienzklasse D / EPREL

Optional ist die Leuchte auch erhältlich:
- für LED-Farbe 5700K [1/1]
- in einer anderen Leuchtenfarbe (gemäß der RAL-Farbpalette)
- mit der Möglichkeit, einen anderen Linsentyp zu installieren

Verkaufsbedingungen und weitere Informationen sind mit der Norlys-Vertriebsabteilung zu vereinbaren.

| | |
|---|---|
| Einschaltstrom | 18A / 280µs |
| BUG-Bewertung | B2-U2-G2 |

## Zubehör separat erhältlich

| | |
|---|---|
| 104ZX0009 | Bodenanker |

## Dateien zum Herunterladen

| | |
|---|---|
| Photometrische LDT-Dateien | Photometrische IES-Dateien |
| Handbuch | |

NORLYS S.A.R.L
Centre Hermès - Bt 6
Parc Tertiaire de Valg
ora
+49 0407922805
info@norlys.de

TÜVRheinland CERTIFIED — Management System ISO 9001:2015 IATF 16949:2016 — www.tuv.com ID 9108651873

PCC cert CERTIFICATE ISO 14001

RoHS 2011/65/UE

Bevor Sie mit der Installation beginnen, lesen Sie bitte die dem Gerät beigefügten Anweisungen. Aufgrund der dynamischen Entwicklung der Lichttechnologie werden zusätzliche Informationen auf Kundenwunsch bereitgestellt. Der Austausch des LED-Moduls ist nur durch den professionellen Service von Norlys möglich. Kondensation, die in den Geräten auftreten kann, ist ein natürliches Phänomen und beeinträchtigt nicht die Qualität des Geräts.

# VARBERG 7151






## Indizes

| Inhaltsverzeichnis | Farbe | RAL |
|---|---|---|
| 7151AL | ALUMINIUM | 9006 |
| 7151GR | GRAPHIT | 7016 |
| 7151SV | SCHWARZ | 9005 |

Weitere Farben gemäß dem Farbmuster "Colors Template" / RAL - auf Anfrage, nach Absprache mit der Vertriebsabteilung von Norlys.

NORLYS S.A.R.L
Centre Hermès - Bt 6
Parc Tertiaire de Valg
ora
+49 0407922805
info@norlys.de

TÜVRheinland CERTIFIED
Management System
ISO 9001:2015
IATF 16949:2016
www.tuv.com
ID 9108651873

PCC Cert
CERTIFICATE
ISO 14001

RoHS
2011/65/UE

Bevor Sie mit der Installation beginnen, lesen Sie bitte die dem Gerät beigefügten Anweisungen. Aufgrund der dynamischen Entwicklung der Lichttechnologie werden zusätzliche Informationen auf Kundenwunsch bereitgestellt. Der Austausch des LED-Moduls ist nur durch den professionellen Service von Norlys möglich. Kondensation, die in den Geräten auftreten kann, ist ein natürliches Phänomen und beeinträchtigt nicht die Qualität des Geräts.