NORLYS VARBERG 7151

AC 220-240V 50-60Hz | IP 65 | IK 10 | LED | DALI2 | DC

Varberg 7151XX0009
24.11.2026 v.09.6
www.norlys.no



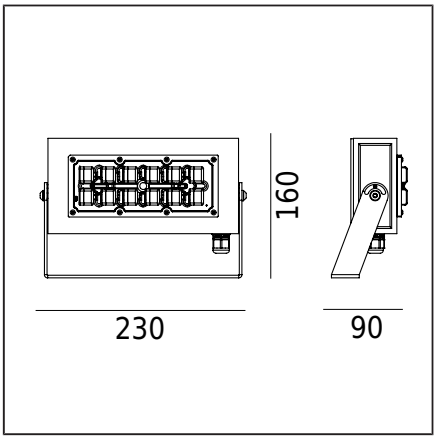

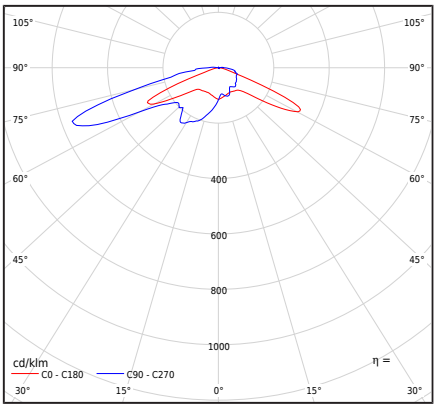

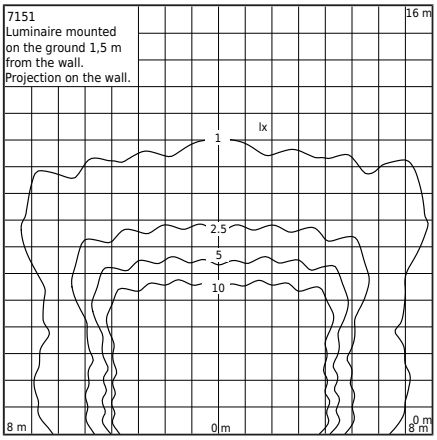

Type af armatur

Fotometrisk krop	Linse fra Ledil type T4-B (IESNA type IV)
Egenskaber ved armaturet	Til belysning af bygningsfacader, haver, private områder og andre arkitektoniske koncepter. Mulighed for at justere lysretningen også i det vertikale plan. Armaturet er også tilpasset til jævnstrøm: DC 168 ÷ 275 V.

Generel information

Materialer	Ekstruderet aluminiumsprofil, pulverlakeret. Hermetisk ekstern linse - transparent PC-plast. Nikkelbelagt messing kabelgennemføring.
Monteringsmetode	Montering af armatur: 2 huller på 7 mm i diameter, 120 mm afstand. Ifølge de medfølgende installationsinstruktioner.
Terminal	Armatur udstyret med et H07RN-F 5G1 kabel. Til tilslutning i en passende valgt el-installationsboks.
Type af lyskilde	LED-modul, DALI udendørs elektronisk strømforsyning Udskiftelig (kun LED) lyskilde af en fagmand. Udskifteligt kontroludstyr af en professionel.
Armaturens vægt netto / brutto	1,55kg / 1,6kg
Boksdimensioner [cm]	26,5cm x 17cm x 13cm
Luminaiemål [cm]	23cm x 16cm x 9cm

Tekniske data

LED-modul	Philips Fortimo FastFlex LED 2x6 DP G5 4K (Datablad)
Driver	Ja
Driverens holdbarhed	100000h
Extern kontrol	DALI2 / NightDim (XI FP NLD) (Brugermanual)
Lyskilde wattstyrke	26,9W
Armatur wattforbrug	30W
Luminaires lysstrøm	3843lm
Effektivitet af armaturet	128,1lm/W
Farvetemperatur	4000K
Farvekonsistens (McAdam-ellipse)	SDCM5
Flimren af lys (Pst LM)	≤0.1
Strobeeffekt (SVM)	≤0.1
Farvegengivelsesindeks CRI	70
L90B10 [wg LM-80]	100 000h
LED fotobiologisk trussel	RG1
Power Factor armatur	PF>0,98
THD-faktor	<7%
Overspænding	6 / 10kV
Ta Nominel temperatur	+25°C
Områdets driftstemp. for omgivelser	-20...+45°C

Dette produkt indeholder lyskilde i energieffektivitetsklasse D / EPREL

Valgfrit er armaturet også tilgængeligt:
- til LED-farve 5700K [1/1]
- i en anden armaturfarve (ifølge RAL-farvepaletten)
- med mulighed for at installere en anden type linse.

Salgsvilkår og yderligere information skal aftales med Norlys Salgsafdeling.

Startstrøm	18A / 280µs
BUG-vurdering	B2-U2-G2

Tilbehør sælges separat

104ZX0009	Jordspyd

Filer til download

Fotometriske LDT-filer	Fotometriske IES filer
Manuale	

Norlys AS
P.B 1014 Hoff, 0218
Oslo
Hovfaret 4B, 0275
Oslo
Norway
+47 24 12 40 11
firmapost@norlys.no

TÜVRheinland CERTIFIED — Management System ISO 9001:2015 IATF 16949:2016 — www.tuv.com ID 9108651873

PCC Cert CERTIFICATE ISO 14001

RoHS 2011/65/UE

Før du starter installationen, læs venligst vejledningen, der er vedhæftet armaturet. På grund af den dynamiske udvikling inden for belysningsteknologi, gives yderligere information på kundens anmodning. Udskiftning af LED-modulet er kun muligt af en professionel service fra Norlys. Kondens, der kan forekomme i armaturerne, er et naturligt fænomen og påvirker ikke kvaliteten af armaturet.

VARBERG 7151

Indekser

Indeks	Farve	RAL
7151AL	ALUMINIUM	9006
7151GR	GRAFIT	7016
7151BL	SORT	9005

Øvrige farver i henhold til farvekortet "Colors Template" / RAL - på bestilling, efter aftale med Norlys' salgsafdeling.

Norlys AS
P.B 1014 Hoff, 0218
Oslo
Hovfaret 4B, 0275
Oslo
Norway
+47 24 12 40 11
firmapost@norlys.no

Før du starter installationen, læs venligst vejledningen, der er vedhæftet armaturet. På grund af den dynamiske udvikling inden for belysningsteknologi, gives yderligere information på kundens anmodning. Udskiftning af LED-modulet er kun muligt af en professionel service fra Norlys. Kondens, der kan forekomme i armaturerne, er et naturligt fænomen og påvirker ikke kvaliteten af armaturet.