NORLYS VARBERG 7150

Varberg
7150XX0009
24.11.2026 v.09.23
www.norlys.no



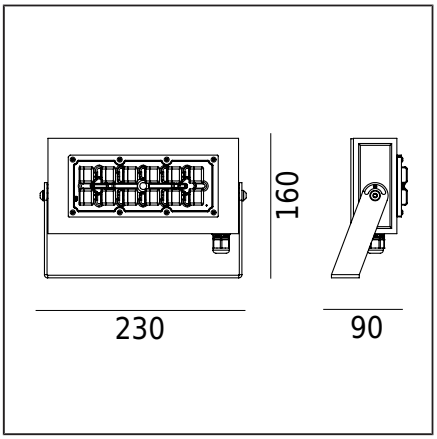

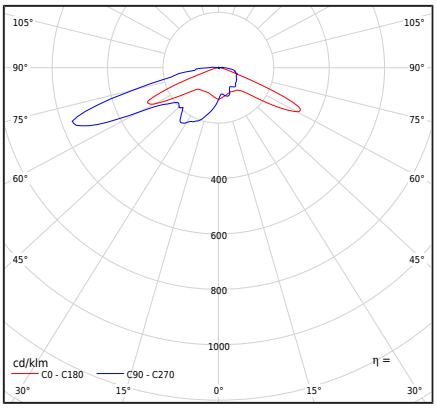

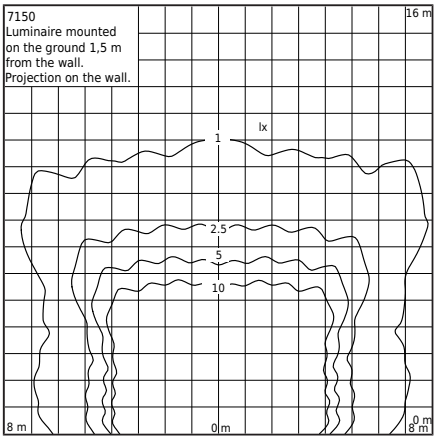

Tipo de luminária

Corpo fotométrico	Lente da Ledil tipo T4-B (IESNA tipo IV)
Características da luminária	Para iluminação de fachadas de edifícios, jardins, áreas privadas e outros conceitos arquitectónicos. A direção da iluminação também pode ser ajustada no plano vertical. A luminária também é adequada para corrente contínua: DC 170 ÷ 276 V.

Informação geral

Materiais	Perfil de alumínio extrudido, revestido a pó. Lente externa hermética - plástico transparente de PC. Garrafa de cabo de latão niquelado.
Método de montagem	Montagem do luminária: 2 furos ⌀ 7 mm espaçamento 120 mm De acordo com as instruções de instalação anexas.
Terminal	O aparelho está equipado com um cabo tipo H07RN-F 5G1. Para conexão em uma caixa de junção elétrica devidamente selecionada.
Tipo de fonte de luz	Módulo LED, fonte de alimentação eletrônica DALI para exterior Fonte de luz substituível (apenas LED) por um profissional. Equipamento de controle substituível por um profissional.
Peso líquido/bruto do luminária	1,55kg / 1,76kg
Dimensões da caixa [cm]	26,5cm x 17cm x 13cm
Dimensões da luminária [cm]	23cm x 16cm x 9cm

Dados técnicos

Driver	Sim
Durabilidade do driver	100000h
Controle externo	Inventronics DALI outdoor / D4i / NightDim (Manual do usuário)
Potência da fonte de luz	26,9W
Potência do luminário	30W
Fluxo luminoso do luminária	3621lm
Eficiência do luminária	120,7lm/W
Temperatura de cor	3000K
Consistência de cor (Elipse de McAdam)	SDCM5
Cintilação da luz (Pst LM)	≤1
Efeito estroboscópico (SVM)	≤0.4
Índice de renderização de cores CRI	70
L90B10 [wg LM-80]	>100 000h
Ameaça fotobiológica de LED	RG1
Luminária Power Factor	PF>0,98
Fator THD	5%
Sobretensão	6 / 10kV
Temperatura classificada Ta	+25°C
Intervalo de temperatura ambiente de operação.	-40...+50°C

Este produto contém fonte de luz da classe de eficiência energética D / EPREL

Opcionalmente, o aparelho também está disponível:
- para cor de LED 5700K [1/1]
- em uma cor de aparelho diferente (de acordo com a paleta de cores RAL)
- com a possibilidade de montar um tipo diferente de lente.

Termos de venda e informações adicionais mediante acordo com o Departamento de Vendas Norlys.

Corrente de pico	27A / 217 µs
Classificação BUG	B2-U2-G2

Número máximo de luminárias deste tipo por MCB:

B 10A: 18, B 16A: 30, C 10A: 31, C 16A: 48

Acessórios vendido separadamente

104ZX0009	Espeto de solo

Peças de reposição

99zx0009	Kit de manutenção para luminárias
ZN7150zx0009	Kit de reparo.

Norlys AS
P.B 1014 Hoff, 0218
Oslo
Hovfaret 4B, 0275
Oslo
Norway
+47 24 12 40 11
firmapost@norlys.no

Management System ISO 9001:2015 IATF 16949:2016
TÜVRheinland CERTIFIED
www.tuv.com ID 9108651873

PCC Cert CERTIFICATE ISO 14001

RoHS 2011/65/UE

Antes de iniciar a instalação, por favor leia as instruções anexadas à luminária. Devido ao desenvolvimento dinâmico da tecnologia de iluminação, informações adicionais são fornecidas a pedido do cliente. A substituição do módulo LED só é possível pelo serviço profissional da Norlys. A condensação que pode ocorrer nas luminárias é um fenômeno natural e não afeta a qualidade da luminária.



Arquivos para download

Arquivos fotométricos LDT	Arquivos IES fotométricos
Manual	

Índices

Índice	Cor	RAL
7150AL	ALUMÍNIO	9006
7150GR	GRAFITE	7016
7150BL	PRETO	9005

Outras cores de acordo com o livro de padrões "Colors Template" / RAL - disponível mediante solicitação, sujeito a acordo com o Departamento de Vendas da Norlys.

Norlys AS
P.B 1014 Hoff, 0218
Oslo
Hovfaret 4B, 0275
Oslo
Norway
+47 24 12 40 11
firmapost@norlys.no

TÜVRheinland CERTIFIED
Management System
ISO 9001:2015
IATF 16949:2016
www.tuv.com
ID 9108651873
PCC cert
CERTIFICATE ISO 14001
RoHS 2011/65/UE

Antes de iniciar a instalação, por favor leia as instruções anexadas à luminária. Devido ao desenvolvimento dinâmico da tecnologia de iluminação, informações adicionais são fornecidas a pedido do cliente. A substituição do módulo LED só é possível pelo serviço profissional da Norlys. A condensação que pode ocorrer nas luminárias é um fenômeno natural e não afeta a qualidade da luminária.