NORLYS VARBERG 7150

AC 220-240V 50-60Hz | IP 65 | IK 10 | LED | DALI2 OUTDOOR | DC

Varberg
7150XX0009
24.11.2026 v.09.23
www.norlys.it



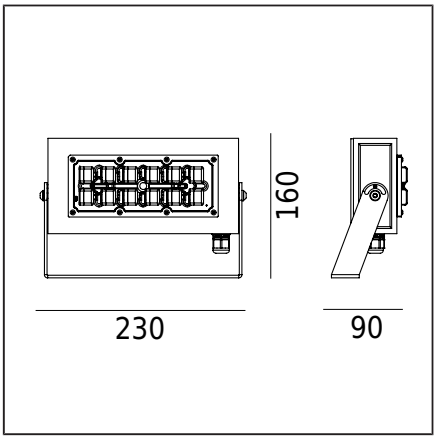

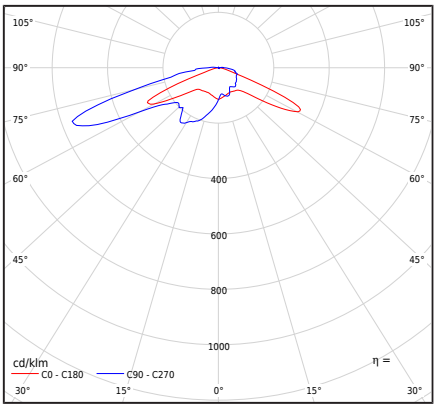

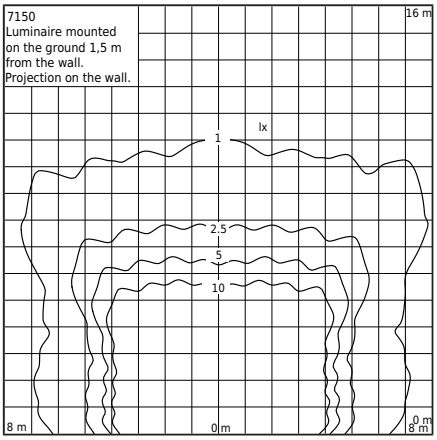

Tipo di apparecchio di illuminazione

Corpo fotometrico	Lente da Ledil tipo T4-B (IESNA tipo IV)
Caratteristiche dell'apparecchio di illuminazione	Per l'illuminazione di facciate di edifici, giardini, aree private e altri concetti architettonici. La direzione della luce può essere regolata anche nel piano verticale. L'apparecchio è adatto anche per la corrente continua: DC 170 ÷ 276 V.

Informazioni generali

Materiali	Profilo in alluminio estruso, verniciato a polvere. Lente esterna ermetica - plastica PC trasparente. Pressacavo in ottone nichelato.
Metodo di montaggio	Montaggio del lampadario: 2 fori ⌀ 7 mm distanza 120 mm Secondo le istruzioni di installazione allegate.
Terminale	L'apparecchio è dotato di un cavo di tipo H07RN-F 5G1. Per il collegamento in una scatola di derivazione elettrica adeguatamente selezionata.
Tipo di sorgente luminosa	Modulo LED, alimentatore elettronico DALI per esterni Sorgente luminosa sostituibile (solo LED) da un professionista. Apparecchiatura di controllo sostituibile da un professionista.
Peso apparecchio netto / lordo	1,55kg / 1,76kg
Dimensioni della scatola [cm]	26,5cm x 17cm x 13cm
Dimensioni del luminaire [cm]	23cm x 16cm x 9cm

Dati tecnici

Modulo LED	Philips Fortimo FastFlex LED 2x6 DP G5 3K (Scheda tecnica)
Driver	Sì
Durata del driver	100000h
Controllo esterno	Inventronics DALI outdoor / D4i / NightDim (Manuale utente)
Potenza della sorgente luminosa	26,9W
Potenza del lume.	30W
Flusso luminoso del luminare	3621lm
Efficienza dell'apparecchio di illuminazione	120,7lm/W
Temperatura di colore	3000K
Consistenza del colore (ellisse di McAdam)	SDCM5
Lampeggiare di luce (Pst LM)	≤1
Effetto stroboscopico (SVM)	≤0.4
Indice di resa cromatica CRI	70
L90B10 [wg LM-80]	>100 000h
Minaccia fotobiologica LED	RG1
Apparecchio di illuminazione Power Factor	PF>0,98
Fattore THD	5%
Sovratensione	6 / 10kV
Temperatura Ta nominale	+25°C
Intervallo di temp. di esercizio ambiente	-40...+50°C
Questo prodotto contiene una sorgente luminosa di classe di efficienza energetica D / EPREL	
Corrente di spunto	27A / 217 µs
Valutazione BUG	B2-U2-G2

Numero massimo di apparecchi di questo tipo per MCB:
B 10A: 18, B 16A: 30, C 10A: 31, C 16A: 48

Accessori venduto separatamente

104ZX0009	Punta da terra

Parti di ricambio

99zx0009	Kit di manutenzione per apparecchi di illuminazione
ZN7150zx0009	Kit di riparazione.

Norlys S.r.l.
Via San Pellegrino 2
25065 - Lumezzane
Brescia Italy
+39 030 890 1492
info@norlys.it

TÜVRheinland CERTIFIED — Management System ISO 9001:2015 IATF 16949:2016 — www.tuv.com ID 9108651873

PCC cert CERTIFICATE ISO 14001

RoHS 2011/65/UE

Prima di iniziare l'installazione, leggere le istruzioni allegate all'apparecchio. A causa del dinamico sviluppo della tecnologia di illuminazione, informazioni aggiuntive vengono fornite su richiesta del cliente. La sostituzione del modulo LED è possibile solo da parte del servizio professionale di Norlys. La condensa che può verificarsi negli apparecchi è un fenomeno naturale e non influisce sulla qualità dell'apparecchio.

VARBERG 7150



File da scaricare

File fotometrici LDT	File IES fotometrici
Manuale	

Indici

Indice	Colore	RAL
7150AL	ALLUMINIO	9006
7150GR	GRAFITE	7016
7150BL	NERO	9005

Altri colori secondo il campionario "Colors Template" / RAL - disponibili su richiesta, previo accordo con il reparto commerciale di Norlys.

Norlys S.r.l.
Via San Pellegrino 2
25065 - Lumezzane
Brescia Italy
+39 030 890 1492
info@norlys.it

TÜVRheinland CERTIFIED
Management System
ISO 9001:2015
IATF 16949:2016
www.tuv.com
ID 9108651873

PCC Cert
CERTIFICATE
ISO 14001

RoHS
2011/65/UE

Prima di iniziare l'installazione, leggere le istruzioni allegate all'apparecchio. A causa del dinamico sviluppo della tecnologia di illuminazione, informazioni aggiuntive vengono fornite su richiesta del cliente. La sostituzione del modulo LED è possibile solo da parte del servizio professionale di Norlys. La condensa che può verificarsi negli apparecchi è un fenomeno naturale e non influisce sulla qualità dell'apparecchio.