NORLYS VARBERG 7150

AC 220-240V 50-60Hz | IP 65 | IK 10 | LED | DALI2 OUTDOOR | DC

Varberg
7150XX0009
24.11.2026 v.09.23
www.norlys.no



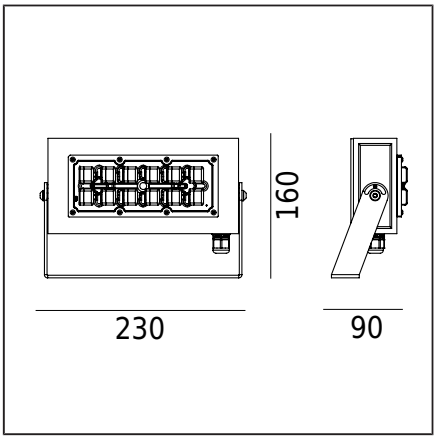

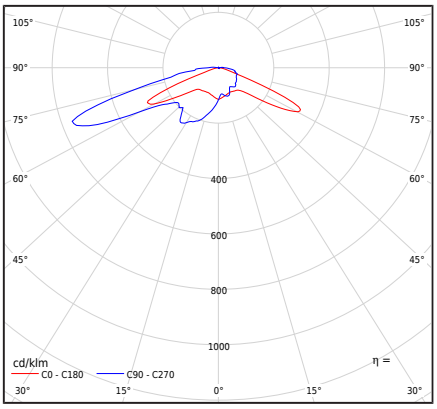

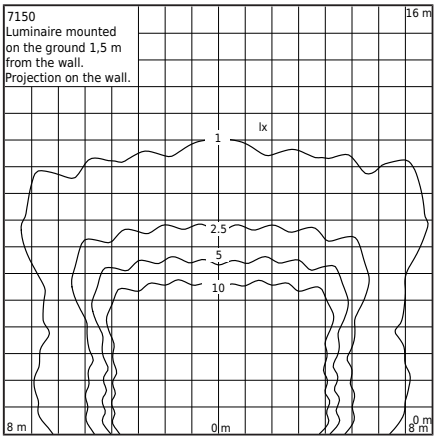

Valaisintyyppi

Fotometrinen runko	Linssi Ledil-tyyppi T4-B (IESNA tyypin IV)
Valaisimen ominaisuudet	Rakennusten julkisivujen, puutarhojen, yksityisalueiden ja muiden arkkitehtonisten konseptien valaisemiseen. Valon suunta voidaan säätää myös pystysuorassa tasossa. Valaisin soveltuu myös tasavirralla: DC 170 ÷ 276 V.

Yleistä tietoa

Materiaalit	Puristettu alumiiniprofiili, jauhemaalattu. Hermoittinen ulkoinen linssi - läpinäkyvää PC-muovia. Nikkelöity messinkinen kaapeliläpivienti.
Asennustapa	Valaisimen kiinnitys: 2 reikää ⌀ 7 mm, etäisyys 120 mm Liitteenä olevien asennusohjeiden mukaan.
Pääte	Valaisimessa on H07RN-F 5G1 tyyppinen kaapeli. Liitäntä asianmukaisesti valittuun sähköjakorasiaan.
Valonlähteen tyyppi	LED-moduuli, DALI ulkotilan elektroninen virtalähde Ammattilaisen vaihdettava (vain LED) valonlähde. Vaihdettava ohjauslaite ammattilaisen toimesta.
Valaisimen paino nettopaino / bruttopaino	1,55kg / 1,76kg
Laatikon mitat [cm]	26,5cm x 17cm x 13cm
Valaisimen mitat [cm]	23cm x 16cm x 9cm

Tekniset tiedot

LED-moduuli	Philips Fortimo FastFlex LED 2x6 DP G5 3K (Tuotekortti)
Ajuri	Kyllä
Kuljettajan kestävyys	100000h
Ulkoinen ohjaus	Inventronics DALI outdoor / D4i / NightDim (Käyttöohje)
Valonlähteen wattimäärä	26,9W
Valaisimen wattimäärä	30W
Valaisimen valovirta	3621lm
Valaisimen tehokkuus	120,7lm/W
Värilämpötila	3000K
Värin yhdenmukaisuus (McAdamin ellipsi)	SDCM5
Valon välkähdys (Pst LM)	≤1
Stroboskooppiefekti (SVM)	≤0.4
Värintoistoindeksi CRI	70
L90B10 [wg LM-80]	>100 000h
LED-fotobiologinen uhka	RG1
Power Factor valaisin	PF>0,98
THD-tekijä	5%
Ylijännite	6 / 10kV
Ta Nimellislämpötila	+25°C
Ympäristön käyttölämpötila-alue (temp.)	-40...+50°C

Tämä tuote sisältää energiatehokkuusluokan valonlähteen D / EPREL

Valinnaisesti, valaisin on saatavilla myös:
- LED-värille 5700K [1/1]
- eri valaisinvärissä (RAL-värikartan mukaisesti)
- mahdollisuudella asentaa toisen tyyppinen linssi.

Myyntiehdot ja lisätiedot sovitaan Norlys Myyntiosaston kanssa.

Ryntäysvirta	27A / 217 µs
BUG-arviointi	B2-U2-G2

Enimmäismäärä tämän tyyppisiä valaisimia per MCB:

B 10A: 18, B 16A: 30, C 10A: 31, C 16A: 48

Lisätarvikkeet myydään erikseen

104ZX0009	Maapiikki

Varaosat

99zx0009	Huoltosarja valaisimille
ZN7150zx0009	Korjaussarja.

Norlys AS
P.B 1014 Hoff, 0218
Oslo
Hovfaret 4B, 0275
Oslo
Norway
+47 24 12 40 11
firmapost@norlys.no

TÜVRheinland CERTIFIED — Management System ISO 9001:2015 IATF 16949:2016 — www.tuv.com ID 9108651873

PCC cert CERTIFICATE ISO 14001

RoHS 2011/65/UE

Ennen asennuksen aloittamista, lue valaisimen mukana olevat ohjeet. Valaistustekniikan dynaamisen kehityksen vuoksi lisätietoja annetaan asiakkaan pyynnöstä. LED-moduulin vaihto on mahdollista vain Norlys-ammattipalvelun toimesta. Valaisimissa mahdollisesti esiintyvä kondensaatio on luonnollinen ilmiö eikä vaikuta valaisimen laatuun.

VARBERG 7150

Varberg
7150XX0009
24.11.2026 v.09.23
www.norlys.no

Tiedostot ladattavaksi

Fotometriset LDT-tiedostot	Photometriset IES-tiedostot
Manuaali	

Indeksit

Indeksi	Väri	RAL
7150AL	ALUMIINI	9006
7150GR	GRAFIITTI	7016
7150BL	MUSTA	9005

Muut värit "Colors Template" / RAL -värimalliston mukaisesti - saatavilla tilauksesta, Norlysin myyntiosaston kanssa sovittuna.

Norlys AS
P.B 1014 Hoff, 0218
Oslo
Hovfaret 4B, 0275
Oslo
Norway
+47 24 12 40 11
firmapost@norlys.no

Management System ISO 9001:2015 IATF 16949:2016
www.tuv.com ID 9108651873
CERTIFICATE ISO 14001
RoHS 2011/65/UE

Ennen asennuksen aloittamista, lue valaisimen mukana olevat ohjeet. Valaistustekniikan dynaamisen kehityksen vuoksi lisätietoja annetaan asiakkaan pyynnöstä. LED-moduulin vaihto on mahdollista vain Norlys-ammattipalvelun toimesta. Valaisimissa mahdollisesti esiintyvä kondensaatio on luonnollinen ilmiö eikä vaikuta valaisimen laatuun.