NORLYS VARBERG 7150

AC 220-240V 50-60Hz | IP 65 | IK 10 | LED | DALI2 OUTDOOR | DC

Varberg
7150XX0009
24.11.2026 v.09.23
www.norlys.no



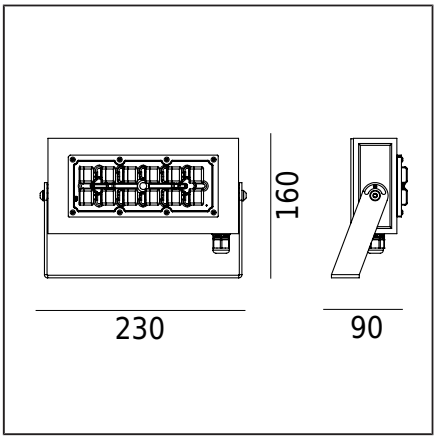

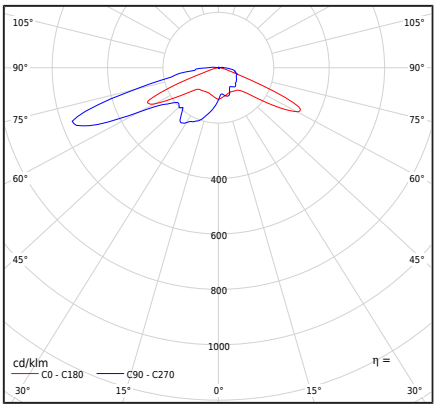

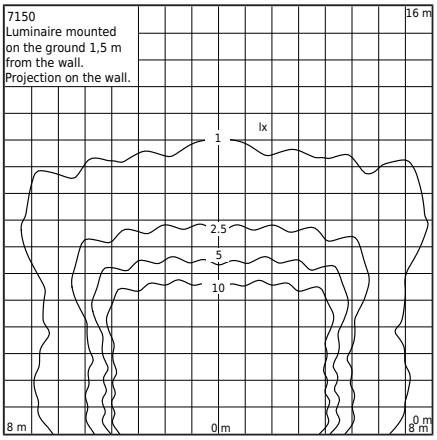

Valgusti tüüp

Fotomeetriline keha	Ledil-lääts tüüp T4-B (IESNA tüüp IV)
Valgusti omadused	Hoonete fassaadide, aedade, eramute alade ja muude arhitektuuriliste kontseptsioonide valgustamiseks. Valguse suunda saab reguleerida ka vertikaalses tasapinnas. Valgusti sobib samuti alalisvoolule: DC 170 ÷ 276 V.

Üldine teave

Materjalid	Ekstrudeeritud alumiiniumprofiil, pulbervärvitud. Hermektiline välimine lääts - läbipaistev PC-plastik. Nikeldatud messingist kaabelliitmik.
Paigaldusmeetod	Valgusti paigaldus: 2 auku ⌀ 7 mm vahekaugus 120 mm Vastavalt lisatud paigaldusjuhistele.
Terminal	Valgusti on varustatud H07RN-F 5G1 tüüpi kaabliga. Sobivalt valitud elektriklemmikarbis ühendamiseks.
Valgusallika tüüp	LED-moodul, DALI välitingimustesse mõeldud elektrooniline toiteallikas Vahetatav (ainult LED) valgusallikas professionaal poolt. Professionaali poolt vahetatav juhtimisvarustus.
Valgusti kaal neto / bruto	1,55kg / 1,76kg
Kasti mõõtmed [cm]	26,5cm x 17cm x 13cm
Valgusti mõõtmed [cm]	23cm x 16cm x 9cm

Tehnilised andmed

LED-moodul	Philips Fortimo FastFlex LED 2x6 DP G5 3K (Andmeleht)
Juht	Jah
Juhi vastupidavus	100000h
Väline juhtimine	Inventronics DALI outdoor / D4i / NightDim (Kasutusjuhend)
Valgusallika võimsus	26,9W
Valgusti võimsus	30W
Valgusti valgusvoog	3621lm
Valgusti tõhusus	120,7lm/W
Värvitemperatuur	3000K
Värvikonstant (McAdami ellips)	SDCM5
Valguse virvendus (Pst LM)	≤1
Stroboskoopiefekt (SVM)	≤0.4
Värviedastusindeks CRI	70
L90B10 [wg LM-80]	>100 000h
LED fotobioloogiline oht	RG1
Power Factor valgusti	PF>0,98
THD tegur	5%
Ülepinge	6 / 10kV
Ta hinnatud temperatuur	+25°C
Ümbritseva töötemp. vahemik	-40...+50°C

See toode sisaldab valgusallikat energiaklassi energiatõhususest D / EPREL

Valikuliselt on valgusti saadaval ka:
- LED värviga 5700K [1/1]
- teistsuguses valgusti värvis (vastavalt RAL värvipaletile)
- erineva tüüpi läätse paigaldamise võimalusega

Müügi tingimused ja lisainformatsioon kokkuleppel Norlys Müügiosakonnaga.

Sissevoolu vool	27A / 217 µs
BUG hindamine	B2-U2-G2

Selle tüüpi valgustite maksimaalne arv MCB kohta:

B 10A: 18, B 16A: 30, C 10A: 31, C 16A: 48

Tarvikud müüakse eraldi

104ZX0009	Maa-tapp

Varuosad

99zx0009	Hoolduskomplekt valgustitele
ZN7150zx0009	Remontkomplekt.

Norlys AS
P.B 1014 Hoff, 0218
Oslo
Hovfaret 4B, 0275
Oslo
Norway
+47 24 12 40 11
firmapost@norlys.no

TÜVRheinland CERTIFIED — Management System ISO 9001:2015 IATF 16949:2016 — www.tuv.com ID 9108651873

PCC cert CERTIFICATE ISO 14001

RoHS 2011/65/UE

Enne paigaldamise alustamist lugege palun läbi valgustile lisatud juhised. Valgustehnoloogia dünaamilise arengu tõttu antakse täiendavat teavet kliendi soovil. LED-mooduli vahetus on võimalik ainult Norlysi professionaalse teeninduse poolt. Kondenseerumine, mis võib valgusteis tekkida, on loomulik nähtus ega mõjuta valgusti kvaliteeti.

VARBERG 7150

Varberg
7150XX0009
24.11.2026 v.09.23
www.norlys.no

Failid allalaadimiseks

Fotomeetrilised LDT-failid	Fotomeetrilised IES failid
Käsiraamat	

Indeksid

Indeks	Värv	RAL
7150AL	ALUMIINIUM	9006
7150GR	GRAFIIT	7016
7150BL	MUST	9005

Muud värvid vastavalt värvikaardile "Colors Template" / RAL - tellimisel, kokkuleppel Norlysi müügiosakonnaga.

Norlys AS
P.B 1014 Hoff, 0218
Oslo
Hovfaret 4B, 0275
Oslo
Norway
+47 24 12 40 11
firmapost@norlys.no

Enne paigaldamise alustamist lugege palun läbi valgustile lisatud juhised. Valgustehnoloogia dünaamilise arengu tõttu antakse täiendavat teavet kliendi soovil. LED-mooduli vahetus on võimalik ainult Norlysi professionaalse teeninduse poolt. Kondenseerumine, mis võib valgusteis tekkida, on loomulik nähtus ega mõjuta valgusti kvaliteeti.