NORLYS VARBERG 7150

AC 220-240V 50-60Hz | IP 65 | IK 10 | LED | DALI2 OUTDOOR | DC

Varberg
7150XX0009
24.11.2026 v.09.23
www.norlys.no



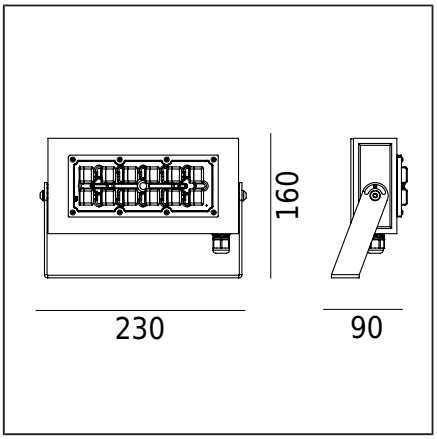

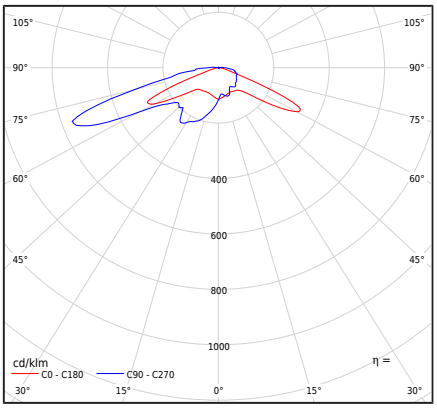

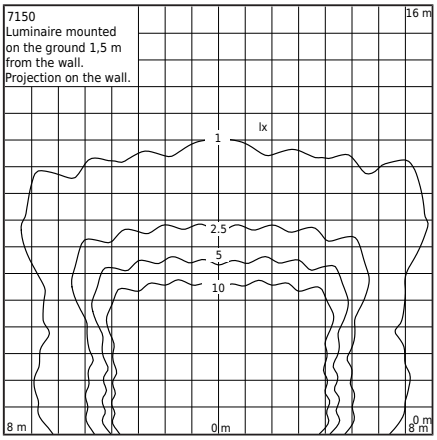

Type af armatur

Fotometrisk krop	Linse fra Ledil type T4-B (IESNA type IV)
Egenskaber ved armaturet	Til belysning af bygningsfacader, haver, private områder og andre arkitektoniske koncepter. Retningen af lyset kan også justeres i det vertikale plan. Armaturet er også egnet til jævnstrøm: DC 170 ÷ 276 V.

Generel information

Materialer	Ekstruderet aluminiumsprofil, pulverlakeret. Hermetisk ekstern linse - transparent PC-plast. Nikkelbelagt messing kabelgennemføring.
Monteringsmetode	Montering af armatur: 2 huller ø 7 mm afstand 120 mm Ifølge vedlagte installationsvejledning
Terminal	Armaturet er udstyret med et H07RN-F 5G1 type kabel. Til tilslutning i en passende udvalgt eltilslutningsboks
Type af lyskilde	LED-modul, DALI udendørs elektronisk strømforsyning Udskiftelig (kun LED) lyskilde af en fagmand. Udskifteligt kontroludstyr af en professionel.
Armaturens vægt netto / brutto	1,55kg / 1,76kg
Boksdimensioner [cm]	26,5cm x 17cm x 13cm
Luminaiemål [cm]	23cm x 16cm x 9cm

Tekniske data

LED-modul	Philips Fortimo FastFlex LED 2x6 DP G5 3K (Datablad)
Driver	Ja
Driverens holdbarhed	100000h
Extern kontrol	Inventronics DALI outdoor / D4i / NightDim (Brugermanual)
Lyskilde wattstyrke	26,9W
Armatur wattforbrug	30W
Luminaires lysstrøm	3621lm
Effektivitet af armaturet	120,7lm/W
Farvetemperatur	3000K
Farvekonsistens (McAdam-ellipse)	SDCM5
Flimren af lys (Pst LM)	≤1
Strobeeffekt (SVM)	≤0.4
Farvegengivelsesindeks CRI	70
L90B10 [wg LM-80]	>100 000h
LED fotobiologisk trussel	RG1
Power Factor armatur	PF>0,98
THD-faktor	5%
Overspænding	6 / 10kV
Ta Nominel temperatur	+25°C
Områdets driftstemp. for omgivelser	-40...+50°C

Dette produkt indeholder lyskilde i energieffektivitetsklasse D / EPREL

Valgfrit er armaturet også tilgængeligt:
- til LED-farve 5700K [1/1]
- i en anden armaturfarve (i henhold til RAL-farvepaletten)
- med mulighed for montering af en anden type linse.

Salgsbetingelser og yderligere information efter aftale med Norlys Salgsafdeling.

Startstrøm	27A / 217 µs
BUG-vurdering	B2-U2-G2

Maksimalt antal armaturer af denne type pr. MCB:

B 10A: 18, B 16A: 30, C 10A: 31, C 16A: 48

Tilbehør sælges separat

104ZX0009	Jordspyd

Reservedele

99zx0009	Vedligeholdelsessæt til belysningsarmaturer
ZN7150zx0009	Reparationssæt.

Norlys AS
P.B 1014 Hoff, 0218
Oslo
Hovfaret 4B, 0275
Oslo
Norway
+47 24 12 40 11
firmapost@norlys.no

TÜVRheinland CERTIFIED — Management System ISO 9001:2015 IATF 16949:2016 — www.tuv.com ID 9108651873

PCC Cert CERTIFICATE ISO 14001

RoHS 2011/65/UE

Før du påbegynder installationen, bedes du læse instruktionerne, der er vedhæftet armaturet. På grund af den dynamiske udvikling af belysningsteknologi gives yderligere information efter kundens anmodning. Udskiftning af LED-modul er kun mulig gennem Norlys' professionelle service. Kondens, der kan forekomme i armaturerne, er et naturligt fænomen og påvirker ikke armaturets kvalitet.

VARBERG 7150

Varberg
7150XX0009
24.11.2026 v.09.23
www.norlys.no

Filer til download

Fotometriske LDT-filer	Fotometriske IES filer
Manuale	

Indekser

Indeks	Farve	RAL
7150AL	ALUMINIUM	9006
7150GR	GRAFIT	7016
7150BL	SORT	9005

Øvrige farver i henhold til farvekortet "Colors Template" / RAL - på bestilling, efter aftale med Norlys' salgsafdeling.

Norlys AS
P.B 1014 Hoff, 0218
Oslo
Hovfaret 4B, 0275
Oslo
Norway
+47 24 12 40 11
firmapost@norlys.no

Management System ISO 9001:2015 IATF 16949:2016
www.tuv.com ID 9108651873
CERTIFICATE ISO 14001

Før du påbegynder installationen, bedes du læse instruktionerne, der er vedhæftet armaturet. På grund af den dynamiske udvikling af belysningsteknologi gives yderligere information efter kundens anmodning. Udskiftning af LED-modul er kun mulig gennem Norlys' professionelle service. Kondens, der kan forekomme i armaturerne, er et naturligt fænomen og påvirker ikke armaturets kvalitet.