NORLYS MOSS 6756

AC 220-240V 50-60Hz | IP 65 | IK 06 | LED | DIM

Moss 6756XX0309
16.09.2026 v.09.6
www.norlys.no

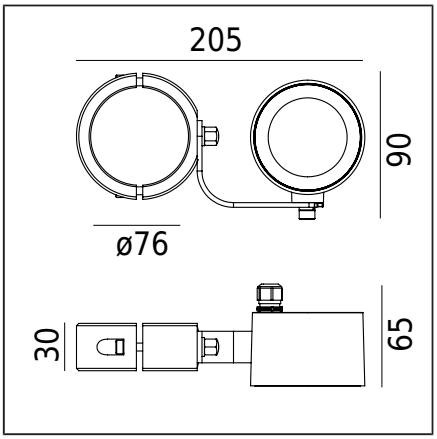

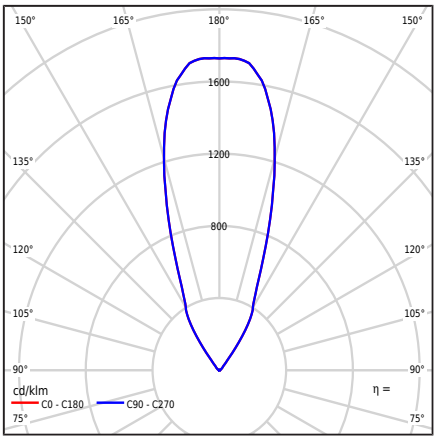

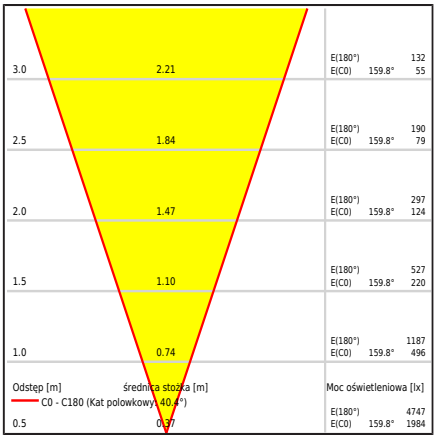

Tipo de luminária

Corpo fotométrico	Luz simétrica com ângulo de feixe de 36D.
Características da luminária	Para iluminar jardins, áreas privadas e outros conceitos arquitetônicos. Possibilidade de ajustar a direção da luz também no plano vertical.

Informação geral

Materiais	Fundição em alumínio pintada a pó. Abajur - vidro de segurança, transparente.
Método de montagem	Montagem da luminária: braçadeira para um poste Ø76 O conjunto inclui: Art.6436 - braçadeira Ø76 Art.6701 - luminária
Terminal	A luminária está equipada com um cabo H05RN-F 3G1 de 3m de comprimento. Deve ser conectada em uma caixa de instalação elétrica adequadamente selecionada
Tipo de fonte de luz	Módulo LED AC integrado Fonte de luz substituível (apenas LED) por um profissional.
Peso líquido/bruto do luminária	1kg / 1kg

Dados técnicos

Controle externo	Dimmer de fase Lumens LED AC (Manual do usuário)
Potência da fonte de luz	8W
Potência do luminário	8,4W
Fluxo luminoso da lâmpada	840lm
Fluxo luminoso do luminária	687lm
Eficiência do luminária	81,8lm/W
ULOR	100%
Temperatura de cor	3000K
Consistência de cor (Elipse de McAdam)	SDCM3
Índice de renderização de cores CRI	80
L70TM-21 [wg LM-80]	59 000h
Luminária Power Factor	PF>0,98
Fator THD	<20%
Temperatura classificada Ta	+25°C
Intervalo de temperatura ambiente de operação.	-20...+45°C

Este produto contém fonte de luz da classe de eficiência energética E / EPREL

Luminária opcional também disponível:
- Para cor de LED 2700K [1/1]
- Para ângulos de feixe 15D e 24D
- Para uma cor diferente da luminária (de acordo com a paleta de cores RAL)

Termos de venda e outras informações, após contato com o Departamento de Vendas da Norlys.

Corrente de pico	35mA / 60ms
Classificação BUG	B1-U0-G0

Acessórios vendido separadamente

6434XX0009	Grampo
6435XX0009	Grampo
6436XX0009	Grampo
6729XX0009	Adaptador de montagem
145ZX0009	Caixa de conexão

Arquivos para download

Arquivos fotométricos LDT	Arquivos IES fotométricos
Manual	

Índices

Índice	Cor	RAL
6756BL	PRETO	9005

Outras cores de acordo com o livro de padrões "Colors Template" - disponível mediante solicitação, sujeito a acordo com o Departamento de Vendas da Norlys.

Norlys AS
P.B 1014 Hoff, 0218
Oslo
Hovfaret 4B, 0275
Oslo
Norway
+47 24 12 40 11
firmapost@norlys.no

TÜVRheinland CERTIFIED — Management System ISO 9001:2015 IATF 16949:2016 — www.tuv.com ID 9108651873

PCC cert CERTIFICATE ISO 14001

RoHS 2011/65/UE

Antes da instalação, leia as instruções incluídas com o luminária. Devido ao desenvolvimento dinâmico da tecnologia de iluminação, fornecemos informações adicionais mediante solicitação do cliente. O módulo LED só pode ser substituído por um serviço profissional da Norlys. A condensação que pode ocorrer em luminárias é um fenômeno natural e não afeta a qualidade do luminária.