# NORLYS MOSS 6756

AC 220-240V 50-60Hz | IP 65 | IK 06 | LED | DIM

Moss 6756XX0309
16.09.2026 v.09.6
www.norlys.pl

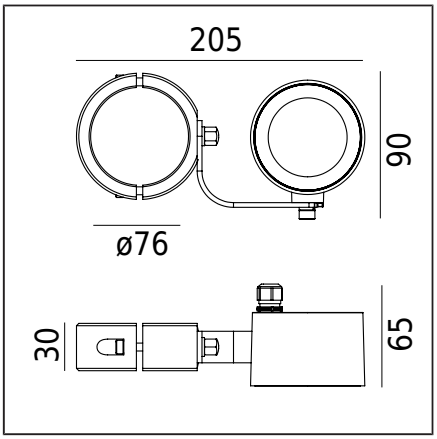


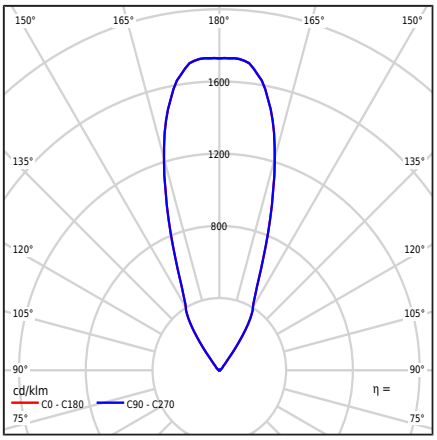


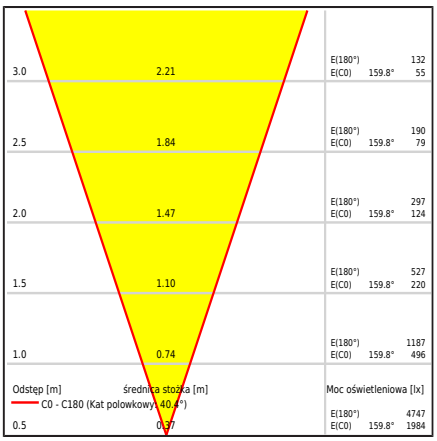


## Typ Oprawy

| | |
|---|---|
| Rodzaj oprawy | Oprawa typu reflektor. |
| Bryła fotometryczna | Światło symetryczne o kącie 36D |
| Charakterystyka oprawy | Do oświetlania ogrodów, terenów prywatnych i innych koncepcji architektonicznych.<br>Możliwość regulacji kierunku świecenia także w płaszczyźnie pionowej. |

## Informacje o oprawie

| | |
|---|---|
| Materiały | Odlew aluminiowy malowany proszkowo. Klosz- szkło bezpieczne, przeźroczyste. |
| Sposób montażu | Mocowanie oprawy: obejma dla słupa Ø76<br>Skład zestawu:<br>art.6436 - obejma Ø76<br>art.6701 - oprawa |
| Przyłącze | Przewód H05RN-F 3G1 o długości 3m do podłączenia w odpowiednio dobranej puszce elektroinstalacyjnej. |
| Typ źródła światła | Moduł LED zintegrowany AC<br>Wymienne (tylko LED) źródło światła przez profesjonalny serwis. |
| Sterowanie światłem | Oprawa ściemnialna fazowo TRAILING EDGE (TE) - LEADING EDGE (LE) |
| Waga oprawy netto / brutto | 1kg / 1kg |

## Dane techniczne

| | |
|---|---|
| Moduł LED | Lumens EDC 38C 8W xxx 230V A101 3K (Karta Produktu) |
| Sterowanie zewnętrzne | Ściemnianie fazowe Lumens LED AC (Instrukcja obsługi) |
| Moc źródła światła | 8W |
| Moc oprawy | 8,4W |
| Strumień źródła światła | 840lm |
| Strumień świetlny oprawy | 687lm |
| Efektywność oprawy | 81,8lm/W |
| ULOR | 100% |
| Barwa LED | 3000K |
| Chromatyczność LED | SDCM3 |
| CRI | 80 |
| L70TM-21 [wg LM-80] | 59 000h |
| Zagrożenie fotobiologiczne LED | RG0 lub RG1 |
| Współczynnik mocy oprawy | PF>0,98 |
| Współczynnik THD | <20% |
| Ta znamionowa otoczenia | +25°C |
| Ta zakresu pracy otoczenia | -20...+45°C |

Ten produkt zawiera źródło światła o klasie efektywności energetycznej E / EPREL

Opcjonalnie oprawa dostępna także:
- dla barwy LED 2700K [1/1]
- dla kątów świecenia 15D i 24D
- dla innego koloru oprawy (zgodnie z paletą barw RAL)

Warunki sprzedaży oraz pozostałe informacje, po uzgodnieniu z Działem Handlowym firmy Norlys.

| | |
|---|---|
| Prąd rozruchowy | 35mA / 60ms |
| Ocena BUG | B1-U0-G0 |

## Akcesoria sprzedawane oddzielnie

| | |
|---|---|
| 6434XX0009 | Obejma |
| 6435XX0009 | Obejma |
| 6436XX0009 | Obejma |
| 6729XX0009 | Adapter montażowy |
| 145ZX0009 | Puszka podłączeniowa |

## Pliki do pobrania

Pliki fotometryczne LDT | Pliki fotometryczne IES

Instrukcja montażu


Norlys S.A..
Zawiszy Czarnego 7
33-300 Nowy Sącz
Poland
+48 18 444 2 111
norlys@norlys.pl



TÜVRheinland CERTIFIED
Management System ISO 9001:2015 IATF 16949:2016
www.tuv.com ID 9108651873
PCC cert CERTYFIKAT ISO 14001
RoHS 2011/65/UE


Przed rozpoczęciem montażu, należy zapoznać się z instrukcją dołączoną do oprawy.
Ze względu na dynamiczny rozwój technologii oświetleniowej, dodatkowych informacji udzielamy na życzenie klienta.
Wymiana modułu LED możliwa tylko przez profesjonalny serwis firmy Norlys.
Kondensacja, która może występować w oprawach, jest zjawiskiem naturalnym i nie wpływa na pogorszenie jakości oprawy.

# MOSS 6756

AC 220-240V 50-60Hz | IP 65 | IK 06 | LED | DIM



## Tabela indeksów

| Indeks | Kolor | RAL |
|---|---|---|
| 6756BL0309 | CZARNY | 9005 |

Pozostałe kolory wg wzornika "Colors Template" - na zamówienie, po uzgodnieniu z Działem Handlowym firmy Norlys.

Norlys S.A..
Zawiszy Czarnego 7
33-300 Nowy Sącz
Poland
+48 18 444 2 111
norlys@norlys.pl

TÜVRheinland CERTIFIED
Management System
ISO 9001:2015
IATF 16949:2016
www.tuv.com
ID 9108651873

PCC cert
CERTYFIKAT ISO 14001

RoHS 2011/65/UE

Przed rozpoczęciem montażu, należy zapoznać się z instrukcją dołączoną do oprawy.
Ze względu na dynamiczny rozwój technologii oświetleniowej, dodatkowych informacji udzielamy na życzenie
klienta.
Wymiana modułu LED możliwa tylko przez profesjonalny serwis firmy Norlys.
Kondensacja, która może występować w oprawach, jest zjawiskiem naturalnym i nie wpływa na pogorszenie
jakości oprawy.