NORLYS MOSS 6756

AC 220-240V 50-60Hz | IP 65 | IK 06 | LED | DIM

Moss 6756XX0309
16.09.2026 v.09.6
www.norlys.de

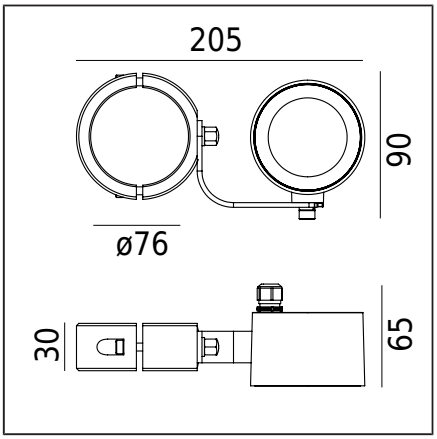

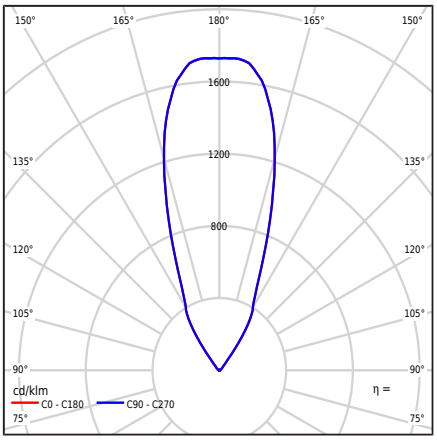

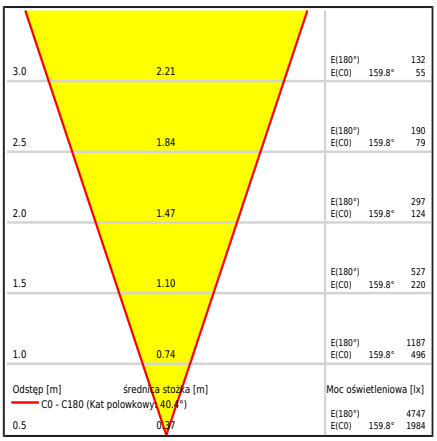

Art der Leuchte

Lichttechnischer Körper	Symmetrisches Licht mit 36° Strahlungswinkel.
Merkmale der Leuchte	Zum Beleuchten von Gärten, privaten Bereichen und anderen architektonischen Konzepten. Möglichkeit, die Lichtausrichtung auch in der Vertikalebene einzustellen.

Allgemeine Informationen

Materialien	Pulverbeschichtetes Aluminiumguss. Lampschirm - Sicherheitsglas, transparent.
Montagemethode	Montage der Leuchte: Klemme für einen Ø76 Mast Set enthält: Art.6436 - Klemme Ø76 Art.6701 - Leuchte
Terminal	Die Leuchte ist mit einem 3 m langen H05RN-F 3G1 Kabel ausgestattet. Zur Verbindung in einer passend ausgewählten Elektroinstallationsdose
Art der Lichtquelle	LED-Modul AC integriert Austauschbare (nur LED) Lichtquelle durch einen Fachmann.
Leuchtengewicht netto / brutto	1kg / 1kg

Technische Daten

LED-Modul	Lumens EDC 38C 8W xxx 230V A101 3K (🔗 Datenblatt)
Externe Steuerung	Phasen-Dimmer Lumens LED AC (Benutzerhandbuch)
Leistungsaufnahme der Lichtquelle	8W
Leuchtenleistung	8,4W
Lampenlichtstrom	840lm
Lichtstrom der Leuchte	687lm
Effizienz der Leuchte	81,8lm/W
ULOR	100%
Farbtemperatur	3000K
Farbkonsistenz (McAdam-Ellipse)	SDCM3
Farbwiedergabeindex CRI	80
L70TM-21 [wg LM-80]	59 000h
Leistungsfaktor-Leuchte	PF>0,98
THD-Faktor	<20%
Ta Nennbetriebstemperatur	+25°C
Bereich der Umgebungs-Betriebstemp.	-20...+45°C

Dieses Produkt enthält eine Lichtquelle der Energieeffizienzklasse E / 🔗 EPREL

Optionales Leuchtmittel auch verfügbar:
- Für LED-Farbe 2700K [1/1]
- Für 15D- und 24D-Strahlwinkel
- Für eine andere Farbe des Leuchtmittels (gemäß RAL-Farbpalette)

Verkaufsbedingungen und weitere Informationen nach Kontaktaufnahme mit der Norlys-Verkaufsabteilung.

Einschaltstrom	35mA / 60ms
BUG-Bewertung	B1-U0-G0

Zubehör separat erhältlich

6434XX0009 🔗	Klemme
6435XX0009 🔗	Klemme
6436XX0009 🔗	Klemme
6729XX0009 🔗	Montageadapter
145ZX0009 🔗	Anschlussdose

Dateien zum Herunterladen

Photometrische LDT-Dateien | Photometrische IES-Dateien

Handbuch

Indizes

Inhaltsverzeichnis	Farbe	RAL
6756SV	SCHWARZ	9005

Weitere Farben gemäß dem Farbmuster "Colors Template" - auf Anfrage, nach Absprache mit der Vertriebsabteilung von Norlys.

NORLYS S.A.R.L
Centre Hermès - Bt 6
Parc Tertiaire de Valg
ora
+49 0407922805
info@norlys.de

TÜVRheinland CERTIFIED — Management System ISO 9001:2015 IATF 16949:2016 — www.tuv.com ID 9108651873

PCC cert CERTIFICATE ISO 14001

RoHS 2011/65/UE

Bitte lesen Sie vor der Installation die beiliegenden Anweisungen zum Leuchtkörper. Aufgrund der dynamischen Entwicklung der Beleuchtungstechnologie stellen wir auf Kundenwunsch zusätzliche Informationen zur Verfügung. Das LED-Modul kann nur von einem professionellen Norlys Service ausgetauscht werden. Kondensation, die in Leuchten auftreten kann, ist ein natürliches Phänomen und beeinträchtigt nicht die Qualität der Leuchte.