NORLYS MOSS 6753

AC 220-240V 50-60Hz | IP 65 | IK 06 | LED | DIM

Moss 6753XX0309
16.09.2026 v.09.7
www.norlys.no

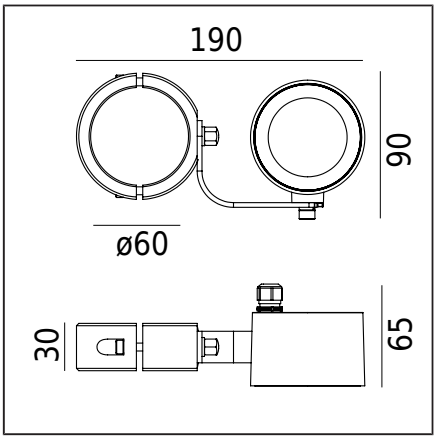

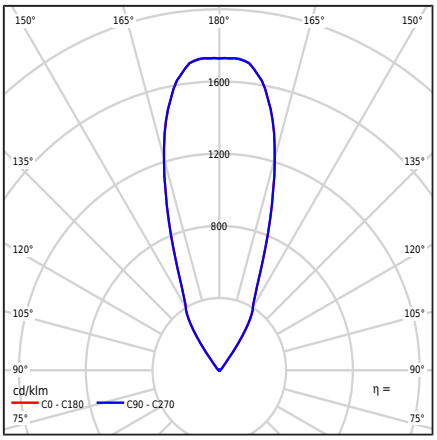

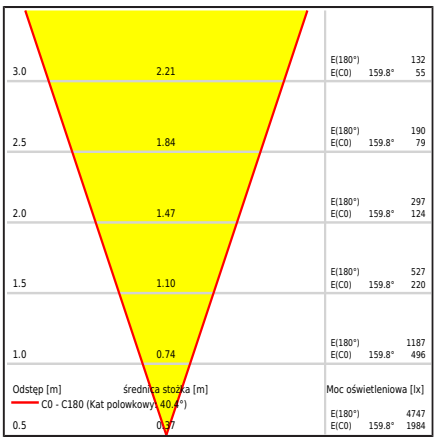

Valaisintyyppi

Fotometrinen runko	Symmetrinen valo 36 asteen keilakulmalla.
Valaisimen ominaisuudet	Puutarhojen, yksityisalueiden ja muiden arkkitehtonisten konseptien valaistukseen. Mahdollisuus säätää valon suuntaa myös pystytasossa.

Yleistä tietoa

Materiaalit	Jauhemaalattu alumiinivalu. Lasisuojus - turvalasi, läpinäkyvä.
Asennustapa	Valaisimen asennus: Ø60 pylvään kiinnike Sarjaan kuuluu: Art.6435 - Ø60 kiinnike Art.6701 - valaisin
Pääte	Valaisimessa on 3 metriä pitkä H05RN-F 3G1 -kaapeli. Kytkettävä sopivasti valittuun sähköasennusrasiaan
Valonlähteen tyyppi	LED-moduuli AC integroitu Ammattilaisen vaihdettava (vain LED) valonlähde.
Valaisimen paino nettopaino / bruttopaino	1kg / 1kg

Tekniset tiedot

LED-moduuli	Lumens EDC 38C 8W xxx 230V A101 3K (Tuotekortti)
Ulkoinen ohjaus	Vaihein himmennin Lumens LED AC (Käyttöohje)
Valonlähteen wattimäärä	8W
Valaisimen wattimäärä	8,4W
Lampun valovirta	840lm
Valaisimen valovirta	687lm
Valaisimen tehokkuus	81,8lm/W
ULOR	100%
Värilämpötila	3000K
Värin yhdenmukaisuus (McAdamin ellipsi)	SDCM3
Värintoistoindeksi CRI	80
L70TM-21 [wg LM-80]	59 000h
Power Factor valaisin	PF>0,98
THD-tekijä	<20%
Ta Nimellislämpötila	+25°C
Ympäristön käyttölämpötila-alue (temp.)	-20...+45°C

Tämä tuote sisältää energiatehokkuusluokan valonlähteen E / EPREL

Valinnainen valaisin myös saatavilla:
- LED-värille 2700K [1/1]
- 15D ja 24D säteen kulmille
- Valaisimen eri värille (RAL-väripaletti)

Myyntiehdot ja lisää tietoa Norlys-myyntiosastolta yhteydenoton jälkeen.

Ryntäysvirta	35mA / 60ms
BUG-arviointi	B1-U0-G0

Lisätarvikkeet myydään erikseen

6434XX0009	Kiristin
6435XX0009	Kiristin
6436XX0009	Kiristin
6729XX0009	Asennusadapteri
145ZX0009	Kytkentärasia

Tiedostot ladattavaksi

Fotometriset LDT-tiedostot	Photometriset IES-tiedostot
Manuaali	

Indeksit

Indeksi	Väri	RAL
6753BL	MUSTA	9005

Muut värit "Colors Template" -värimalliston mukaisesti - saatavilla tilauksesta, Norlysin myyntiosaston kanssa sovittuna.

Norlys AS
P.B 1014 Hoff, 0218
Oslo
Hovfaret 4B, 0275
Oslo
Norway
+47 24 12 40 11
firmapost@norlys.no

TÜVRheinland CERTIFIED — Management System ISO 9001:2015 IATF 16949:2016 — www.tuv.com ID 9108651873

PCC cert CERTIFICATE ISO 14001

RoHS 2011/65/UE

Ennen asennusta, lue huolellisesti valaisimen mukana tulevat ohjeet. Valaistusteknologian dynaamisen kehityksen vuoksi tarjoamme lisätietoja asiakkaan pyynnöstä. LED-moduulin saa vaihtaa vain Norlys-ammattilainen. Valaisimissa mahdollisesti esiintyvä kondensaatio on luonnollinen ilmiö eikä vaikuta valaisimen laatuun.