NORLYS MOSS 6753

AC 220-240V 50-60Hz | IP 65 | IK 06 | LED | DIM

Moss 6753XX0309
16.09.2026 v.09.7
www.norlys.no

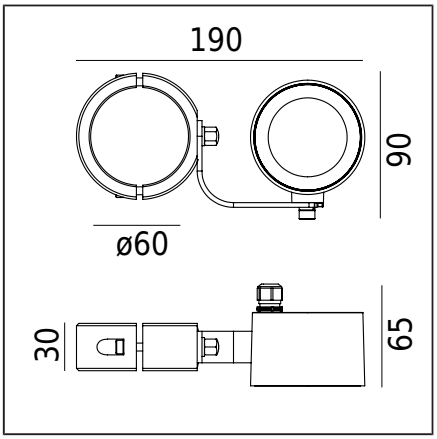

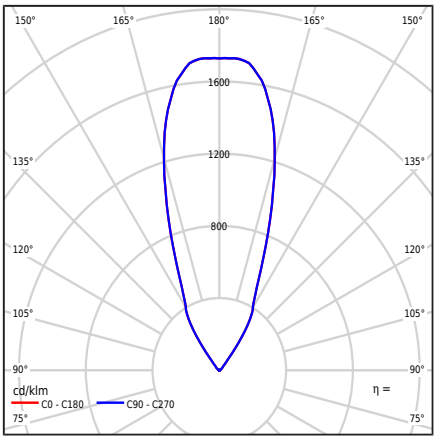

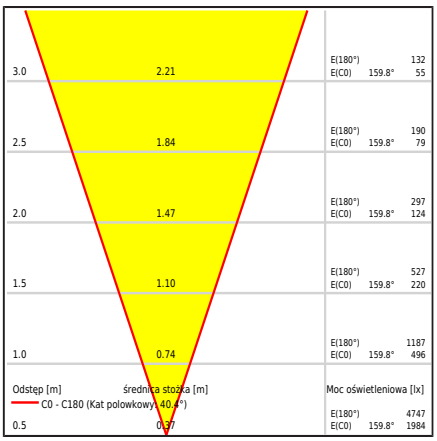

Tipo de luminaria

Cuerpo fotométrico	Luz simétrica con ángulo de haz de 36D.
Características de la luminaria	Para iluminar jardines, áreas privadas y otros conceptos arquitectónicos. Posibilidad de ajustar la dirección de la luz también en el plano vertical.

Información general

Materiales	Pintado en polvo de fundición de aluminio. Pantalla - vidrio de seguridad, transparente.
Método de montaje	Montaje de la luminaria: abrazadera para un poste Ø60 El conjunto incluye: Art.6435 - abrazadera Ø60 Art.6701 - luminaria
Terminal	La luminaria está equipada con un cable H05RN-F 3G1 de 3m de largo. Para ser conectada en una caja de instalación eléctrica adecuada.
Tipo de fuente de luz	Módulo LED AC integrado Fuente de luz reemplazable (solo LED) por un profesional.
Peso de la luminaria neto / bruto	1kg / 1kg

Datos técnicos

Módulo LED	Lumens EDC 38C 8W xxx 230V A101 3K (Hoja de datos)
Control externo	Fase regulador de intensidad Lumens LED AC (Manual del usuario)
Potencia de la fuente de luz	8W
Potencia del luminario	8,4W
Flujo luminoso de la lámpara	840lm
Flujo luminoso del luminario	687lm
Eficiencia de la luminaria	81,8lm/W
ULOR	100%
Temperatura de color	3000K
Consistencia del color (elipse de McAdam)	SDCM3
Índice de reproducción cromática CRI	80
L70TM-21 [wg LM-80]	59 000h
Luminaria Power Factor	PF>0,98
Factor THD	<20%
Temperatura clasificada Ta	+25°C
Rango de temp. de funcionamiento ambiente	-20...+45°C

Este producto contiene fuente de luz de clase de eficiencia energética E / EPREL

Luminaria opcional también disponible:
- Para color LED 2700K [1/1]
- Para ángulos de haz de 15D y 24D
- Para un color diferente de la luminaria (según la paleta de colores RAL)

Términos de venta y otra información, después del contacto con el Departamento de Ventas de Norlys.

Corriente de irrupción	35mA / 60ms
Calificación BUG	B1-U0-G0

Accesorios se vende por separado

6434XX0009	Abrazadera
6435XX0009	Abrazadera
6436XX0009	Abrazadera
6729XX0009	Adaptador de montaje
145ZX0009	Caja de conexiones

Archivos para descargar

Archivos fotométricos LDT	Archivos IES fotométricos
Manual	

Índices

Índice	Color	RAL
6753BL	NEGRO	9005

Otros colores según el muestrario "Colors Template" - disponibles bajo pedido, previa coordinación con el Departamento Comercial de Norlys.

Norlys AS
P.B 1014 Hoff, 0218
Oslo
Hovfaret 4B, 0275
Oslo
Norway
+47 24 12 40 11
firmapost@norlys.no

TÜVRheinland CERTIFIED — Management System ISO 9001:2015 IATF 16949:2016 — www.tuv.com ID 9108651873

PCC cert CERTIFICATE ISO 14001

RoHS 2011/65/UE

Antes de la instalación, lea las instrucciones incluidas con la luminaria. Debido al desarrollo dinámico de la tecnología de iluminación, proporcionamos información adicional a solicitud del cliente. El módulo LED solo puede ser reemplazado por un servicio profesional de Norlys. La condensación que puede ocurrir en las luminarias es un fenómeno natural y no afecta la calidad de la luminaria.