# NORLYS MOSS 6753

AC 220-240V 50-60Hz | IP 65 | IK 06 | LED | DIM

Moss 6753XX0309
16.09.2026 v.09.7
www.norlys.no

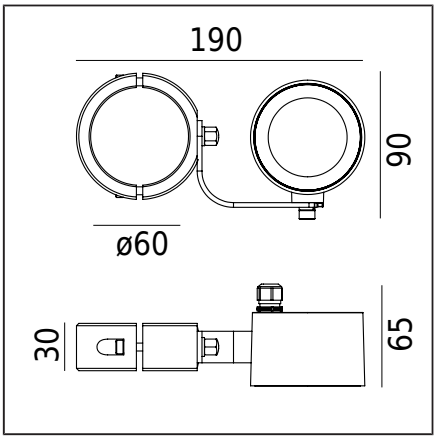


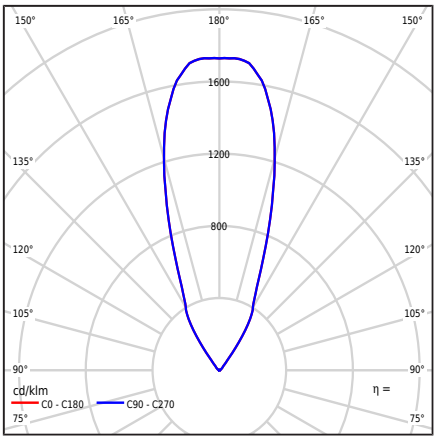


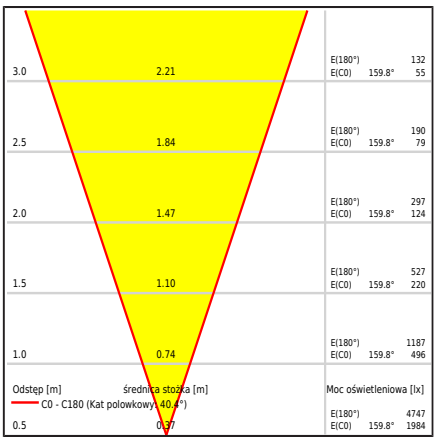


## Typ svítidla

| | |
|---|---|
| Fotometrické tělo | Symetrické světlo s úhlem paprsku 36D. |
| Charakteristiky svítidla | Pro osvětlení zahrad, soukromých prostor a dalších architektonických konceptů. Možnost nastavení směru světla také ve vertikální rovině. |

## Obecné informace

| | |
|---|---|
| Materiály | Práškově lakovaný hliníkový odlitek. Stínidlo - bezpečnostní sklo, průhledné. |
| Metoda montáže | Montáž svítidla: svorka pro sloup Ø60<br>Sada obsahuje:<br>Art.6435 - svorka Ø60<br>Art.6701 - svítidlo |
| Terminál | Svítidlo je vybaveno 3m dlouhým kabelem H05RN-F 3G1.<br>Připojit ve vhodně zvolené elektroinstalační krabici. |
| Typ světelného zdroje | LED modul AC integrovaný<br>Vyměnitelný (pouze LED) světelný zdroj odborníkem. |
| Čistá / hrubá hmotnost svítidla | 1kg / 1kg |

## Technické údaje

| | |
|---|---|
| Externí ovládání | Fázový stmívač Lumens LED AC (Uživatelská příručka) |
| Příkon světelného zdroje | 8W |
| Příkon svítidla | 8,4W |
| Světelný tok lampy | 840lm |
| Světelný tok svítidla | 687lm |
| Účinnost svítidla | 81,8lm/W |
| ULOR | 100% |
| Teplota chromatičnosti | 3000K |
| Konzistence barev (McAdamova elipsa) | SDCM3 |
| Index podání barev CRI | 80 |
| L70TM-21 [wg LM-80] | 59 000h |
| Svítidlo Power Factor | PF>0,98 |
| Faktor THD | <20% |
| Ta Jmenovitá teplota | +25°C |
| Rozsah provozní teploty okolí (temp.) | -20...+45°C |

Tento produkt obsahuje světelný zdroj energetické třídy účinnosti E / EPREL

Volitelné svítidlo je také k dispozici:
- Pro barvu LED 2700K [1/1]
- Pro 15D a 24D úhly paprsků
- Pro jinou barvu svítidla (podle palety barev RAL)

Podmínky prodeje a další informace po kontaktu s obchodním oddělením Norlys.

| | |
|---|---|
| Záběhový proud | 35mA / 60ms |
| Hodnocení BUG | B1-U0-G0 |

## Příslušenství prodává se samostatně

| | |
|---|---|
| 6434XX0009 | Svorka |
| 6435XX0009 | Svorka |
| 6436XX0009 | Svorka |
| 6729XX0009 | Montážní adaptér |
| 145ZX0009 | Připojovací krabice |

## Soubory ke stažení

| | |
|---|---|
| Fotometrické LDT soubory | Fotometrické IES soubory |
| Příručka | |

## Indexy

| Rejstřík | Barva | RAL |
|---|---|---|
| 6753BL | ČERNÁ | 9005 |

Ostatní barvy dle vzorníku "Colors Template" - na objednávku, po dohodě s obchodním oddělením společnosti Norlys.


Norlys AS
P.B 1014 Hoff, 0218
Oslo
Hovfaret 4B, 0275
Oslo
Norway
+47 24 12 40 11
firmapost@norlys.no


TÜVRheinland CERTIFIED — Management System ISO 9001:2015 IATF 16949:2016 — www.tuv.com ID 9108651873

PCC cert CERTIFICATE ISO 14001

RoHS 2011/65/UE

Před instalací si, prosím, přečtěte pokyny přiložené k svítidlu. Vzhledem k dynamickému vývoji osvětlovací technologie poskytujeme na žádost zákazníka další informace. LED modul může být vyměněn pouze odbornou službou Norlys. Kondenzace, která se může vyskytnout ve svítidlech, je přirozený jev a nemá vliv na kvalitu svítidla.