NORLYS MOSS 6750

AC 220-240V 50-60Hz | IP 65 | IK 06 | LED | DIM

Moss 6750XX0309
16.09.2026 v.09.12
www.norlys.no

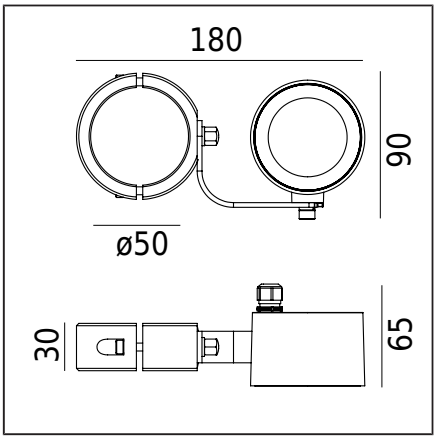

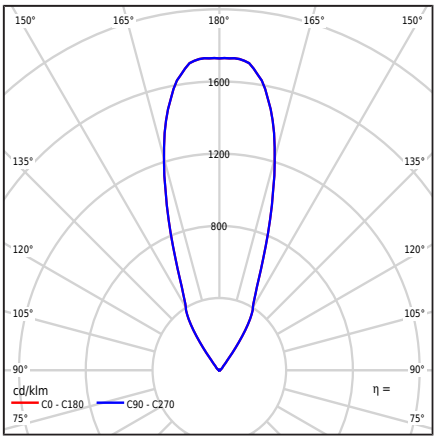

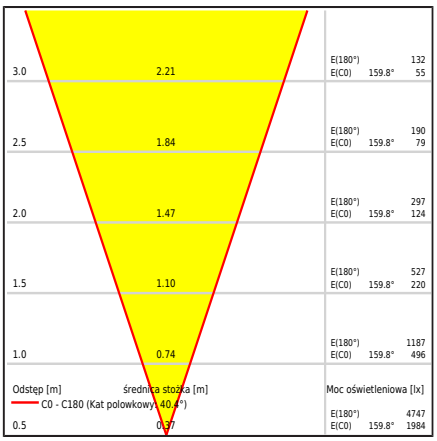

Тип світильника

Тип світильника	Світильник типу рефлектор
Фотометричне тіло	Симетричне світло з кутом розсіювання 36D.
Характеристики світильника	Для освітлення садів, приватних територій та інших архітектурних задумів. Можливість налаштування напрямку світла також у вертикальній площині.

Загальна інформація

Матеріали	Алюмінієвий литий виріб, пофарбований порошковою фарбою. Абажур - загартоване скло, прозорий.
Метод монтажу	Монтаж світильника: хомут для стовпа Ø50 В комплект входить: Артикул.6434 - хомут Ø50 Артикул.6701 - світильник
Термінал	Світильник оснащений кабелем H05RN-F 3G1 довжиною 3 м. Для підключення в належним чином підібрану електромонтажну коробку
Тип джерела світла	Світлодіодний модуль з вбудованим змінним струмом Зйомне (тільки LED) джерело світла професійним фахівцем.
Керування освітленням	TRAILING EDGE (TE) - LEADING EDGE (LE)
Вага світильника нетто / брутто	1kg / 1kg

Технічні дані

Світлодіодний модуль	Lumens EDC 38C 8W xxx 230V A101 3K (Таблиця даних)
Зовнішнє керування	Фазовий димер Lumens LED AC (Інструкція користувача)
Потужність джерела світла	8W
Потужність світильника	8,4W
Світловий потік лампи	840lm
Світловий потік світильника	687lm
Ефективність світильника	81,8lm/W
ULOR	100%
Колірна температура	3000K
Стабільність кольору (еліпс МакАдама)	SDCM3
Індекс кольоропередачі CRI	80
L70TM-21 [wg LM-80]	59 000h
Фотобіологічна загроза світлодіодів	RG0 або RG1
Світильник Power Factor	PF>0,98
Фактор THD	< 20%
Температура Та рейтингу	+25°C
Діапазон робочих температур навколишнього середовища	-20...+45°C

Цей продукт містить джерело світла класу енергоефективності A E / EPREL

Також доступний додатковий світильник:
- Для кольору світлодіода 2700K [1/1]
- Для кутів променя 15D та 24D
- Для іншого кольору світильника (відповідно до колірної палітри RAL)

Умови продажу та інша інформація після контакту з Відділом продажів Norlys.

Пусковий струм	35mA / 60ms
Рейтинг BUG	B1-U0-G0

Аксесуари продається окремо

6434XX0009	Затискач
6435XX0009	Затискач
6436XX0009	Затискач
6729XX0009	Монтажний адаптер
145ZX0009	Розподільна коробка

Файли для завантаження

Фотометричні файли LDT	Фотометричні файли IES
Посібник	

Norlys AS
P.B 1014 Hoff, 0218
Oslo
Hovfaret 4B, 0275 Oslo
Norway
+47 24 12 40 11
firmapost@norlys.no

TÜVRheinland CERTIFIED
Management System ISO 9001:2015 IATF 16949:2016
www.tuv.com ID 9108651873
PCC cert CERTIFICATE ISO 14001
RoHS 2011/65/UE

Перед встановленням, будь ласка, прочитайте інструкції, що додаються до світильника. Завдяки динамічному розвитку освітлювальної технології, ми надаємо додаткову інформацію на запит клієнта. Світлодіодний модуль може бути замінений лише професійним сервісом Norlys. Конденсація, яка може виникнути у світильниках, є природним явищем і не впливає на якість світильника.

Індекси

Індекс	Колір	RAL
6750BL	ЧОРНИЙ	9005

Інші кольори відповідно до книги шаблонів "Colors Template" - доступні на запит, за погодженням з відділом продажів Norlys.

Norlys AS
P.B 1014 Hoff, 0218
Oslo
Hovfaret 4B, 0275 Oslo
Norway
+47 24 12 40 11
firmapost@norlys.no

TÜVRheinland CERTIFIED
Management System
ISO 9001:2015
IATF 16949:2016
www.tuv.com
ID 9108651873

PCC cert
CERTIFICATE
ISO 14001

RoHS 2011/65/UE

Перед встановленням, будь ласка, прочитайте інструкції, що додаються до світильника. Завдяки динамічному розвитку освітлювальної технології, ми надаємо додаткову інформацію на запит клієнта. Світлодіодний модуль може бути замінений лише професійним сервісом Norlys. Конденсація, яка може виникнути у світильниках, є природним явищем і не впливає на якість світильника.