NORLYS MOSS 6750

AC 220-240V 50-60Hz | IP 65 | IK 06 | LED | DIM

Moss 6750XX0309
16.09.2026 v.09.12
www.norlys.fr

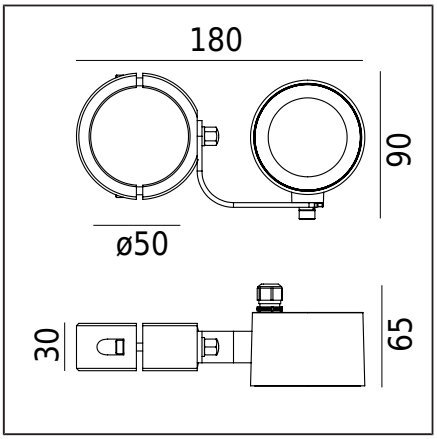

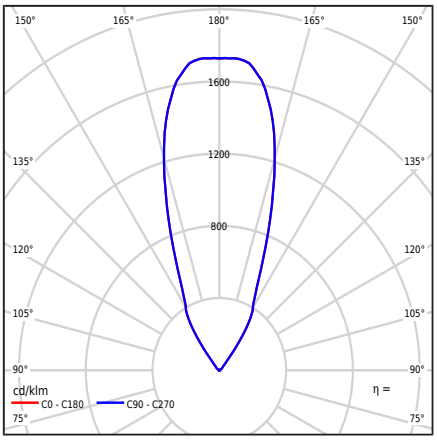

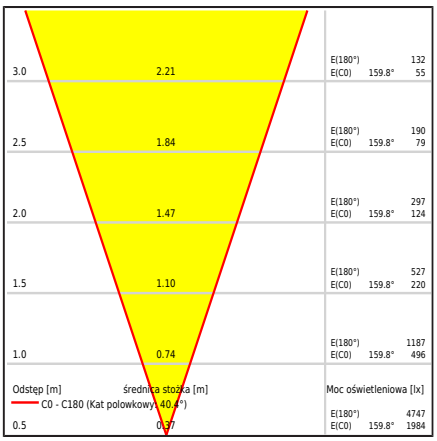

Type de luminaire

Type de luminaire	Luminaire à réflecteur.
Répartition photométrique	Lumière symétrique avec un angle de faisceau de 36D.
Caractéristiques du luminaire	Pour l'éclairage des jardins, des zones privées et d'autres concepts architecturaux. Possibilité d'ajuster la direction de la lumière également dans le plan vertical.

Informations générales

Matériaux	Fonte d'aluminium et peinture par poudrage. Abat-jour - verre de sécurité, transparent.
Instructions de montage	Montage du luminaire : collier pour un poteau Ø50 Ensemble inclus : Art.6434 - collier Ø50 Art.6701 - luminaire
Connecteur	Le luminaire est équipé d'un câble H05RN-F 3G1 de 3m de long. À connecter dans une boîte d'installation électrique appropriée.
Type de source lumineuse	Module LED AC intégré Source lumineuse remplaçable (LED uniquement) par un professionnel.
Contrôle de l'éclairage	Variation de phase (TRIAC) Trailing Edge (TE) - Leading edge (LE)
Poids du luminaire net / brut	1kg / 1kg

Données techniques

Module LED	Lumens EDC 38C 8W xxx 230V A101 3K (Fiche produit)
Contrôle externe	Variateur coupure de phase Lumens LED AC (Manuel de l'utilisateur)
Puissance racordée de la source lumineuse	8W
Puissance racordée du luminaire	8,4W
Flux lumineux de la source lumineuse	840lm
Flux lumineux du luminaire	687lm
Efficacité lumineuse du luminaire	81,8lm/W
ULOR	100%
Température de couleur	3000K
Cohérence chromatique	SDCM3
CRI	80
L70TM-21 [wg LM-80]	59 000h
Menace photobiologique LED	RG0 ou RG1
Facteur de puissance du luminaire	PF>0,98
Facteur THD	< 20%
Température de référence	+25°C
Plage de temp. de fonctionnement ambiante	-20...+45°C

Ce produit contient une source lumineuse de classe d'efficacité énergétique E / EPREL

Luminaire optionnel également disponible :
- Pour couleur LED 2700K [1/1]
- Pour angles de faisceau 15D et 24D
- Pour une couleur différente du luminaire (selon la palette de couleurs RAL)

Conditions de vente et autres informations, après contact avec le service commercial Norlys.

Courant d'appel	35mA / 60ms
Évaluation BUG	B1-U0-G0

Accessoires Vendu séparément

6434XX0009	Collier
6435XX0009	Collier
6436XX0009	Collier
6729XX0009	Adaptateur de montage
145ZX0009	Boîte de jonction

NORLYS S.A.R.L
Centre Hermès - Bt 6
Parc Tertiaire de Valg ora
83160 La Valette du Var
FRANCE
+33 04 94 08 14 00
info@norlys.fr

TÜVRheinland CERTIFIED
Management System ISO 9001:2015 IATF 16949:2016
www.tuv.com ID 9108651873
PCC cert CERTIFICATE ISO 14001
RoHS 2011/65/UE

Avant l'installation, veuillez lire les instructions incluses avec le luminaire. En raison du développement dynamique de la technologie d'éclairage, nous fournissons des informations supplémentaires sur demande du client. Le module LED ne peut être remplacé que par un service professionnel Norlys. La condensation pouvant se produire dans les luminaires est un phénomène naturel et n'affecte pas la qualité du luminaire.

MOSS 6750

AC 220-240V 50-60Hz | IP 65 | IK 06 | LED | DIM

Fichiers à télécharger

Fichiers photométriques format LTD	Fichiers photométriques format IES
Manuel	

Index

Index	Couleur	RAL
6750SV	NOIR	9005

Autres couleurs selon le nuancier "Colors Template" - disponibles sur commande, après accord avec le service commercial de Norlys.

NORLYS S.A.R.L
Centre Hermès - Bt 6
Parc Tertiaire de Valgora
83160 La Valette du Var
FRANCE
+33 04 94 08 14 00
info@norlys.fr

TÜVRheinland CERTIFIED
Management System
ISO 9001:2015
IATF 16949:2016
www.tuv.com
ID 9108651873

PCC cert CERTIFICATE ISO 14001

RoHS 2011/65/UE

Avant l'installation, veuillez lire les instructions incluses avec le luminaire. En raison du développement dynamique de la technologie d'éclairage, nous fournissons des informations supplémentaires sur demande du client. Le module LED ne peut être remplacé que par un service professionnel Norlys. La condensation pouvant se produire dans les luminaires est un phénomène naturel et n'affecte pas la qualité du luminaire.