NORLYS MOSS 6750

AC 220-240V 50-60Hz | IP 65 | IK 06 | LED | DIM

Moss 6750XX0309
16.09.2026 v.09.12
www.norlys.no

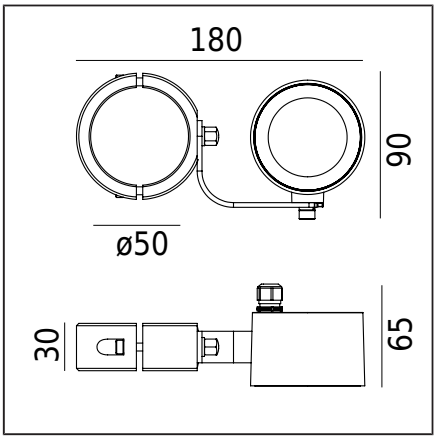

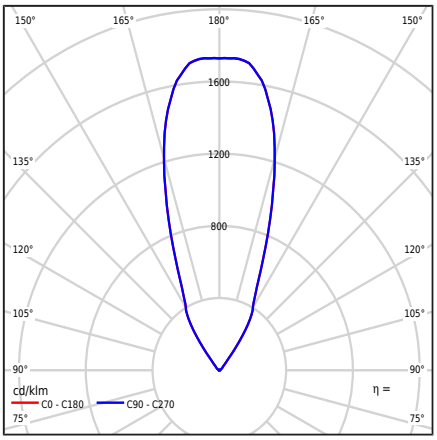

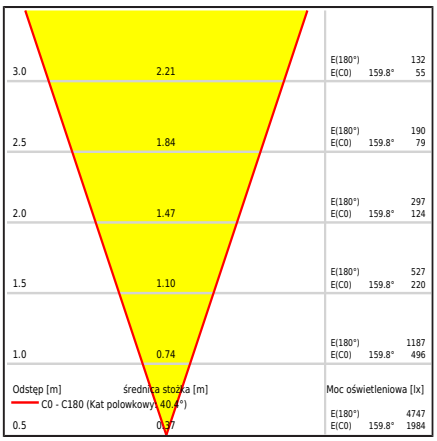

Typ svítidla

Fotometrické tělo	Symetrické světlo s úhlem paprsku 36D.
Charakteristiky svítidla	Pro osvětlení zahrad, soukromých prostor a dalších architektonických konceptů. Možnost nastavení směru světla také ve vertikální rovině.

Obecné informace

Materiály	Práškově lakovaný hliníkový odlitek. Stínidlo - bezpečnostní sklo, průhledné.
Metoda montáže	Montáž svítidla: svorka pro Ø50 sloup Sada obsahuje: Art.6434 - svorka Ø50 Art.6701 - svítidlo
Terminál	Svítidlo je vybaveno 3m dlouhým kabelem H05RN-F 3G1. Připojit ve vhodně zvolené elektroinstalační krabici.
Typ světelného zdroje	LED modul AC integrovaný Vyměnitelný (pouze LED) světelný zdroj odborníkem.
Čistá / hrubá hmotnost svítidla	1kg / 1kg

Technické údaje

Externí ovládání	Fázový stmívač Lumens LED AC (Uživatelská příručka)
Příkon světelného zdroje	8W
Příkon svítidla	8,4W
Světelný tok lampy	840lm
Světelný tok svítidla	687lm
Účinnost svítidla	81,8lm/W
ULOR	100%
Teplota chromatičnosti	3000K
Konzistence barev (McAdamova elipsa)	SDCM3
Index podání barev CRI	80
L70TM-21 [wg LM-80]	59 000h
Svítidlo Power Factor	PF>0,98
Faktor THD	<20%
Ta Jmenovitá teplota	+25°C
Rozsah provozní teploty okolí (temp.)	-20...+45°C

Tento produkt obsahuje světelný zdroj energetické třídy účinnosti E / EPREL

Volitelné svítidlo je také k dispozici:
- Pro barvu LED 2700K [1/1]
- Pro 15D a 24D úhly paprsků
- Pro jinou barvu svítidla (podle palety barev RAL)

Podmínky prodeje a další informace po kontaktu s obchodním oddělením Norlys.

Záběhový proud	35mA / 60ms
Hodnocení BUG	B1-U0-G0

Příslušenství prodává se samostatně

6434XX0009	Svorka
6435XX0009	Svorka
6436XX0009	Svorka
6729XX0009	Montážní adaptér
145ZX0009	Připojovací krabice

Soubory ke stažení

Fotometrické LDT soubory	Fotometrické IES soubory
Příručka	

Indexy

Rejstřík	Barva	RAL
6750BL	ČERNÁ	9005

Ostatní barvy dle vzorníku "Colors Template" - na objednávku, po dohodě s obchodním oddělením společnosti Norlys.

Norlys AS
P.B 1014 Hoff, 0218
Oslo
Hovfaret 4B, 0275
Oslo
Norway
+47 24 12 40 11
firmapost@norlys.no

TÜVRheinland CERTIFIED — Management System ISO 9001:2015 IATF 16949:2016 — www.tuv.com ID 9108651873

PCC cert CERTIFICATE ISO 14001

RoHS 2011/65/UE

Před instalací si, prosím, přečtěte pokyny přiložené k svítidlu. Vzhledem k dynamickému vývoji osvětlovací technologie poskytujeme na žádost zákazníka další informace. LED modul může být vyměněn pouze odbornou službou Norlys. Kondenzace, která se může vyskytnout ve svítidlech, je přirozený jev a nemá vliv na kvalitu svítidla.